SMARTA

Трубопроводная арматура и средства автоматизации

Каталог
2025

www.smarta.ru

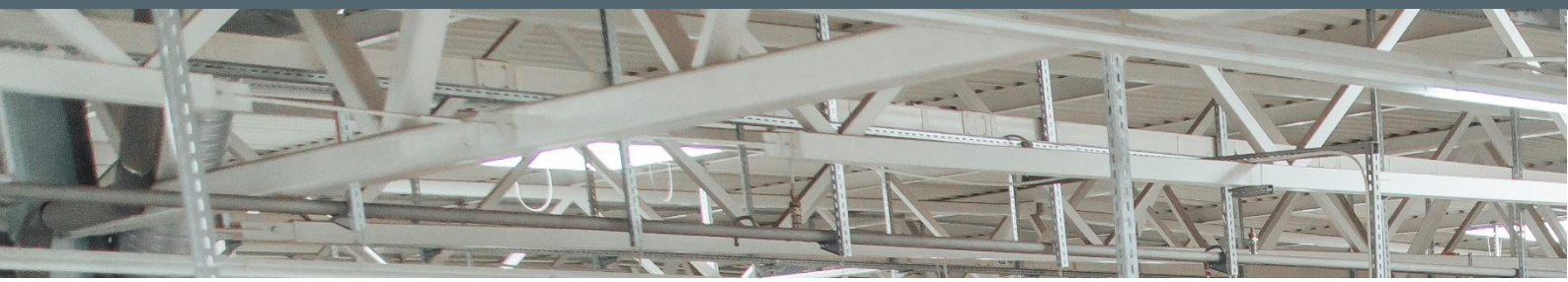

О КОМПАНИИ

Компания СМАРТ Автоматизация образована в 2022 г. сотрудниками хорошо известной на рынке автоматизации компании. Мы продолжаем работу в России и Беларуси, используя новую элементную базу, на которой, как и раньше, разрабатываются и производятся самые современные решения для автоматизации.

Основные направления работы СМАРТ Автоматизации:
решения в области пневмоавтоматики – сердце нашего бизнеса;

- электрический привод и системы управления – серводвигатели, модули линейных перемещений (механические оси), ПЛК;
- решения по управлению непрерывными производственными процессами (приводная трубопроводная арматура, безарматурные сборки, устройства для автоматизации трубопроводной арматуры);
- разработка и поставка учебного оборудования по пневматике, гидравлике, электроприводу.

На трех производственных площадках в Москве, Симферополе и Иркутске общей площадью ~ 10000 м^2 мы производим для вас:
стандартные и специальные цилиндры диаметром 8 - 600 мм;

- пневматические острова со всеми основными протоколами обмена данными;
- автоматизированную запорно-регулирующую арматуру и приводы;
- пневматические и электрические шкафы управления;
- манипуляторы (перекладчики) на базе сервопривода и многое другое.

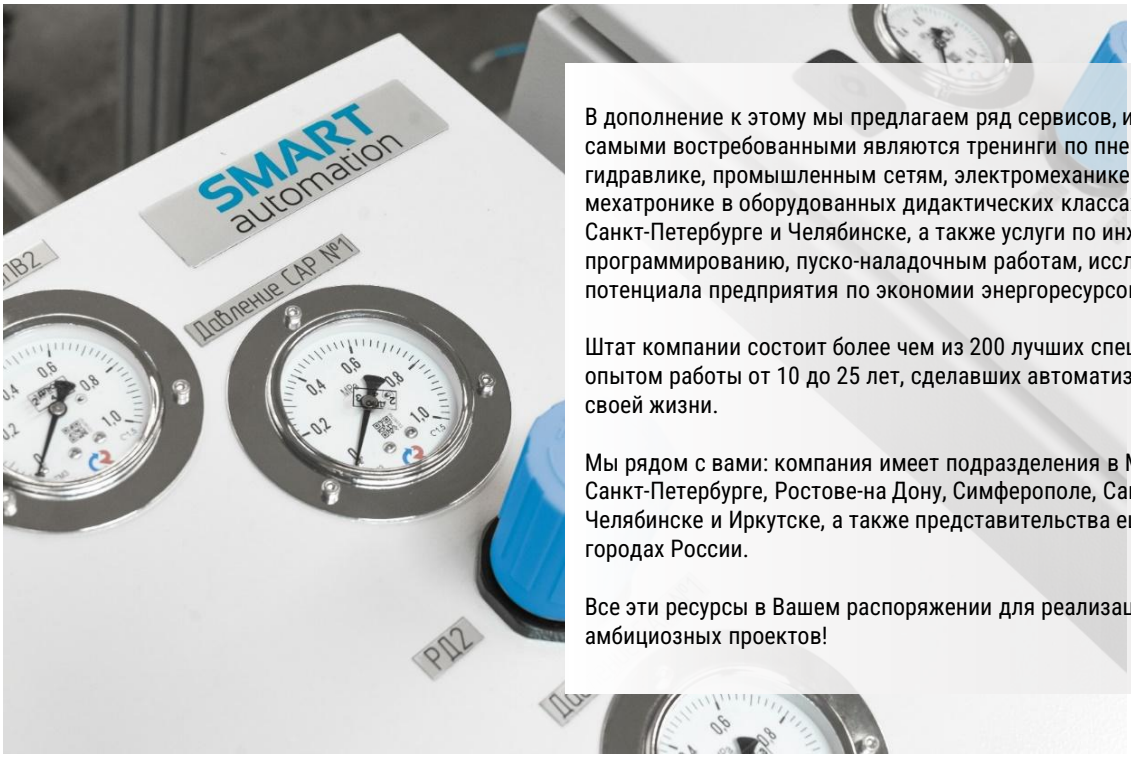

В дополнение к этому мы предлагаем ряд сервисов, из которых самыми востребованными являются тренинги по пневматике, гидравлике, промышленным сетям, электромеханике и мехатронике в оборудованных дидактических классах в Москве, Санкт-Петербурге и Челябинске, а также услуги по инжинирингу, программированию, пуско-наладочным работам, исследованию потенциала предприятия по экономии энергоресурсов.

Штат компании состоит более чем из 200 лучших специалистов с опытом работы от 10 до 25 лет, сделавших автоматизацию делом своей жизни.

Мы рядом с вами: компания имеет подразделения в Москве, Санкт-Петербурге, Ростове-на Дону, Симферополе, Самаре, Челябинске и Иркутске, а также представительства еще в 10-ти городах России.

Все эти ресурсы в Вашем распоряжении для реализации самых амбициозных проектов!

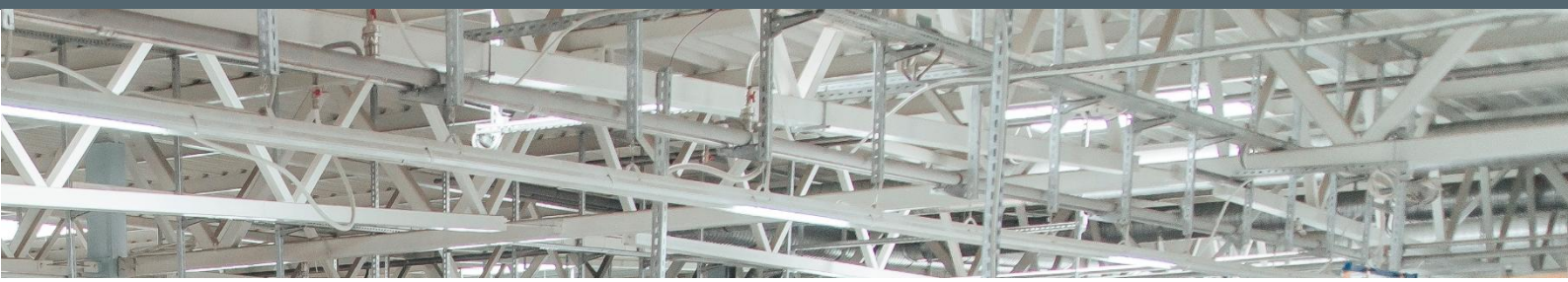

Содержание

1.1 Дисковые поворотные затворы

	VZACC Дисковые затворы	1.8
	VZACS Дисковые затворы	1.12
	VZ3EC Дисковые затворы	1.19
	CIDV Затворы дисковые поворотные в сборе с управлением	1.23

1.2 Шаровые краны

	VZBVB Шаровые краны для специальных применений	1.25
	VZBCS Клапаны сегментные двухходовые	1.30
	CIBV Краны шаровые	1.38
	CIBV Шаровые краны в сборе приводом и системой управления	1.50

1.3 Шиберные задвижки

	VZKGV Шиберные задвижки	1.52

Содержание

2. Четвертьоборотные приводы

	AP Пневматические приводы	2.68
	DFPD Пневматические приводы взрывозащищённые	2.84
	KH Ручные дублёры	2.92
	SQ Переходная втулка (адаптер)	2.95
	F Переходной мост	2.96

3. Клапаны процесс-техники

	Эксплуатация клапанов	3.98
	ELP Клапаны с электромагнитным управлением из латуни	3.100
	ELP-ST Клапан с электромагнитным управлением для высоко- и низкотемпературных сред	3.105
	ELP-HP Клапан поршневой с электромагнитным управлением для высокого давления	3.107
	ELP-P Клапан мембранный с электромагнитным управлением для кислот и щелочей	3.111
	SLP Клапаны с электромагнитным управлением	3.113
	ZS Клапаны с электромагнитным управлением	3.118
	HUS Клапаны с электромагнитным управлением	3.125

Содержание

	SLG5404 Поршневой пилотный клапан с электромагнитным управлением	3.127
	EMCP Клапаны с пневматическим управлением	3.129
	EMCJ Клапаны с пневматическим управлением	3.133
	2710-EMCP-...-420 Регулирующий клапан с пневмоприводом и позиционером	3.137
	ENB Клапаны с электромагнитным и пневматическим управлением	3.140
	EMCF Импульсный клапан с электромагнитным и пневматическим управлением	3.143
	SF200 Коаксиальный клапан с пневматическим управлением	3.147
	ПК Пережимной клапан расширенного спектра применений	3.150
	KMP Пережимной клапан	3.151

4. Пневмораспределители для трубопроводной арматуры

	RV Распределитель NAMUR с электромагнитным управлением (3/2)	4.154
	RV Распределитель NAMUR с электромагнитным управлением (5/2; 5/3)	4.157
	V Распределитель NAMUR с электроуправлением универсальный (3/2; 5/2)	4.162
	SV-A Распределители прямого действия взрывозащищенные	4.164

Содержание

	SV-A Распределители пилотного действия взрывозащищенные	4.168
	VSNC-EXH-FN Распределители с пневмоуправлением, взрывозащищенные с большой пропускной способностью	4.198

5.1 Фильтры-регуляторы для запорной арматуры

	LFRB Фильтры-регуляторы	5.204

5.2 Датчики для запорной арматуры

	FL Блоки концевых выключателей	5.218

5.3 Позиционеры

	CMSCS-1 Электропневматические позиционеры	5.223
	CMSCS-2 Электропневматические позиционеры	5.229
	CMSCS-3 Электропневматические позиционеры	5.233
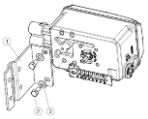	CMSCS-1, CMSCS-2, CMSCS-3 Монтажные принадлежности позиционера	5.237
	CMSCP Пневматические позиционеры	5.240

5.4 Клапаны блокировки

	CMSCL Клапаны блокировочные	5.246

5.5 Усилители расхода / бустеры

	CMSCB Усилители расхода бустерные пневматические	5.256

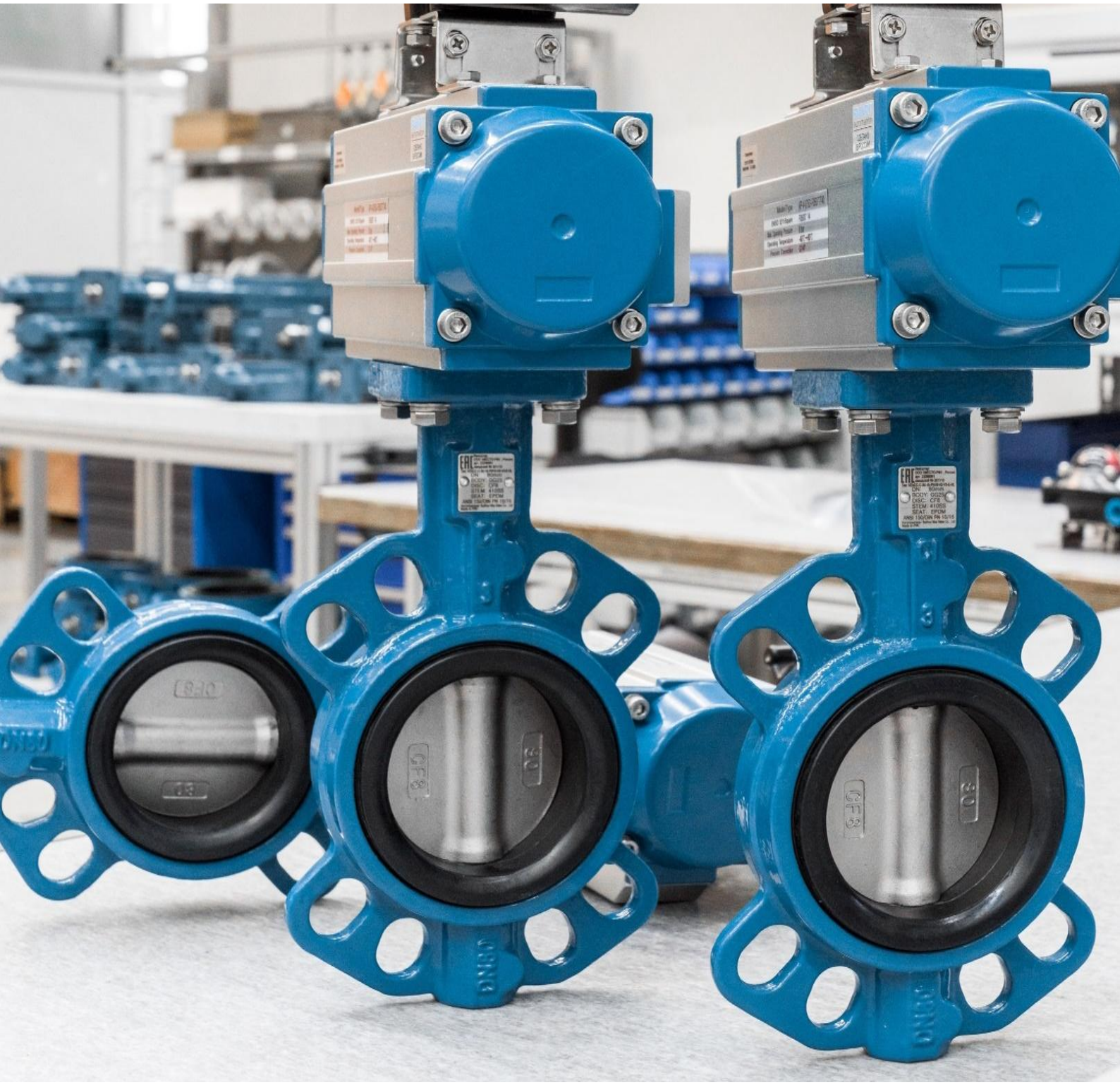

ТРУБОПРОВОДНАЯ АРМАТУРА

Дисковые поворотные затворы, шаровые краны, шиберные задвижки подходят для работы во многих отраслях промышленности от обычных систем водоподготовки до сложных химических, нефтехимических и целлюлозно-бумажных предприятий.

01

Все права защищены

www.smarta.ru
8 (800) 550 3487

SMARTA

VZACC

Дисковые затворы

Описание

- Универсальный дисковый затвор;
- Применим для большинства отраслей промышленности;
- Различные исполнения корпуса, диска и уплотнения;
- Условный диаметр DN40 – DN1600 (свыше DN300 по запросу);
- Уплотнение, вулканизированное на жесткой вставке

Система обозначений

□ - □ - □ - □ - □ - □ - □ - □ - □

Серия

VZACC	
VZACS	

Конструкция

C	Межфланцевый корпус
L	Корпус с резьбовыми проушинами, LUG
U	Корпус U-типа
F	Фланцевый корпус
2E	Двойной эксцентрик

Условный проход

40 … 1600	Номинальный диаметр

Рабочее давление

2,5	До 2,5 бар
6	До 6 бар
10	До 10 бар
16	До 16 бар

Условное давление

PN6	Ру6
PN10	Ру10
PN16	Ру16

Материал корпуса

H2	Чугун GG25
H1	Чугун GGG25
H5	Углеродистая сталь WCB
V3	Нержавеющая сталь CF8
V9	Нержавеющая сталь CF8M

Материал диска

H2	Чугун с никелированием
H2N	Чугун с нейлоновым покрытием
H2E	Чугун с эпоксидным покрытием
BR	Бронза
V3	Нержавеющая сталь CF8
V9	Нержавеющая сталь CF8M
V9P	Нержавеющая сталь CF8M+PTFE

Материал уплотнения

E	EPDM
N	NBR
E3	EPDM WRAS (для питьевой воды)
E4	EPDM – HT (до 130°C)
E5	EPDM абразивостойкий
P	PTFE
V	VITON (FPM)

Управление

	Голый вал
HL	Рукоятка
GB	Редуктор

Пример заказа: VZACC-C-40-16-PN16-H2-V3-E-HL, серия VZACC, C - межфланцевый корпус, 40 - диаметр условного прохода 40 мм, 16 - рабочее давление 16 бар, PN16 – условное давление, H2 - материал корпуса чугун GG25, V3 - материал диска нержавеющая сталь CF8, E - материал уплотнения EPDM, HL – управление при помощи рукоятки.

Версия 09.2025
Все права защищены

Технические характеристики

Основные характеристики	Описание
Корпус	Серый чугун, высокопрочный чугун, углеродистая, нержавеющая сталь
Уплотнение	EPDM, NBR, EPDM WRAS, EPDM-HT, EPDM абразивостойкий, PTFE, VITON
Вал	Нержавеющая сталь 316, 410, 17-4PH
Диск	Высокопрочный чугун с покрытием никелем, Нержавеющая сталь, Бронза
Подшипник вала	PTFE, Бронза
Уплотнительное кольцо	NBR, EPDM
Условный диаметр	40 … 1600
Присоединение	Межфланцевое, LUG тип, U тип
Температурное исполнение, ºC	До +130

Конструкция

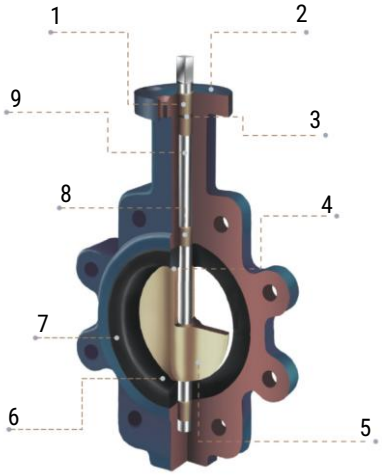

1. Верхнее уплотнение: предотвращает попадание пыли и грязи внутрь корпуса, а также протечки по валу.
2. Монтажный фланец: выполнен по стандарту ISO 5211, предназначен для установки рукоятки, штурвала, пневматического или электрического привода.
3. Уплотнительное кольцо: предотвращает утечки среды из трубопровода при повреждении основного уплотнения.
4. Крепление диска: сопряжение посредством квадрата жестко фиксирует диск на валу предотвращая его смещение в случае вибрации или больших нагрузок.
5. Диск: точный профиль обеспечивает герметичность, минимизирует крутящий момент и продлевает срок службы.
6. Основание уплотнения: вулканизированное на жесткой основе уплотнение устойчиво к воздействию вакуума, высоких давлений.
7. Уплотнение: выступающее за габариты затвора уплотнение герметизирует поверхность стыка с ответным фланцем.
8. Подшипники вала: снижают крутящий момент и предотвращают заклинивание вала.
9. Вал: цельный вал жестко фиксирует положение диска в затворе.

Информация о материалах уплотнений

Материалы манжет			
Код	Обозначение DIN	Материал	Температурный диапазон, °C
E	EPDM	Этилен-пропиленовый каучук	-20 … +95
Слабые минеральные кислоты и щелочи, воздух, вода, кетоны и сложные эфиры			
E3	EPDM WRAS	Этилен-пропиленовый каучук	-20 … +95
Допуск для питьевой воды			
E4	EPDM-HT	Этилен-пропиленовый каучук (высокотемпературный)	-20 … +130
Слабые минеральные кислоты и щелочи, воздух, вода, кетоны и сложные эфиры			
E5	EPDM абразивостойкий	Этилен-пропиленовый каучук (стойкий к абразивному износу)	-20 … +95
Слабые минеральные кислоты и щелочи, воздух, вода, кетоны и сложные эфиры			
N	NBR	Бутадиен-нитрильный каучук	-10 … +100
Масла, жиры, бензин, дизель, CO2, CO			
S	MVQ	Силикон	-60 … +200
Сопротивляемость очень низким и очень высоким температурам			
V	FPM	Фторкаучук	-15 … +210
Сопротивляемость высоким температурам, свету, эрозии, жидкостям, углеводородам, бензольным растворителям, кислотам, щелочам, кислороду			
P	PTFE	Политетрафторэтилен	-40 … +210
Сопротивляемость высоким температурам, кислотам, щелочам			

Все права защищены

Крутящие моменты

- Крутящие моменты на затворах в зависимости от диаметра и давления рабочей среды;
- Все крутящие моменты не включают коэффициент запаса;
- Рекомендуемый коэффициент запаса для жидкостей 1,3;
- Только жидкости от +20 до +80°C

DN	40	50	65	80	100	125	150	200	250	300
PN10	8	10	13	22	37	55	74	125	240	350
PN16	13	17	22	38	56	85	120	230	310	420

Значения Kv (м³/ч) в зависимости от угла открытия затвора

Условный диаметр	20	30	40	50	60	70	80	90
40	2,7	8,5	16	25	37	46	50	
50	2	7	15	28	45	68	88	100
65	3	11	24	48	85	138	180	210
80	8	22	50	83	134	230	312	360
100	15	35	70	130	225	410	585	650
125	28	70	135	230	360	600	920	1050
150	33	95	205	320	580	980	1410	1620
200	60	175	355	580	910	1600	2450	2800
250	132	340	590	940	1480	2550	3950	4480
300	200	505	980	1450	2100	3800	5960	6800

Габаритные и присоединительные размеры

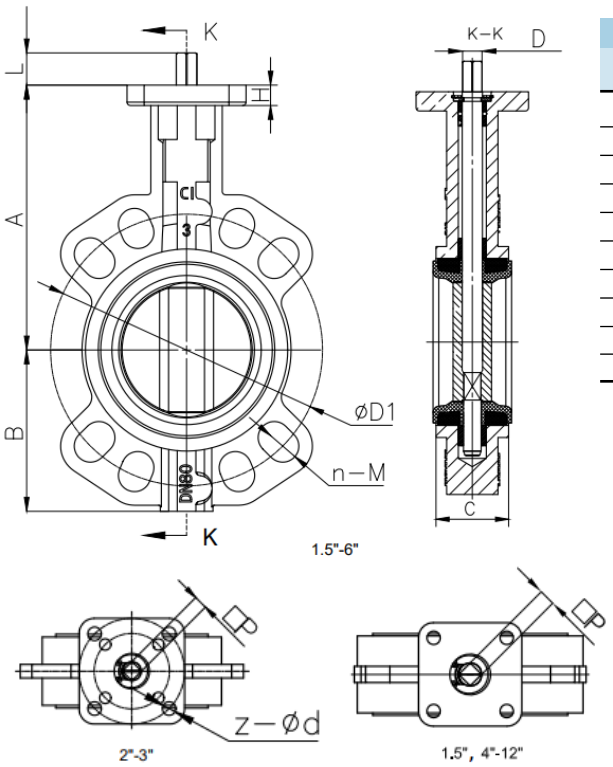

Габаритные и присоединительные размеры										
DN	A	B	C	L	P	Фланец	z-d	D1	n-M	Вес, кг
40	125	68	33	13	9	F05	4-7	110	4-18	2,2
50	138	80	42	13	9	F0507	4-7	125	4-18	2,5
65	151	89	44,7	13	9	F0507	4-7	145	4-18	3,2
80	156	95	45,2	16	9	F0507	4-7	160	4/8-18	3,6
100	167	114	52,1	19	11	F07	4-9	180	8-18	4,9
125	191	127	54,4	19	14	F07	4-9	210	8-18	7,0
150	202	141	55,8	19	14	F07	4-9	240	8-23	7,8
200	227	175	60,6	24	17	F10	4-12	295	8/12-23	13,2
250	280	203	65,6	24	22	F10	4-12	350/355	12-23/27	19,2
300	312	242	76,9	24	22	F10	4-12	400/410	12-23/18	32,5

Все права защищены

Складская программа

Артикул	Наименование	Код
VZACC-C-40-16-PN16-H2-V3-E-HL	Затвор дисковый DN40 PN16, диск нерж. Сталь CF8, уплотнение EPDM, корпус GG25, с рукояткой	30018993
VZACC-C-50-10-PN16-H2-V3-E	Затвор дисковый DN50 PN16, диск нерж. Сталь CF8, уплотнение EPDM, корпус GG25, под привод	30016188
VZACC-C-50-16-PN16-H2-V3-E-GB	Затвор дисковый DN50 PN16, диск нерж. Сталь CF8, уплотнение EPDM, корпус GG25, редуктор	30019003
VZACC-C-50-16-PN16-H2-V3-E-HL	Затвор дисковый DN50 PN16, диск нерж. Сталь CF8, уплотнение EPDM, корпус GG25, с рукояткой	30018994
VZACC-C-65-10-PN16-H2-V3-E	Затвор дисковый DN65 PN16, диск нерж. Сталь CF8, уплотнение EPDM, корпус GG25, под привод	30018984
VZACC-C-65-16-PN16-H2-V3-E-GB	Затвор дисковый DN65 PN16, диск нерж. Сталь CF8, уплотнение EPDM, корпус GG25, редуктор	30019004
VZACC-C-65-16-PN16-H2-V3-E-HL	Затвор дисковый DN65 PN16, диск нерж. Сталь CF8, уплотнение EPDM, корпус GG25, с рукояткой	30018995
VZACC-C-80-10-PN16-H2-V3-E	Затвор дисковый DN80 PN16, диск нерж. Сталь CF8, уплотнение EPDM, корпус GG25, под привод	30018985
VZACC-C-80-16-PN16-H2-V3-E-GB	Затвор дисковый DN80 PN16, диск нерж. Сталь CF8, уплотнение EPDM, корпус GG25, редуктор	30019005
VZACC-C-80-16-PN16-H2-V3-E-HL	Затвор дисковый DN80 PN16, диск нерж. Сталь CF8, уплотнение EPDM, корпус GG25, с рукояткой	30018996
VZACC-C-100-10-PN16-H2-V3-E	Затвор дисковый DN100 PN16, диск нерж. Сталь CF8, уплотнение EPDM, корпус GG25, под привод	30018986
VZACC-C-100-16-PN16-H2-V3-E-GB	Затвор дисковый DN100 PN16, диск нерж. Сталь CF8, уплотнение EPDM, корпус GG25, редуктор	30019006
VZACC-C-100-16-PN16-H2-V3-E-HL	Затвор дисковый DN100 PN16, диск нерж. Сталь CF8, уплотнение EPDM, корпус GG25, с рукояткой	30018997
VZACC-C-125-10-PN16-H2-V3-E	Затвор дисковый DN125 PN16, диск нерж. Сталь CF8, уплотнение EPDM, корпус GG25, под привод	30018987
VZACC-C-125-16-PN16-H2-V3-E-GB	Затвор дисковый DN125 PN16, диск нерж. Сталь CF8, уплотнение EPDM, корпус GG25, редуктор	30019007
VZACC-C-125-16-PN16-H2-V3-E-HL	Затвор дисковый DN125 PN16, диск нерж. Сталь CF8, уплотнение EPDM, корпус GG25, с рукояткой	30018998
VZACC-C-150-10-PN16-H2-V3-E	Затвор дисковый DN150 PN16, диск нерж. Сталь CF8, уплотнение EPDM, корпус GG25, под привод	30018988
VZACC-C-150-16-PN16-H2-V3-E-GB	Затвор дисковый DN150 PN16, диск нерж. Сталь CF8, уплотнение EPDM, корпус GG25, редуктор	30019008
VZACC-C-150-16-PN16-H2-V3-E-HL	Затвор дисковый DN150 PN16, диск нерж. Сталь CF8, уплотнение EPDM, корпус GG25, с рукояткой	30018999
VZACC-C-200-10-PN16-H2-V3-E	Затвор дисковый DN200 PN16, диск нерж. Сталь CF8, уплотнение EPDM, корпус GG25, под привод	30018989
VZACC-C-200-16-PN16-H2-V3-E-GB	Затвор дисковый DN200 PN16, диск нерж. Сталь CF8, уплотнение EPDM, корпус GG25, редуктор	30019009
VZACC-C-200-16-PN16-H2-V3-E-HL	Затвор дисковый DN200 PN16, диск нерж. Сталь CF8, уплотнение EPDM, корпус GG25, с рукояткой	30019000
VZACC-C-250-10-PN16-H2-V3-E	Затвор дисковый DN250 PN16, диск нерж. Сталь CF8, уплотнение EPDM, корпус GG25, под привод	30018990
VZACC-C-250-16-PN16-H2-V3-E-GB	Затвор дисковый DN250 PN16, диск нерж. Сталь CF8, уплотнение EPDM, корпус GG25, редуктор	30019010
VZACC-C-250-16-PN16-H2-V3-E-HL	Затвор дисковый DN250 PN16, диск нерж. Сталь CF8, уплотнение EPDM, корпус GG25, с рукояткой	30019001
VZACC-C-300-10-PN16-H2-V3-E	Затвор дисковый DN300 PN16, диск нерж. Сталь CF8, уплотнение EPDM, корпус GG25, под привод	30018991
VZACC-C-300-16-PN16-H2-V3-E-GB	Затвор дисковый DN300 PN16, диск нерж. Сталь CF8, уплотнение EPDM, корпус GG25, редуктор	30019011
VZACC-C-300-16-PN16-H2-V3-E-HL	Затвор дисковый DN300 PN16, диск нерж. Сталь CF8, уплотнение EPDM, корпус GG25, с рукояткой	30019002

Все права защищены

VZACS

Дисковые затворы

Описание

- Универсальный поворотный дисковый затвор;
- Применим для большинства отраслей промышленности;
- Различные исполнения корпуса, диска и уплотнения;
- Условный диаметр DN40 – DN1600 (свыше DN300 по запросу);
- Сменное уплотнение

Система обозначений

□ - □ - □ - □ - □ - □ - □ - □ - □

Серия

VZACC	
VZACS	

Конструкция

C	Межфланцевый корпус
L	Корпус с резьбовыми проушинами, LUG
U	Корпус U-типа
F	Фланцевый корпус
2E	Двойной эксцентрик

Условный проход

40…1600	Номинальный диаметр

Рабочее давление

2,5	До 2,5 бар
6	До 6 бар
10	До 10 бар
16	До 16 бар

Условное давление

PN6	Ру6
PN10	Ру10
PN16	Ру16

Материал корпуса

H2	Чугун GG25
H1	Чугун GGG25
H5	Углеродистая сталь WCB
V3	Нержавеющая сталь CF8
V9	Нержавеющая сталь CF8M

Материал диска

H2	Чугун с никелированием
H2N	Чугун с нейлоновым покрытием
H2E	Чугун с эпоксидным покрытием
BR	Бронза
V3	Нержавеющая сталь CF8
V9	Нержавеющая сталь CF8M
V9P	Нержавеющая сталь CF8M+PTFE

Материал уплотнения

E	EPDM
N	NBR
E3	EPDM WRAS (для питьевой воды)
E4	EPDM – HT (до 130°C)
E5	EPDM абразивостойкий
P	PTFE
V	VITON

Управление

	Голый вал
HL	Рукоятка
GB	Редуктор

Пример заказа: VZACC-C-40-16-PN16-H2-V3-E-HL, серия VZACC, C - межфланцевый корпус, 40 - диаметр условного прохода 40 мм, 16 - рабочее давление 16 бар, PN16 – условное давление, H2 - материал корпуса чугун GGG25, V3 - материал диска нержавеющая сталь CF8, E - материал уплотнения EPDM, HL – управление при помощи рукоятки.

Версия 09.2025
Все права защищены

Конструкция

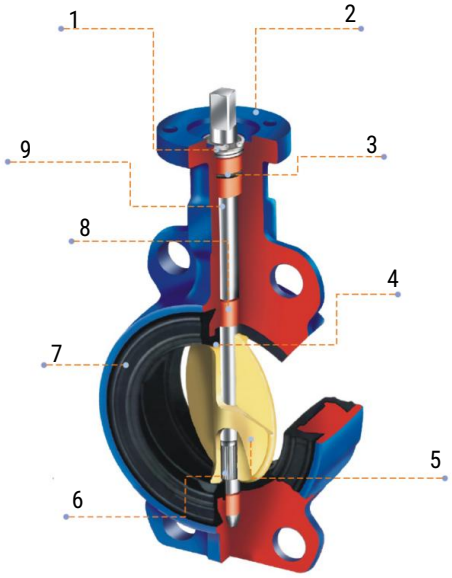

1. Верхнее уплотнение: предотвращает попадание пыли и грязи внутрь корпуса, а также протечки по валу.
2. Монтажный фланец: выполнен по стандарту ISO 5211, предназначен для установки рукоятки, штурвала, пневматического или электрического привода.
3. Уплотнительное кольцо: предотвращает утечки среды из трубопровода при повреждении основного уплотнения.
4. Крепление диска: сопряжение посредством квадрата жестко фиксирует диск на валу предотвращая его смещение в случае вибрации или больших нагрузок.
5. Диск: шлифованная кромка обеспечивает герметичность, минимизирует крутящий момент и продлевает срок службы.
6. Шлицевое или квадратное сочленение вала и диска (в зависимости от диаметра).
7. Сменное уплотнение: выступающее за габариты затвора уплотнение герметизирует поверхность стыка с ответным фланцем.
8. Подшипники вала: снижают крутящий момент и предотвращают заклинивание вала.
9. Вал: цельный вал жестко фиксирует положение диска в затворе.

Технические характеристики

Основные характеристики	Описание
Корпус	GG25, GGG50, WCB, CF8/CF8M
Уплотнение	EPDM, NBR, EPDM WRAS, EPDM-HT, EPDM абразивостойкий, PTFE, VITON
Вал	Нержавеющая сталь 316, 410, 17-4PH
Диск	Высокопрочный чугун с покрытием никелем, Нержавеющая сталь, Бронза
Подшипник вала	PTFE, Бронза
Уплотнительное кольцо	NBR, EPDM
Условный диаметр	40-1600
Присоединение	Межфланцевое (Wafer), LUG тип, U тип
Температурное исполнение, °C	До +200 в зависимости от материала уплотнения

Крутящие моменты

- Крутящие моменты на затворах в зависимости от диаметра и давления рабочей среды;
- Все крутящие моменты не включают коэффициент запаса;
  Рекомендуемый коэффициент запаса для жидкостей 1,3, для сложных сред 1,5;
- Только жидкости от +20 до +80°C

DN	40	50	65	80	100	125	150	200	250	300
PN10	8	10	13	22	37	55	74	125	240	350
PN16	13	17	22	38	56	85	120	230	310	420

Присоединение клапана	Расход Kv	Давление рабочей среды	Номер для заказа	Код заказа	Вес, г
G2”	47,5 м³/ч	0…1,2 МПа	30021182	VZXF-L-M22C-G2-450-TT60-CS	4 600

Все права защищены

Значения Kv [м3/ч] в зависимости от угла открытия затвора

Условный диаметр	20	30	40	50	60	70	80	90
40	2,7	8,5	16	25	37	46	50	
50	2	7	15	28	45	68	88	100
65	3	11	24	48	85	138	180	210
80	8	22	50	83	134	230	312	360
100	15	35	70	130	225	410	585	650
125	28	70	135	230	360	600	920	1050
150	33	95	205	320	580	980	1410	1620
200	60	175	355	580	910	1600	2450	2800
250	132	340	590	940	1480	2550	3950	4480
300	200	505	980	1450	2100	3800	5960	6800

Габаритные и присоединительные размеры

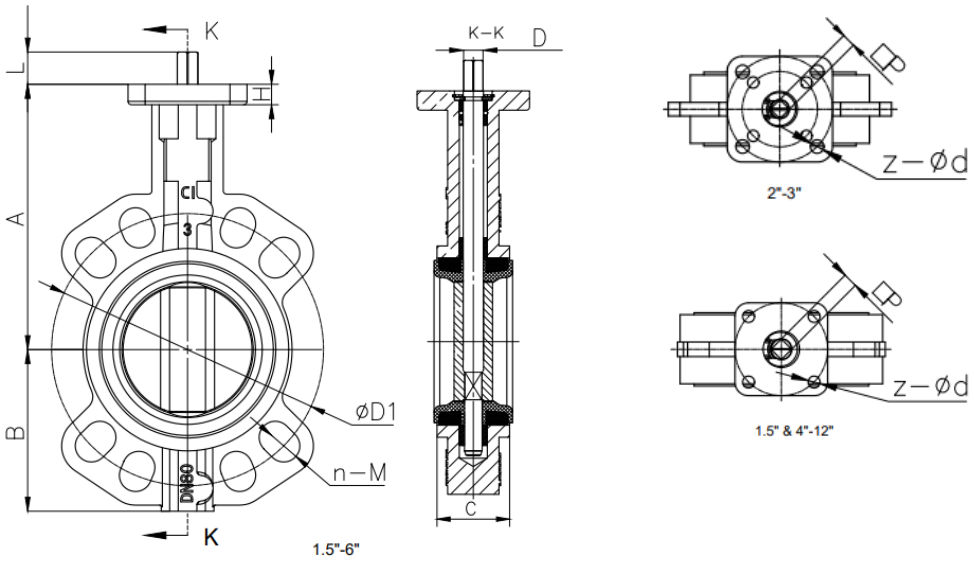

Габаритные и присоединительные размеры										
DN	A	B	C	L	P	Фланец	z-d	D1	n-M	Вес, кг
40	125	68	33	13	9	F05	4-7	110	4-18	2,2
50	138	80	42	13	9	F0507	4-7	125	4-18	2,5
65	151	89	44,7	13	9	F0507	4-7	145	4-18	3,2
80	156	95	45,2	16	9	F0507	4-7	160	4/8-18	3,6
100	167	114	52,1	19	11	F07	4-9	180	8-18	4,9
125	191	127	54,4	19	14	F07	4-9	210	8-18	7,0
150	202	141	55,8	19	14	F07	4-9	240	8-23	7,8
200	227	175	60,6	24	17	F10	4-12	295	8/12-23	13,2
250	280	203	65,6	24	22	F10	4-12	350/355	12-23/27	19,2
300	312	242	76,9	24	22	F10	4-12	400/410	12-23/18	32,5

Версия 09.2025
Все права защищены

VZACS-…-P

Затворы для коррозионноактивных или агрессивных сред

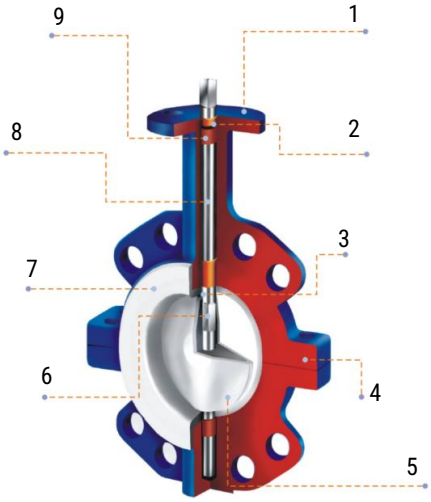

Описание

- Серия затворов VZACS-…-P предназначена для коррозионноактивных или агрессивных сред;
- Превосходная конструкция и манжета из материала PTFE обеспечивают максимальную надежность и герметичность

1. Монтажный фланец: выполнен по стандарту ISO5211;
2. Верхнее уплотнение: предотвращает попадание пыли и грязи внутрь корпуса , а также протечки по валу;
3. Точная обработка места контакта диска и футеровки затвора предотвращает утчеку по валу;
4. Разъемный корпус;
5. Диск: нержавеющая сталь либо нержавеющая сталь с покрытием PFA (6 мм. минимум).
6. Квадратное сочленение вала и диска;
7. Манжета PTFE толщиной 2-5 мм;
8. Вал: цельный или двух составной, в зависимости от модели;
9. Подшипники снижают крутящий момент затвора и предотвращают заклинивание вала.

Габаритные и присоединительные размеры

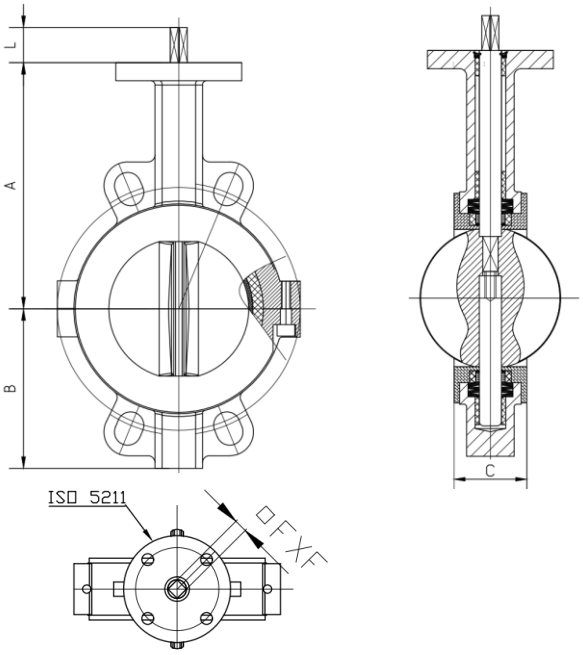

Габаритные и присоединительные размеры						
DN	A	B	C	L	Фланец	FxF
50	140	67,5	43	32	F05	11
65	150	72	46	32	F05	11
80	158	90	46	32	F05	11
100	176	117	52	32	F07	11
125	190	128,5	56	32	F07	14
150	210	140,5	56	32	F07	14
200	236	180	60	41	F10	12
250	276	203	68	41	F10	22
300	305	242	78	41	F10	22

Крутящие моменты

- Крутящие моменты на затворах в зависимости от диаметра и давления рабочей среды;
- Все крутящие моменты не включают коэффициент запаса;
  Рекомендуемый коэффициент запаса для жидкостей 1,3;
- Только жидкости от +20 до +80°C

DN	50	65	80	100	125	150	200	250	300
PN10	26	32	61	95	133	242	363	605	690

Все права защищены

VZACS-F

Фланцевые дисковые затворы с двойным эксцентриком

Описание

- Серия двухэксцентриковых затворов VZACS предназначена для использования в системах водоснабжения и водоотведения
- Двойной эксцентрик позволяет снизить крутящий момент в середине хода диска, а также снизить износ уплотнения, т.к. контакт диска с уплотнением происходил только в момент уплотнения при закрытии

Габаритные и присоединительные размеры PN10

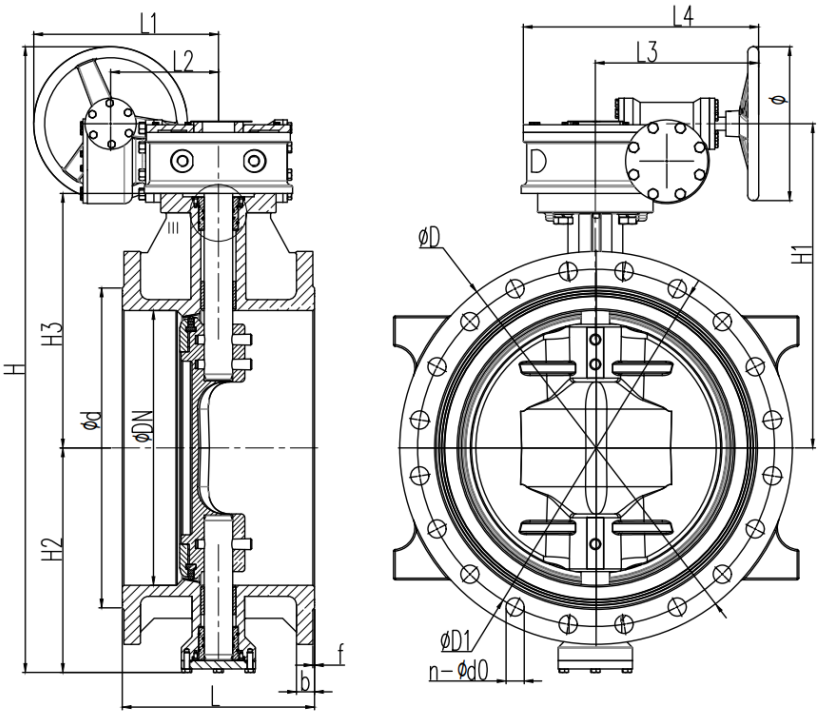

Габаритные и присоединительные размеры PN 10																
DN	D	D1	n-d0	b	f	d	H	H1	H2	H3	L	L1	L2	L3	L4	Ф
100	220	180	8-19	19	3	156	405	207	130	171	190	113	45	144	196	136
150	285	240	8-23	19	3	211	541	244	164	198	210	196	63	210	280	265
200	340	295	8-23	20	3	266	625	286	206	240	230	196	63	210	280	265
250	395	350	12-23	22	3	319	682	324	225	278	250	196	63	210	280	265
300	445	400	12-23	24,5	4	370	739	345	261	299	270	213	80	233	309	265
350	505	460	16-23	24,5	4	429	879	393	296	343	290	298	108	277	389	380
400	565	515	16-28	24,5	4	480	938	423	325	373	310	298	108	277	389	380
450	615	565	20-28	25,5	4	530	1007	462	355	403	330	310	120	283	411	380
500	670	620	20-28	26,5	4	582	1121	522	409	463	350	310	120	283	411	380
600	780	725	20-31	30	5	682	1333	668	465	540	390	400	200	301	432	400
700	895	840	24-31	32,5	5	794	1429	707	522	550	430	428	228	355	501	400
800	1015	950	24-34	35	5	901	1562	781	581	624	470	428	228	355	501	400
900	1115	1050	28-34	37,5	5	1001	1718	850	643	680	510	468	243	378	548	450
1000	1230	1160	28-37	40	5	1112	1917	935	757	765	550	468	243	378	548	450
1200	1455	1380	32-41	45	5	1328	2139	1087	827	878	630	527	302	476	656	450

Версия 09.2025
Все права защищены

Габаритные и присоединительные размеры PN16

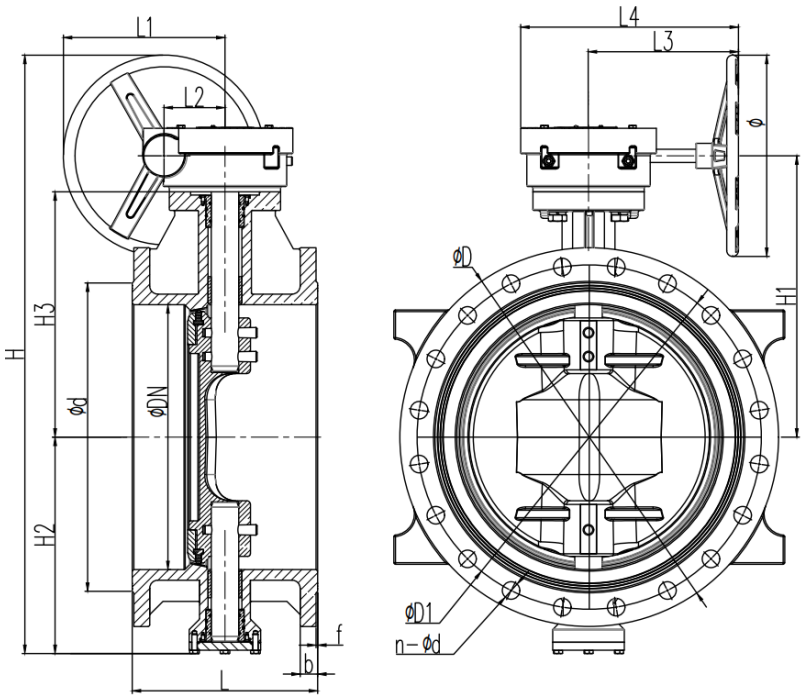

Габаритные и присоединительные размеры PN 16																
DN	D	D1	n-d0	b	F	d	H	H1	H2	H3	L	L1	L2	L3	L4	Ф
100	220	180	8-19	19	3	156	405	207	130	171	190	113	45	144	196	136
150	285	240	8-23	91	3	211	541	244	164	198	210	196	63	210	280	265
200	340	295	12-23	20	3	266	625	286	206	240	230	196	63	210	280	265
250	405	355	12-28	22	3	319	682	324	225	278	250	196	63	210	280	265
300	460	410	12-28	24,5		370	739	345	261	299	270	213	80	233	309	265
350	520	470	16-28	26,5	4	429	879	393	296	343	290	298	108	277	389	380
400	580	525	16-31	28	4	480	938	423	325	373	310	298	108	277	389	380
450	640	585	20-31	30	4	548	1007	462	355	403	330	310	120	283	411	380
500	715	650	20-34	31,5	4	609	1121	522	409	463	350	310	120	283	411	380
600	840	770	20-37	36	5	720	1333	668	465	540	390	400	200	301	432	400
700	910	840	24-37	39,5	5	794	1429	707	522	550	430	428	228	355	501	400
800	1025	950	24-41	43	5	901	1562	781	581	624	470	428	228	355	501	400
900	1125	1050	28-41	46,5	5	1001	1718	850	643	680	510	468	243	378	548	450
1000	1255	1170	28-44	50	5	1112	1917	935	757	765	550	468	243	378	548	450
1200	1485	1390	32-50	57	5	1328	2139	1087	827	878	630	527	302	476	656	450

Все права защищены

VZACS-

Затворы с удлиненным фланцевым корпусом

Описание

- Серия затворов VZACS с симметричным диском и фланцевым корпусом предназначена для использования в системах водоснабжения и водоотведения
- Фланцевый удлиненный корпус позволяет использовать затворы в системах пластиковых трубопроводов с заужаемым проходным сечением
- Диаметры выше 350 мм доступны по запросу

Габаритные и присоединительные размеры PN16

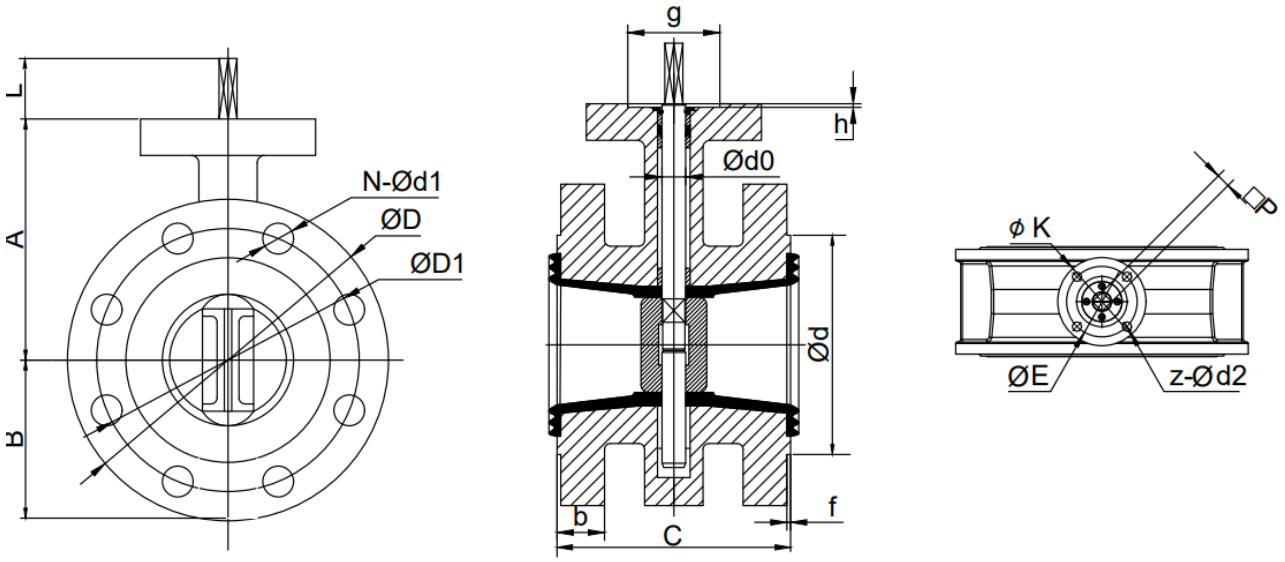

Габаритные и присоединительные размеры PN 16																	
DN	A	B	C	L	P	Ф	D	D1	N-d1	b	f	d	K	E	z-d2	g	h
50	139	80	108	30	11	12,6	165	125	4-19	19	3	99	90	70	4-10	55	3
65	146	89	112	30	11	12,6	185	145	4-19	19	3	118	90	70	4-10	55	3
80	150	95	114	30	11	12,6	200	160	8-19	19	3	132	90	70	4-10	55	3
100	177	114	127	30	11	15,7	220	180	8-19	19	3	156	90	70	4-10	55	3
125	179	125	140	30	14	18,9	250	210	8-19	19	3	184	90	70	4-10	55	3
150	201	139	140	30	14	18,9	285	240	8-23	19	3	211	90	70	4-10	55	3
200	230	170	152	40	17	22,1	340	295	12-23	20	3	266	125	102	4-12	70	3
250	267	198	165	40	22	28,4	405	355	12-28	22	3	319	125	102	4-12	70	3
300	298	223	178	40	22	31,6	460	410	12-28	24,5	4	370	125	102	4-12	70	3
350	310	254	190	45	22	31,6	520	470	16-28	26,5	4	429	125	102	4-12	70	3

Версия 09.2025
Все права защищены

VZ3EC

Дисковые затворы

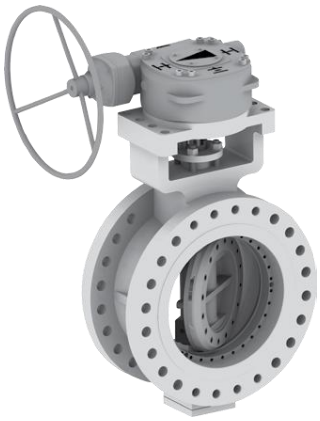

Описание

- Дисковый затвор с двойным или тройным эксцентриситетом;
- Корпус затвора в исполнении: межфланцевое (Wafer), межфланцевое с резьбовыми отверстиями (Lug), фланцевое (по DIN, ANSI), под приварку;
- Широкий спектр возможных материалов;
- Варианты уплотнений: ламинарное металл-графитовое уплотнение, цельное металлическое уплотнение, фторопласт

Система обозначений

□ - □ - □ - □ - □ - □ - □ - □ - □ - □ - □ - □ - □

Серия

VZ3EC	

Конструкция

2E	Двойной эксцентрик
3E	Тройной эксцентрик

Номер серии

A…Z	Номер серии от A до Z

Тип корпуса

C	Межфланцевый корпус
L	Межфланцевый корпус с резьбовыми проушинами
W	Корпус с концами под приварку
F	Фланцевый корпус

Номинальный диаметр DN

50-2000	от 50 до 2000 мм

Стандарт присоединения

S8	DIN EN 1092-1
S4	ГОСТ
S1	ANSI

Номинальное давление PN

PN	6-100 бар
CL	150-900

Материал корпуса *

WCB	Углеродистая сталь ASTM A 216 Gr. WCB

Материал вала *

F6	Нержавеющая сталь ASTM A182 F6A

Материал диска *

WCB	Углеродистая сталь ASTM A 216 Gr. WCB

Материал уплотнения *

SG	Нержавеющая сталь 304 + Графит

Направление подачи среды

U	Однонаправленное
B	Двунаправленное

Управление

BS	Голый вал
HL	Рукоятка
GB	Редуктор

* Другие возможные материалы указаны отдельно ниже в таблице.

Пример заказа: VZ3EC-3E-A-F-100-S1CL300-WCB-F6-WCB-SG-U-GB, серия VZ3EC, 3E – тройной эксцентрик, A – серия A (серия A - стандарт), F – фланцевый корпус, 100 – условный диаметр 100 мм, S1 – стандарт присоединения ANSI, CL300 – класс давления по ANSI, WCB – материал корпуса углеродистая сталь WCB, F6 – материал вала нержавеющая сталь F6A, WCB – материал диска углеродистая сталь WCB, SG – материал уплотнения нержавеющая сталь 304 + графит, U – односторонняя подача рабочей среды, GB – управление затвором ручной редуктор.

Все права защищены

Технические характеристики

Материалы дисковых затворов		
Материал корпуса	**WCB**	Углеродистая сталь ASTM A 216 Gr. WCB
	LCB	Низкотемпературная углеродистая сталь ASTM A352 Gr. LCB
	LCC	Низкотемпературная углеродистая сталь ASTM A352 Gr. LCC
	LC1	Низкотемпературная углеродистая сталь ASTM A352 Gr. LC1
	CF8	Нержавеющая сталь ASTM A 351 Gr. CF8
	CF8M	Нержавеющая сталь с содержанием молибдена ASTM A 351 Gr. CF8M
	CF3	Нержавеющая сталь ASTM A 351 Gr. CF3
	CF3M	Нержавеющая сталь с содержанием молибдена ASTM A 351 Gr. CF3M
	WC6	Нержавеющая сталь ASTM A 217 Gr. WC6
	DSS	Дуплексная сталь Duplex 2205
	AS	Специальный сплав ASTM A494 CW-12MW
	TI	Титановый сплав 316Ti
Материал вала	**F6**	Нержавеющая сталь ASTM A182 F6A
	17	Нержавеющая сталь ASTM A564 17-4PH
	31G	Нержавеющая сталь 310S
	CR3	Нержавеющая сталь 1Cr13
	TP431	ASTM A276 TP431
	19	Нержавеющая сталь XM-19
	C4	Нержавеющая сталь SS304
Материал диска	**WCB**	Углеродистая сталь ASTM A 216 Gr. WCB
	LCB	Низкотемпературная углеродистая сталь ASTM A352 Gr. LCB
	LCC	Низкотемпературная углеродистая сталь ASTM A352 Gr. LCC
	LC1	Низкотемпературная углеродистая сталь ASTM A352 Gr. LC1
	CF8	Нержавеющая сталь ASTM A 351 Gr. CF8
	CF8M	Нержавеющая сталь с содержанием молибдена ASTM A 351 Gr. CF8M
	CF3	Нержавеющая сталь ASTM A 351 Gr. CF3
	CF3M	Нержавеющая сталь с содержанием молибдена ASTM A 351 Gr. CF3M
	WC6	Легирования сталь ASTM A 217 Gr. F11 (WC6)
	DSS	Дуплексная сталь Duplex 2205
	AS	Специальный сплав ASTM A494 CW-12MW
	TI	Титановый сплав 316Ti
Материал уплотнения	**SG**	Нержавеющая сталь 304 + Графит
	SS	Нержавеющая сталь 304 с покрытием стеллитом
	S6	Нержавеющая сталь 316 + Графит
	S7	Нержавеющая сталь 316 с покрытием стеллитом
	F51	Дуплексная сталь 2205 + графит
	ADM	Материал в соответствии с материалом диска с покрытием стеллитом
	PF	Фторопласт

Основные технические характеристики	Описание
Функция клапана	2 / 2-клапан
Конструкция	Поворотный затвор в вариантах исполнения: межфланцевый корпус Wafer (C), межфланцевый корпус с резьбовыми отверстиями Lug (L), фланцевый корпус (F) и корпус с концами под приварку (W)
Конструкция вала\диска	Конструкция вала предотвращает его выбрасывание под воздействием давления среды, диск соединен с валом посредством шпонки или двойным сочленением – штифт-шпонка.
Принцип уплотнения	Металл-графитовое / Металл-металл / PTFE
Тип управления	Рукоятка, ручной червячный редуктор, пневмопривод одностороннего / двустороннего действия, электропривод, электрогидропривод.
Направление потока	Одно- либо двунаправленное. (необходимо указать при размещении заказа)
Тип монтажа	На трубопроводе
Монтажное положение	< DN400 любое положение / > DN400 предпочтительно горизонтальное положение
Стандарт присоединения	DIN EN 1092-1 PN 16 – 40 – 64 – 100 / ANSI cl. 150 – 300 – 600 – 900

Расходные характеристики в зависимости от номинального давления и диаметра затвора, при полном открытии

Ду, мм		50	80	100	125	150	200	250	300	350	400	450	500	600	700	800	900	1000	1200	1400	1600	1800
Cv	PN10	72	153	316	543	914	1980	3250	4810	6650	9400	11900	15300	22600	32100	35000	57400	72700	112000	138000	155000	225000
	PN16	72	153	316	543	914	1980	3140	4650	6480	8810	11300	14500	21500	30200	32000	53600	67000	104000	132000	146000	198000

Версия 09.2025
Все права защищены

Крутящие моменты и монтажный фланец под привод

Данные ниже крутящие моменты даны для затворов с односторонней подачей рабочей среды и не включают коэффициент запаса.
Рекомендованный коэффициент запаса для электроприводов 30%, для пневмоприводов 50%.

DN / PN	6	10	16	25	40	63 / 64	100
50	25 Н.м / F07	29 Н.м / F07	35 Н.м / F07	55 Н.м / F07	80 Н.м / F07	125 Н.м / F07	/
65	29 Н.м / F07	35 Н.м / F07	60 Н.м / F07	80 Н.м / F07	100 Н.м / F07	140 Н.м / F07	202 Н.м / F07
80	34 Н.м / F07	57 Н.м / F07	80 Н.м / F07	100 Н.м / F07	140 Н.м / F07	290 Н.м / F10	467 Н.м / F10
100	61 Н.м / F07	102 Н.м / F07	140 Н.м / F07	175 Н.м / F07	250 Н.м / F10	500 Н.м / F10	792 Н.м / F10
125	104 Н.м / F10	165 Н.м / F10	225 Н.м / F10	280 Н.м / F10	405 Н.м / F10	600 Н.м / F12	930 Н.м / F12
150	178 Н.м / F10	250 Н.м / F10	350 Н.м / F10	500 Н.м / F10	780 Н.м / F12	1000 Н.м / F14	2791 Н.м / F14
200	201 Н.м / F12	400 Н.м / F12	600 Н.м / F12	800 Н.м / F12	1190 Н.м / F14	1500 Н.м / F14	3435 Н.м / F16
250	353 Н.м / F12	518 Н.м / F12	950 Н.м / F12	1240 Н.м / F14	1850 Н.м / F14	2500 Н.м / F16	5366 Н.м / F16
300	635 Н.м / F14	990 Н.м / F14	1350 Н.м / F14	2000 Н.м / F14	2410 Н.м / F16	3000 Н.м / F16	11269 Н.м / F25
350	819 Н.м / F14	1620 Н.м / F16	2000 Н.м / F16	2820 Н.м / F16	4050 Н.м / F16	4500 Н.м / F25	13416 Н.м / F25
400	1047 Н.м / F16	1940 Н.м / F16	2500 Н.м / F16	3720 Н.м / F16	5510 Н.м / F25	6100 Н.м / F25	16207 Н.м / F25
450	1451 Н.м / F16	2450 Н.м / F16	3200 Н.м / F16	4390 Н.м / F25	6440 Н.м / F25	13000 Н.м / F30	19964 Н.м / F30
500	2043 Н.м / F16	3280 Н.м / F25	5000 Н.м / F25	5750 Н.м / F25	8230 Н.м / F30	16500 Н.м / F30	25223 Н.м / F35
600	2779 Н.м / F16	5540 Н.м / F25	6000 Н.м / F25	9000 Н.м / F30	13200 Н.м / F30	24000 Н.м / F35	36494 Н.м / F35
700	3080 Н.м / F25	6300 Н.м / F30	6800 Н.м / F30	12000 Н.м / F30	19800 Н.м / F35	35000 Н.м / F40	
800	3912 Н.м / F25	7300 Н.м / F30	9000 Н.м / F30	17000 Н.м / F35	29000 Н.м / F40	45000 Н.м / F40	
900	5275 Н.м / F30	8400 Н.м / F35	11000 Н.м / F35	26000 Н.м / F35	35000 Н.м / F40		
1000	6915 Н.м / F30	11700 Н.м / F35	13500 Н.м / F35	32000 Н.м / F40	41000 Н.м / F48		
1200	12540 Н.м / F40	20500 Н.м / F40	23000 Н.м / F40	42000 Н.м / F40	59000 Н.м / F48		
1400	24650 Н.м / F40	26589 Н.м / F48	34900 Н.м / F48	54600Nm / F48			
1600	40850 Н.м / F48	43375 Н.м / F48	48600 Н.м / F48	71000Nm / F48			

Материалы основных частей

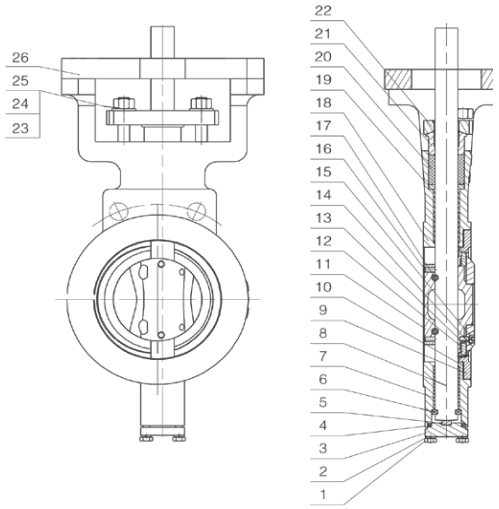

Поз.	Наименование	Материал
1	Болт	A193 B7
2	Пружинная шайба	A29M 5140
3	Нижняя крышка	A29M 1025
4	Уплотнение	304+Graphite
5	Шайба	SS304
6	Шайба	SS304
7	Подшипник	304+Nitride
8	Вал	17-4PH
9	Седло	F304+STL
10	Уплотнение корпуса	304+Graphite
11	Диск	A351 CF8
12	Шайба	304+Graphite
13	Упорное кольцо	F304+STL
14	Сальник	F304
15	Болт	A193 B8
16	Зажимной винт	A193 B8
17	Штифт	SS304
18	Корпус	A216 WCB
19	Шайба сальника	SS304
20	Сальник	Graphite
21	Подшипник сальника	A29M 1025
22	Упор сальника	A29M 1025
23	Шпилька	ASTM A193 B7
24	Пружинная шайба	A29M 5140
25	Гайка	ASTM A194 2H
26	Фланец	A29M 1025

Все права защищены

Габаритные и присоединительные размеры

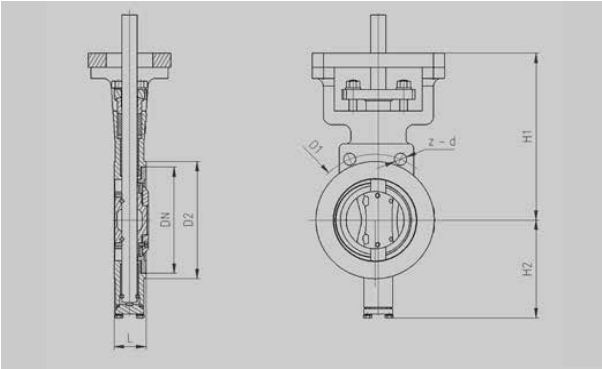

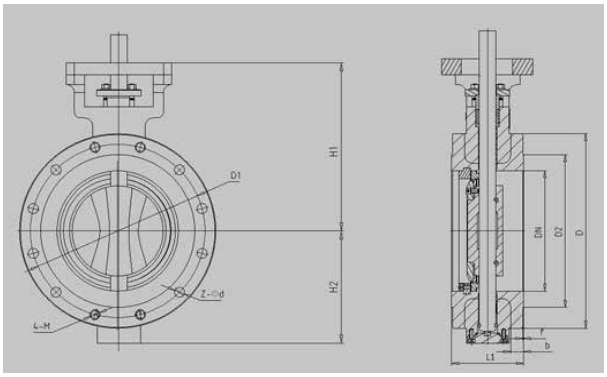

PN 1,6 MPa														
DN, мм	L	L1	D	D1	D2	b	f	N	Z-Ød	M	d1	H	H1	H2
DN50	108	43	165	125	102	18	3	4	4-Ø18	16	47	30	213	109
DN80	114	49	200	160	138	20	3	8	4-Ø18	16	78	36	242	134
DN100	127	56	220	180	158	22	3	8	4-Ø18	16	96	42	265	147
DNI25	140	64	250	210	188	22	3	8	4-Ø18	16	121	48	284	171
DN150	140	70	285	240	212	22	3	8	4-Ø22	20	146	54	297	184
DN200	152	71	340	295	268	24	3	12	8-Ø22	20	202	60	334	218
DN250	165	76	405	355	320	26	3	12	8-Ø26	24	245	66	363	256
DN300	178	83	460	410	378	28	4	12	8-Ø26	24	303	84	410	297
DN350	190	92	520	470	428	30	4	16		24	351	99	463	337
DN400	216	102	580	525	490	32	4	16		27	398	106	486	368
DN450	222	114	640	585	550	34	4	20		27	450	118	540	393
DN500	229	127	715	650	610	36	4	20		30	501	125	610	436
DN600	267	154	840	770	725	38	5	20		33	602	138	6383	499
DN700	292	165	910	840	795	40	5	24		33	692	139	706	557
DN800	318	190	1025	950	900	42	5	24		36	792	143	836	676
DN900	330	200	1125	1050	1000	44	5	28		36	892	152	899	737
DN1000	410	216	1255	1170	1115	46	5	28		39	992	195	993	796
DN1200	470	276	1485	1390	1330	52	5	32		45	1192	208	1127	915
DN1400	530	390	1685	1590	1530	58	5	36		45	1392	210	1228	1054
DN1600	600	440	1930	1820	1750	64	5	40		52	1592	230	1268	1128
DN1800	670	490	2130	2020	1950	68	5	44		52	1792	240	1342	1199
DN2000	760	540	2345	2230	2150	70	5	48		56	1992	260	1433	1315

PN 4,0 MPa														
DN, мм	L1	L3	D	D1	D2	b	f	N	Z-Ød	M	d1	H	H1	H2
DN80	150	43	165	125	102	20	3	4	4-Ø18	16	47	35	150	130
DN80	180	49	200	160	138	24	3	8	4-Ø18	16	78	40	181	146
DN100	190	56	235	190	162	24	3	8	4-Ø22	20	96	41	221	167
DNI25	200	64	270	220	188	26	3	8	4-Ø26	24	120	42	248	188
DN150	210	70	300	250	218	28	3	8	4-Ø26	24	145	73	289	209
DN200	230	71	375	320	285	34	3	12	8-Ø30	27	200	74	324	250
DN250	250	76	450	385	345	38	3	12	8-Ø33	30	252	90	340	291
DN300	270	83	515	450	410	42	4	16		30	301	91	431	327
DN350	290	127	580	510	465	46	4	16		33	351	122	522	368
DN400	310	140	660	585	535	50	4	16		36	398	115	539	419
DN450	330	160	685	610	560	57	4	20		36	448	116	510	430
DN500	350	170	755	670	615	57	4	20		39	495	138	556	475
DN600	390	200	890	795	735	72	5	20		45	595	139	655	551

Все права защищены

CIDV

Затворы дисковые поворотные в сборе с управлением

Описание

Предназначен для эксплуатации с различными рабочими средами. Используется в водоподготовке, общепромышленных производствах, целлюлозно-бумажной, химической, горнодобывающей промышленности.

Оснащенные новыми техническими решениями, сборки серии CIDV имеют следующие преимущества:

- Надежность
- Универсальность
- Широкий номенклатурный ряд
- Большая вариативность исполнений
- Полный выходной контроль собранных изделий
- Наличие онлайн-конфигуратора для быстрого и правильного выбора комплекта по заданным параметрам

Технические характеристики

Основные характеристики	Описание
Исполнение корпуса затвора	Межфланцевый
Материал корпуса затвора	Серый чугун, высокопрочный чугун
Доступные типоразмеры	40…1600
Уплотнение	EPDM, NBR, EPDM-HT, EPDM абразивостойкий
Материал диска	Нержавеющая сталь
Давление рабочей среды, бар	0…16
Тип пневмопривода	Двустороннего и одностороннего действия
Тип блока датчиков	Сухой перекидной контакт, индуктивный, аналоговый
Распределитель	По стандарту Namur. Функции 5/2, 3/2, 5/3
Позиционер	Интеллектуальный, электропневматический
Рабочее напряжение	24V DC, 220V AC

Конструкция

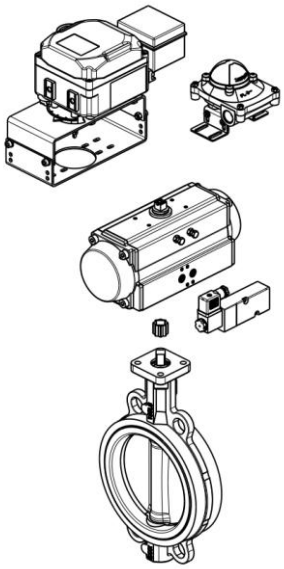

Название	Описание
Дисковый затвор	Номинальный диаметр 40…1600 мм
Редуцирующая втулка	Для компенсации разницы в размере вала дискового затвора и присоединительного квадрата в приводе
Привод	Пневмопривод, присоединение по VDI/VDE 3845, ISO 5211
Распределитель	Для управления пневмоприводом
Блок датчиков конечных положений	Для определения положения поворотного привода
Позиционер	Пропорциональное управление. Обеспечивает задание необходимого угла поворота диска затвора

Все права защищены

Система обозначений

□ - □ - □ - □ - □ - □ - □□ - □ - □ - □ - □

Серия

CIDV-P	Система без эл. компонентов
CIDV-PE	Система с эл. компонентами

Тип затвора

C	Межфланцевый корпус GG25, диск CF8)
S	Межфланцевый корпус GGG25, диск CF8M

Условный проход

40…1600	Номинальный диаметр

Рабочее давление

10	До 10 бар
16	До 16 бар

Условное давление

PN10	Ру10
PN16	Ру16

Материал уплотнения

E	EPDM
N	NBR
E4	EPDM – HT (до 130°C)
E5	EPDM абразивостойкий

Управление

32..400D	Пневмопривод двустороннего действия
52…400SR	Пневмопривод одностороннего действия

Количество пружин*

	Без
5…12	Усилие одной пружины равноценно 0,5 бара питания привода

Блок датчиков

M	Сухой перекидной контакт, двухпроводной
I	Индуктивный, трехпроводной, 24V DC
A	Аналоговый датчик
	Без

Распределитель

52M	5/2 моностабильный (1 катушка)
52B	5/2 бистабильный (2 катушки)
32	3/2
5/3C	5/3 с закрытой центральной позицией
	Без

Позиционер

1N	CMSCS-1-2-6-N
11	CMSCS-1-2-6-1 с обр св 4-20
12	CMSCS-1-2-6-2 с датч обр св
2N	CMSCS-2-2-6-N
21	CMSCS-2-2-6-1-N с обр св 4-20
22	CMSCS-2-2-6-N-1 с датч обр св
	Без

Рабочее напряжение

24VDC	24V DC
220VAC	220V AC
	Без электрических компонентов

Пример заказа: CIDV-C-C-100-10-PN16-E-AP-B-075D-52M-24VDC, затвор с межфланцевым корпусом, диаметр условного прохода 100 мм, рабочее давление 16 бар, условное давление 10 бар, материал уплотнения EPDM, с пневмоприводом двустороннего действия, с 5/2 распределителем 24V DC.

SMARTA
www.smarta.ru
8 (800) 550 3487
Версия 09.2025
Все права защищены

VZBVB

Шаровые краны для специальных применений

Описание

- Благодаря своей конструкции и широкому спектру применяемых материалов краны шаровые серии VZBVB работают во многих отраслях промышленности от обычных систем водоподготовки до сложных химических, нефтехимических и целлюлозно-бумажных предприятий
- В том числе может быть использован для подачи чистых сред (например, кислорода) или сред с содержанием твердых включений (таких как бумажная пульпа)

Основные области применения:

Нефте- и газоперерабатывающая промышленности, в том числе применение в области криогенных температур. Химическая промышленность (при условии использования специальных материалов), горнодобывающая и целлюлозная промышленность (упрочняющие поверхности для работы с абразивными средами).

В случае использования на вязких средах или средах, склонных к полимеризации, клапаны могут быть снабжены дополнительно паровой рубашкой для подачи греющих или охлаждающих жидкостей (пар, масло (ВОТ), вода или этиленгликоль). При использовании на криогенных средах требуется создание термической развязки для исключения возможности получения термического ожога обслуживающим персоналом.

Основные применяемые материалы для изготовления корпуса, шара и уплотнений указываются в данном каталоге. Все нестандартные применения могут быть рассмотрены сотрудниками технической поддержки SMARTA с целью наиболее оптимального подбора оборудования.

Клапаны могут быть изготовлены как во фланцевом, так и в исполнении «под приварку» для установки в магистральный трубопровод.

Конструкция клапана:
1. С плавающим шаром
2. С шаром в опорах.
3. С вертикальной загрузкой шара.

Клапаны могут быть изготовлены как с редуцированным проходом, так и полнопроходным. В последнем случае обеспечивается минимальный перепад давления на открытом устройстве, а также возможность применения очистных или диагностических приспособлений на магистральных трубопроводах.

В зависимости от применяемых рабочих сред может использоваться либо мягкое уплотнение, либо уплотнение из металла. Поверхность металлических уплотнений упрочняется с помощью твердых сплавов, в то время как рабочая поверхность шара подвергается глубокому хромированию или плазменному азотированию, что повышает износостойкость седла и шара в условиях абразивных сред, либо при применении клапана на высоких температурах. Мягкие уплотнения (PTFE, RPTFE, и т.д. – в зависимости от задачи) имеют высокие уплотнительные свойства и химическую стойкость к рабочей среде.

Для применения во взрывоопасных зонах клапаны снабжаются специальными антистатическими устройствами. В случае необходимости в области подшипников или седельных уплотнений могут быть интегрированы ниппели для подачи смазки в ответственные узлы.

Все права защищены

Система обозначений

Пример маркировки: **VZBVB – A – F - 2W – FB – 50 - S4PN16 - H5 - V3 – PF – B - HL**

□ - □ - □ - □ - □ - □ - □ - □ - □ - □ - □ - □ - □

Серия

VZBVB	

Номер серии

A…Z	Номер серии от A до Z

Присоединение к процессу

F	Фланцевое исполнение
W	Исполнение концы под приварку
G	Резьбовое присоединение, G резьба
N	Резьбовое присоединение, NPT резьба

Конструкция корпуса

2W	Двухходовой
3L	Трехходовой, L проход
3T	Трехходовой, T проход

Конструкция запорной части

FB	Плавающий шар
TR	Шар в опорах
TE	Кран с верхней загрузкой шара

Условный проход Ду

32…600	Номинальный диаметр

Стандарт присоединения

S8	DIN EN 1092-1
S7	DIN 2627
S1	ASME/ANSI B16.5
S4	GOST 33259-2015

Номинальное давление PN / Класс давления

PN6...PN420	6…420 бар (выбирается по стандартному ряду)
CL150…CL2500	Class 150…Class 2500 (выбирается по стандартному ряду)

Материал корпуса

H5	Углеродистая сталь
L5	Низкотемпературная углеродистая сталь
V3	Нержавеющая сталь
V31	Нержавеющая сталь с футеровкой PTFE
V32	Нержавеющая сталь с футеровкой PFA
E5	Хром-молибденовая сталь
V7	Аустенитно хромоникелевая нержавеющая сталь
V9	Нержавеющая сталь с содержанием молибдена
W3	Аустенитный сплав
H8	Алюминиевая бронза
W5	Коррозионностойкая хромоникелевая аустенитная сталь, стабилизированная титаном либо ниобием

Материал шара

H5	Углеродистая сталь
L5	Низкотемпературная углеродистая сталь
V3	Нержавеющая сталь
V31	Нержавеющая сталь с футеровкой PTFE
V32	Нержавеющая сталь с футеровкой PFA
E5	Хром-молибденовая сталь
V7	Аустенитно хромоникелевая нержавеющая сталь
V9	Нержавеющая сталь с содержанием молибдена
W3	Аустенитный сплав
H8	Алюминиевая бронза
W5	Коррозионностойкая хромоникелевая аустенитная сталь, стабилизированная титаном либо ниобием

Материал уплотнения

PF	PTFE
RF	RPTFE
DV	DEVLON
NL	NYLON
ML	MOLON
PL	PPL
PK	PEEK
CF	PCTFE
MN	Металлические седла с покрытием Ni55
MS	Металлические седла с покрытием стеллитом
MC	Металлические седла с покрытием карбидом вольфрама

Направление подачи среды

U	Однонаправленное
B	Двунаправленное

Управление

-	Без привода
GB	Механический редуктор
HL	Рукоятка
PA	Пневмопривод двухстороннего действия
PB	Пневмопривод одностороннего действия

Пример заказа: VZBVB–A–F-2W–FB–50-S4PN16-H5-V3–PF–B-HL , серия VZBVB, A - серия, F – фланцевое исполнение, 2W - двухходовой, FB – плавающий шар, 50 – диаметр условного процесса, S4PN16 – стандарт присоединения GOST 33259-2015 номинальное давление PN16, H5 – материал корпуса Углеродистая сталь, V3 – материал шара Нержавеющая сталь, PF – материал уплотнения PTFE, B – направление подачи среды Двунаправленное , HL – управление Рукоятка.

SMARTA
www.smarta.ru
8 (800) 550 3487
Версия 09.2025
Все права защищены

Конструкция

Клапан с плавающим шаром.
Двухсоставная конструкция.

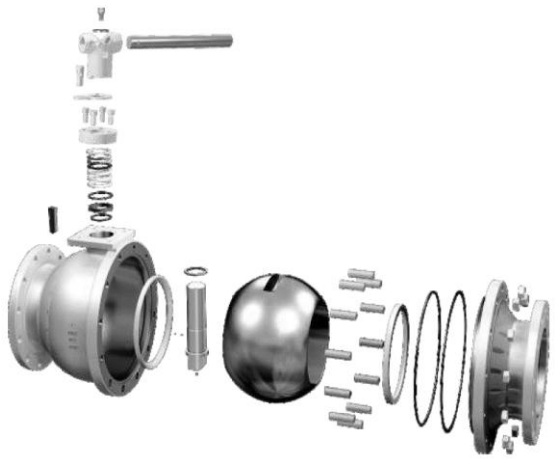

Клапан с шаром в опорах. Трехсоставная конструкция.

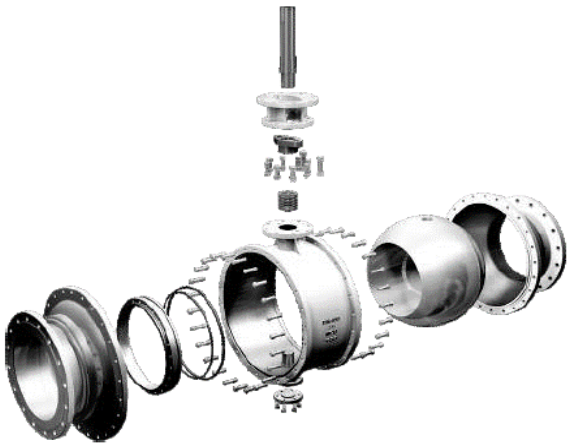

Дополнительные опции:

1.Сапун для подачи герметика либо смазки в область седла и/или подшипников клапана

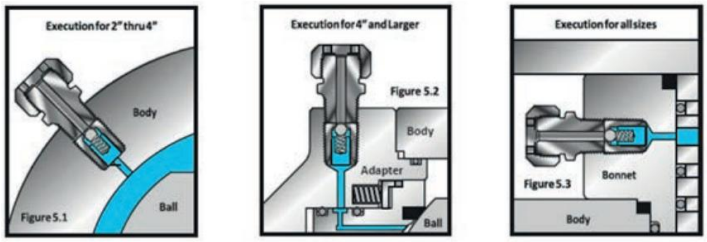

2. Устройство антистатическое для работы клапана в условиях взрывоопасных зон.

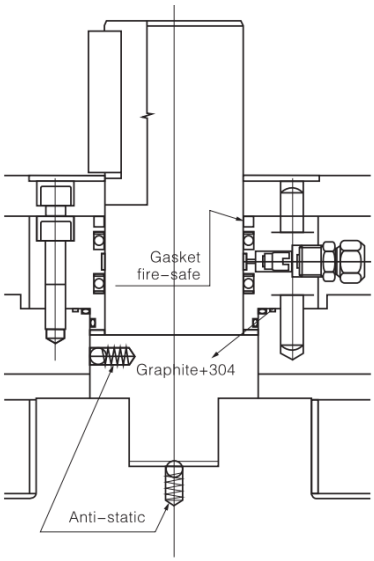

3. Конструкция седла Fire-safe.

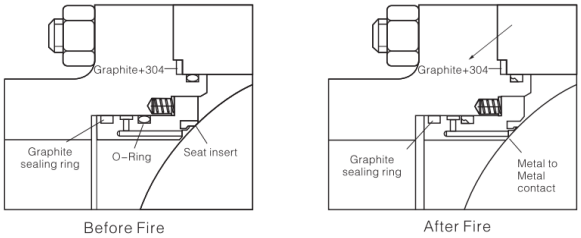

Конструкция седла Fire-safe позволяет применять клапаны даже в случае пожара. В этом случае в качестве седельного уплотнения применяется комбинированная конструкция, состоящая из 2х колец.

- Первое работает в обычном режиме и изготавливается из мягких материалов.
- Второе изготавливается из металла и работает, когда первое выходит из строя в результате воздействия высоких температур (пожара).

Все права защищены

Основные характеристики

Характеристика	Описание
Присоединение	Фланцевое по ГОСТ Pn10/Pn16/40/63/420 фланцевое по ANSI Cl150/300/600/900/1500 исполнение под приварку встык
Номинальный диаметр, Dn	15-600 мм (в зависимости от конструкции и давления)
Материалы корпуса\шара	
Материалы уплотнений	PTFE, RPTFE, DEVLON, NYLON, PPL, PEEK, металлическое уплотнение с покрытием (NI60, Стеллит, Карбид вольфрама).
Функция	2/2, 3/2 T порт, 3/2 L порт
Рабочие среды	Жидкие и газообразные среды, совместимые с материалами клапана
Конструкция	2-ходовой шаровой кран с редуцированным проходом или полнопроходной
Тип уплотнения	Металлическое уплотнение, мягкое, комбинированное
Герметичность в затворе	А класс для всех типов уплотнения
Управление	Механическое (рукоятка, штурвал, пневмо- или электропривод)
Индикация состояния	Направление паза на валу соответствует направлению потока
Направление потока	Двустороннее (стандарт), одностороннее по стрелке на корпусе
Тип монтажа	Монтаж на трубопроводе, фланцевое по ГОСТ или ANSI, приварное встык
Положение монтажа	Любое

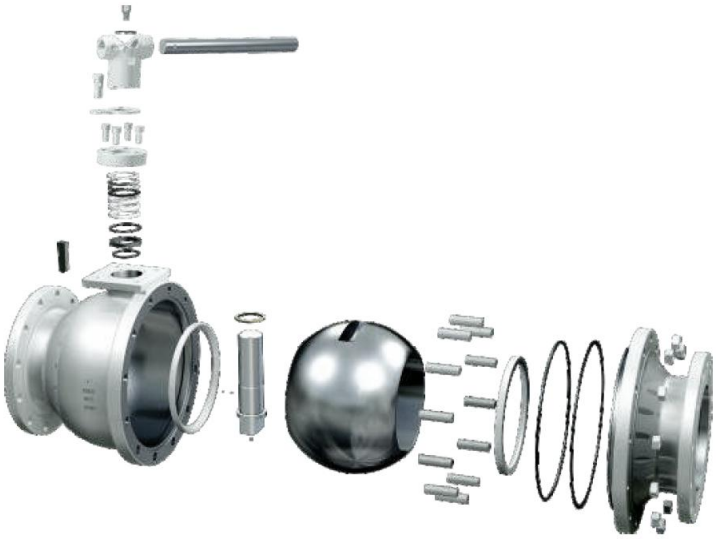

Состав клапана и материалы основных частей

Стандартный тип

Наименование	Углеродистая сталь	Низкотемпературная углеродистая сталь	Нержавеющая сталь
Корпус	A216-WCB	A352-LCB	A351-CF8
		A352-LCC	A351-CF8M
Болт/гайка	A193-B7 / A194-2H	A320-L7 / A194-4	A193-B8 / A194-8
Шар	A105 + ENP	A350 – LF2 + ENP	A182-F304
			A182-F316
Шток	A276-410	A350-LF2	A276-304
	A276-420	A276-304	A276-316
Седло	Станд: PTFE или NYLON	Станд: PTFE или NYLON	Станд: PTFE или NYLON
	Спец: PEEK или DEVLON	Спец: PEEK или DEVLON или VITON	Спец: PEEK или DEVLON или VITON
Уплотнительное кольцо	NBR или VITON	NBR или VITON	VITON
Сальник	Графит+Нерж. Сталь	Графит+Нерж. Сталь	Графит+Нерж. Сталь

Версия 09.2025
Все права защищены

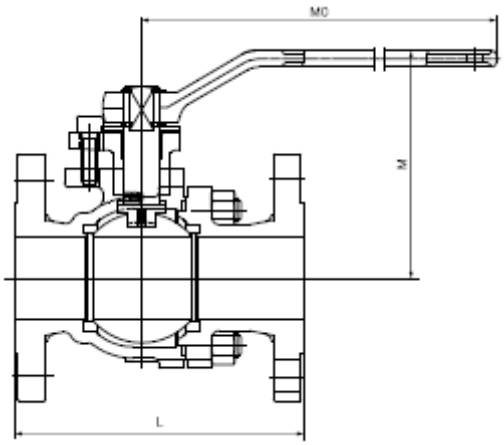

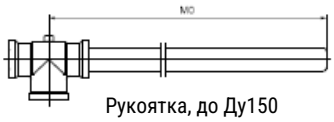

Рукоятка, до Ду150

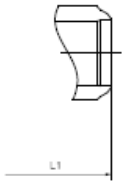

Концы под приварку

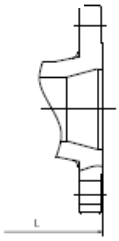

С редуцированным проходом

Размеры

PN16/PN20/ANSI150

Dn*(полнопр)	L (RF)	L1(BW)	M	M0	Вес, кг
15	108	140	85	140	3
20	117	152	90	140	4
25	127	165	99	150	5
40	165	190	126	200	8
50	178	216	140	250	12
65	191	241	165	300	18
80	203	283	178	350	24
100	229	305	230	500	38
150	394	457	310	800	82
200	457	521	350	1000	145
250	533	559	400	1000	235

Dn* (редуцир. проход)	L(RF)	L1(BW)	M	M0	Вес, кг
20x15	117	152	85	140	3,5
25x20	127	165	90	140	5
40x25	165	190	99	150	6
50x40	178	216	126	200	9,7
80x50	203	283	140	250	18
100x80	229	305	178	350	32
150x100	394	457	230	500	60
200x150	457	521	310	800	120
250x200	533	559	350	1000	200

*) прочие типоразмеры по запросу

PN25/PN40/ANSI300

Dn*(полнопр)	L (RF)	L1(BW)	M	M0	Вес, кг
15	140	140	85	140	3
20	152	152	90	140	5
25	165	165	99	150	6
40	190	190	126	200	11
50	216	216	140	250	16
65	241	241	165	300	24
80	283	283	178	350	34
100	305	305	230	500	56
150	457	457	310	800	125
200	502	521	350	1000	222

Dn* (редуцир. проход)	L(RF)	L1(BW)	M	M0	Вес, кг
20x15	152	152	85	140	3,8
25x20	165	165	90	140	5,6
40x25	190	190	99	150	10,2
50x40	216	216	126	200	15
80x50	283	283	140	250	31,5
100x80	305	305	178	350	57
150x100	457	457	230	500	83
200x150	502	521	310	800	191

*) прочие типоразмеры по запросу

PN100/ANSI600

Dn*(полнопр)	L (RF)	L1(BW)	M	M0	Вес, кг
15	165	165	79	140	5
20	191	191	83	140	7
25	216	216	114	200	9
40	241	241	125	250	17
50	292	292	156	300	25
65	330	330	172	350	42
80	356	356	220	500	56
100	432	432	250	650	85

Dn* (редуцир. проход)	L(RF)	L1(BW)	M	M0	Вес, кг
20x15	191	191	79	140	4
25x20	216	216	83	140	6,2
40x25	241	241	114	200	12,5
50x40	292	292	125	250	18,2
80x50	356	356	156	300	35
100x80	432	432	220	500	65

*) прочие типоразмеры по запросу

Размеры уточняются после выбора конкретного типа клапана.

Все права защищены

VZBCS
Клапаны сегментные двухходовые

Описание

- Применяются в качестве регулирующих элементов арматуры для управления потоками жидких и газообразных сред (в частности – пара);
- Конфигурация V-образного выреза шара позволяет получить характеристику регулирования, приближенную к равнопроцентной, а конструкция уплотнительного седла клапана делает его незаменимым при использовании на средах, содержащих твердые и волокнистые включения, таких как бумажная масса, пульпа и других

Основные области применения

Регулирование потоков пульпы и пара, а также других схожих сред на предприятиях целлюлозно-бумажной индустрии. Также может применяться для подачи веществ с содержанием твердых включений на предприятиях горно-обогатительной отрасли (подача химических реагентов при обогащении руд).
В том числе возможно использование на предприятиях водоочистки и водоподготовки, пищевых предприятиях (изготовление крахмалов), химических и металлургических заводах.

Конструкция

- Монолитный корпус;
- Малый крутящий момент;
- Специальная конструкция исключает возникновение застойных зон между седлом и корпусом клапана, это предотвращает попадание среды между уплотнением и корпусом клапана;
- Вал клапана жестко связан с сегментом посредством шлицевого или шпоночного соединения, что обеспечивает надежную передачу крутящего момента, дополнительная фиксация шпонкой - предотвращает вращение шара под воздействием среды.

Типы уплотнений

Пластомерное уплотнение

Мягкое уплотнение
Тип D

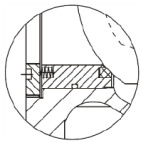

Направление потока

Наименование	Материал			
Уплотнение	DEVLON	PCTFE	PEEK	
Пружина	17-7PH/316L			
Кольцо	FPM			
Сальниковая набивка	PTFE			Графит
Температурный диапазон	-29…120°C	-29…120°C	-29…150°C	-29…240°C

Уплотнение металл по металлу

Тип A

Направление потока

Тип B

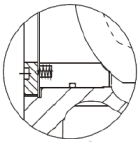

Направление потока

Тип C

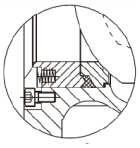

Направление потока

Наименование	Тип A	Тип B	Тип C
Уплотнение	304/316+STL		
Пружина	17-7PH/316L		
Кольцо	FPM	Высокотемп. FPM	Графит
Сальниковая набивка	PTFE	Графит	Графит
Температурный диапазон	-29 … 150°C	-29 … 220°C	-29 … 350°C

Версия 09.2025
Все права защищены

Система обозначений

Пример маркировки: VZBCS - F - 100 - 16 - WCB - 316 - WCB - H - CF3 - H - BS

□ - □ - □ - □ - □ - □ - □ - □ - □ - □ - □

Серия

VZBCS	

Конструкция

C	Межфланцевый корпус
U	Корпус U-типа
F	Фланцевый корпус

Условный проход

32...500	Номинальный диаметр

Номинальное давление

16	16 бар
25	25 бар
40	40 бар
63	63 бар
150	ANSI 150 psi
300	ANSI 300 psi
600	ANSI 600 psi

Материал корпуса

WCB	Углеродистая сталь WCB
LCB	Низкотемпературная углеродистая сталь LCB
LC1	Низкотемпературная углеродистая сталь LC1
CF8	Нержавеющая сталь CF8 (SS304)
CF8M	Нержавеющая сталь CF8M (SS316)
CF3	Нержавеющая сталь CF3 (SS304L)
CF3M	Нержавеющая сталь CF3M (SS316L)
DSS	Дуплексная сталь 2205
DS+	Дуплексная сталь 2207

Материал вала крана

316	Нержавеющая сталь CF8M (SS316)
304	Нержавеющая сталь CF8 (SS304)
17P	Сталь 17-4PH

Материал шарового сегмента

CF8	Нержавеющая сталь CF8 (304)
CF8M	Нержавеющая сталь CF8M (316)
CF3	Нержавеющая сталь CF3 (304L)
CF3M	Нержавеющая сталь CF3M (316L)
DSS	Дуплексная сталь 2205
DS+	Дуплексная сталь 2207

Покрытие шарового сегмента

H	Покрытие Hard Chrome
TC1	Покрытие карбидом вольфрама
TC2	Покрытие стеллит
TC3	Покрытие Ni60

Материал уплотнения

CF8	Нержавеющая сталь CF8 (SS304)
CF8M	Нержавеющая сталь CF8M (SS316)
CF3	Нержавеющая сталь CF3 (SS304L)
CF3M	Нержавеющая сталь CF3M (SS316L)
DSS	Дуплексная сталь 2205
DS+	Дуплексная сталь 2207
P	Мягкое уплотнение PTFE
K	Мягкое уплотнение PEEK
D	Мягкое уплотнение Devlon

Покрытие уплотнения

N**	Без покрытия
H	Покрытие Хром
TC1	Наплавка карбида вольфрама
TC2	Мет уплотнение со стеллитовой наплавкой
TC3	Наплавка Ni60

Управление

BS	Без привода - площадка ISO, квадратный вал
DA	Пневматический двусторонний привод
SR	Пневматический односторонний привод
EL	Электрический привод
GB	Штурвал
HL	Рукоятка

Пример заказа: VZBCS-F-100-16-WCB-316-WCB-H-CF3-H-BS, серия VZBCS, F - фланцевый корпус, 100 - диаметр условного прохода 100 мм, 16 - номинальное давление 16 бар, WCB - материал корпуса углеродистая сталь WCB, 316 - материал вала крана нержавеющая сталь CF8M (SS316), WCB - материал шарового элемента углеродистая сталь WCB, H – покрытие шарового элемента Hard Chrome, CF3 – материал уплотнения Нержавеющая сталь CF3 (SS304L), H – покрытие уплотнения Хром, BS – управление , без привода - площадка ISO, квадратный вал.

Все права защищены

Типы соединения

Межфланцевое Wafer EN1092-1 (PN10,PN16)

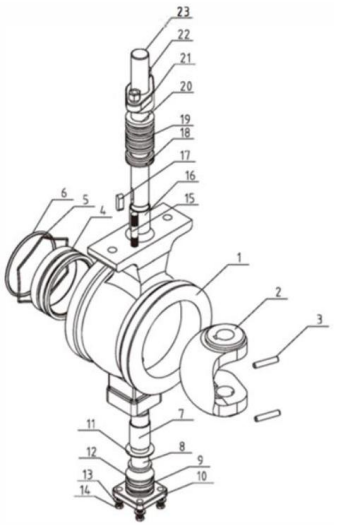

Фланцевое

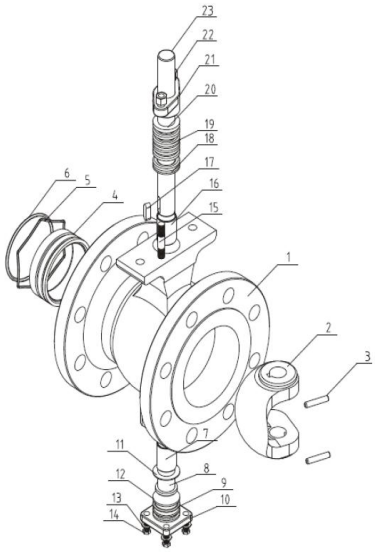

№ пп	Наименование	Материал		
1*	Корпус	WCB	CF8	CF8M
2*	V-порт сегмент	CF8+HCr	CF8+HCr	CF8M+HCr
3	Штифт	304	304	316
4*	Уплотнение клапана	304+STL	304+STL	316+STL
5	Пружина	316L		
6	Кольцо	VITON		
7/16	Подшипник	304+PTFE	304+PTFE	316+PTFE
8	Нижний вал	304	304	316
9	Кольцо	VITON		
10	Нижняя крышка	WCB	CF8	CF8M
11/12	Прокладка	PTFE		
13	Шайба	Q235	304	316
14/15	Болт	25	304	304
17	Шпонка	304	304	316
18/19/20	Уплотнение штока	PTFE or Graphite		
21	Сальник	WCB	CF8	CF8M
22	Гайка	Q235	304	304
23	Верхний вал	304	304	316

*Другие материалы – по запросу (CF3M, CF8+HCr/304+STL, CF8M+HCr/316+STL, CF3+HCr/304L+STL)
Покрытия: Азотирование/Карбид вольфрама/Стеллитирование/Покрытие сплавами на основе никеля

Версия 09.2025
Все права защищены

Технические характеристики

Межфланцевое Wafer EN1092-1 (PN10,PN16)

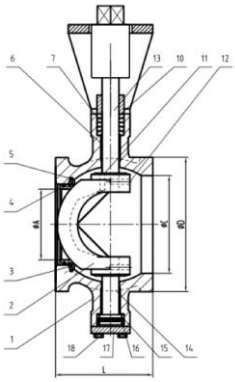

Фланцевое

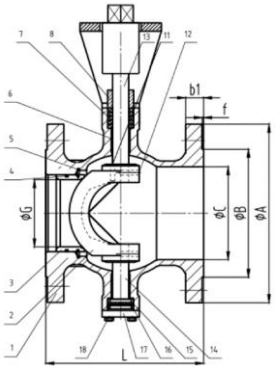

Межфланцевое Wafer EN1092-1 (PN10,PN16)	Описание											
Присоединение	Межфланцевое Pn10/Pn16/Pn25, ANSI 150											
Номинальный диаметр, Dn	20	25	32	40	50	65	80	100	125	150	200	250
Функция	2/2											
Рабочие среды	Среды, совместимые с материалами клапана											
Конструкция	2-ходовой шаровой сегментный кран											
Тип уплотнения	Пластомерное/Металлическое											
Герметичность в затворе	Стандарт ANSI Класс V (стандарт), класс VI (при использовании покрытия карбидом вольфрама)											
Управление	рукоятка, штурвал, пневмо или электропривод											
Индикация состояния	Положение паза на валу=направлению потока											
Направление потока	Одностороннее по стрелке на корпусе клапана											
Положение монтажа	Любое											
Расходная характеристика	Равнопроцентная											
Расход, Kv	30	36	56	94	152	262	358	540	906	1424	2176	3532
Вес продукта для Pn16, кг	2,6	2,6	3	3,5	4,5	6	8	12	19	30	47	79
Вес продукта для Pn25, кг	2,9	2,9	3,3	4	5	7	9	13	20	33	51	87

Фланцевое	Описание																
Присоединение	DIN Pn10/Pn16/Pn25/Pn40/Pn63, ANSI 150/300/600																
Номинальный диаметр, Dn	20	25	32	40	50	65	80	100	125	150	200	250	300	350	400	450	500
Функция	2/2																
Рабочие среды	Среды, совместимые с материалами клапана																
Конструкция	2х ходовой шаровой клапан																
Тип уплотнения	Мягкое/Металлическое																
Герметичность в затворе	Класс V (стандарт) / Класс VI (для мягкого уплотнения и для уплотнения с карбидом вольфрама)																
Управление	Механическое (рукоятка, штурвал, пневматический или электропривод)																
Индикация состояния	Направление паза на валу = направлению потока																
Направление потока	Одностороннее по направлению стрелки на корпусе клапана																
Тип монтажа	Монтаж на трубопроводе, фланцевое																
Положение монтажа	Любое																
Расходная характеристика	Равнопроцентная																
Расход, Kv	36	36	56	94	152	262	358	540	906	1424	2176	3532	5732	8245	10651	12878	16343
Вес продукта для Pn16, кг	4,9	4,9	6,6	7,6	9,5	12,4	15,5	20,6	28,6	42,5	59,5	99	148	216	285	370	480
Вес продукта для Pn25, кг	5,4	5,4	7,3	8,4	10,5	13,2	17,7	24,7	34,5	50,7	72,7	116	169				
Вес продукта для ANSI 150	5,4	5,4	7,3	8,4	10,5	13,2	17,7	24,7	34,5	50,7	72,7	116	169	249	326	410	510

Все права защищены

Размеры межфланцевого корпуса Wafer

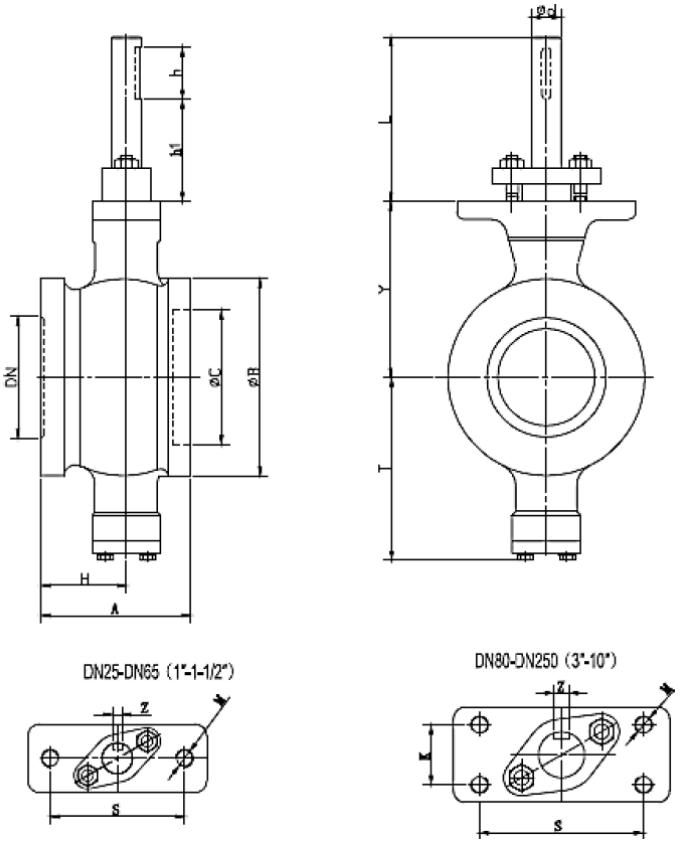

Dn	A	B	C	T	Y	L	d	h	S	K	M	Z
25	50	68	38	81	73	75	16	35	75	/	2-M10	5
32	60	76	45	86	78	75	16	35	75	/	2-M10	5
40	60	84	50	90	80	75	16	35	75	/	2-M10	5
50	75	100	62	93	90	75	16	35	75	/	2-M10	5
65	100	118	73	108	105	75	16	35	75	/	2-M10	5
80	100	132	90	123	118	75	20	35	90	28	4-M10	6
100	115	158	115	138	130	75	20	35	90	28	4-M10	6
125	129	184	134	148	145	80	25	40	90	28	4-M10	8
150	160	216	164	170	170	94	30	50	110	40	4-M12	8
200	200	268	206	200	201	94	30	50	110	40	4-M12	8
250	240	326	260	240	237	98	40	60	135	40	4-M16	12

Версия 09.2025
Все права защищены

Размеры фланцевого корпуса Pn16

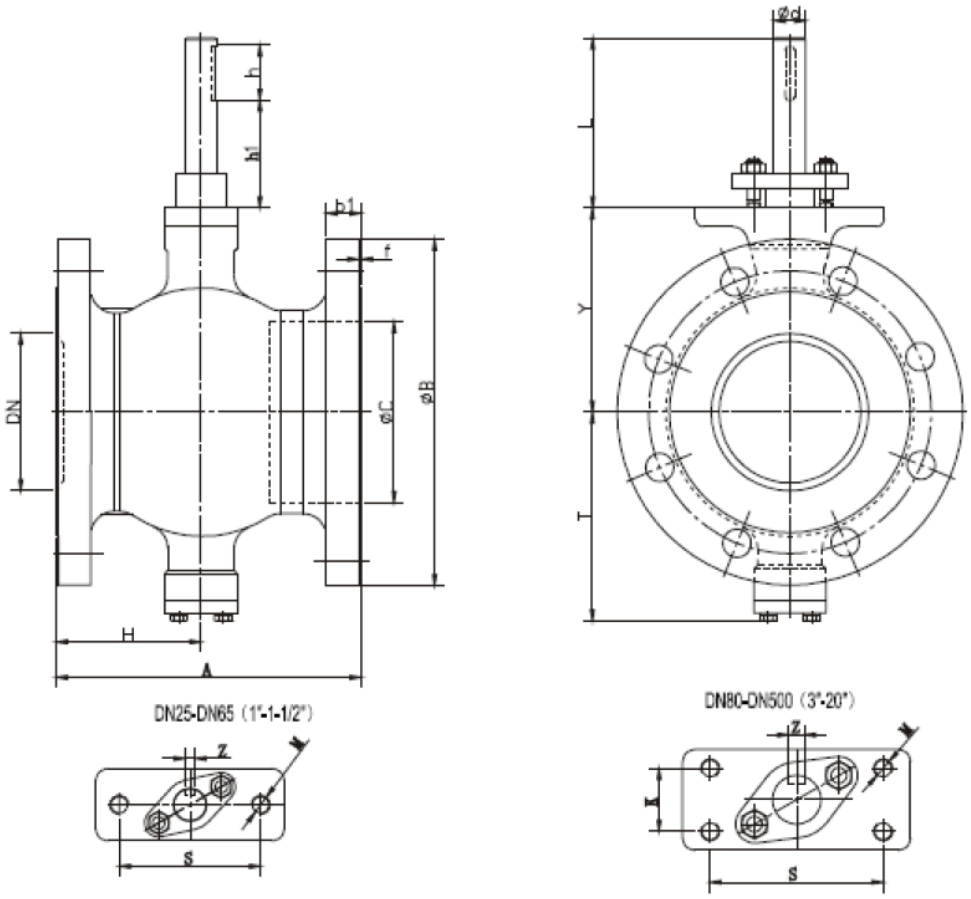

Dn	A	B	b1	f	C	T	Y	L	d	h	S	K	M	Z
25	102	115	16	2	38	81	73	75	16	35	75	/	2-M10	5
32	102	140	18	2	45	86	78	75	16	35	75	/	2-M10	5
40	114	150	18	2	50	90	80	75	16	35	75	/	2-M10	5
50	124	165	20	2	62	93	90	75	16	35	75	/	2-M10	5
65	145	185	20	2	73	108	105	75	16	35	75	/	2-M10	5
80	165	200	20	2	90	123	118	75	20	35	90	28	4-M10	6
100	194	220	22	2	115	138	130	75	20	35	90	28	4-M10	6
125	194	250	22	2	134	148	145	80	25	40	90	28	4-M10	8
150	229	285	24	2	164	170	170	94	30	50	110	40	4-M12	8
200	243	340	24	2	206	200	201	94	30	50	110	40	4-M12	8
250	297	405	26	2	260	240	237	98	40	60	135	40	4-M16	12
300	338	460	28	2	316	286	282	98	40	60	135	40	4-M16	12
350	400	520	30	2	372	330	337	125	50	60	140	64	4-M16	14
400	400	580	32	2	420	367	372	172	60	80	170	80	4-M20	18
450	520	640	40	2	470	422	432	172	70	90	190	90	4-M24	20
500	600	715	44	2	516	490	498	180	80	100	190	90	4-M24	22

Все права защищены

Размеры фланцевого корпуса Pn25

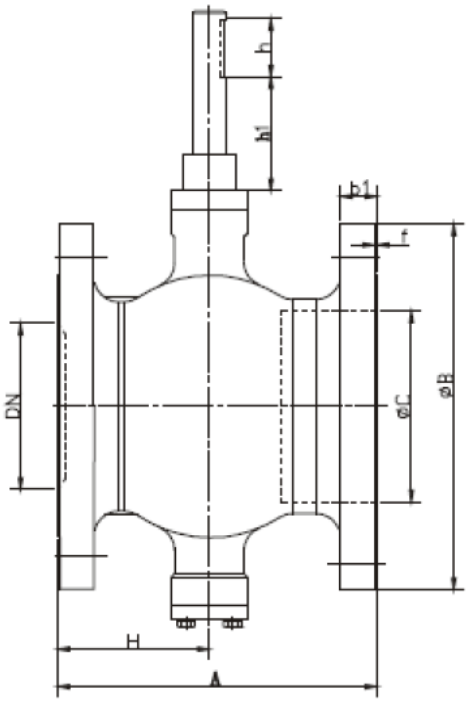

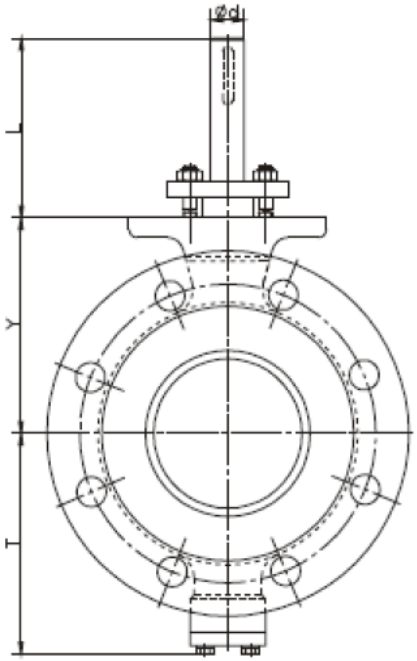

DN25-DN65 (1"-1-1/2")

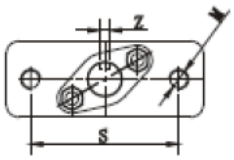

DN80-DN500 (3"-20")

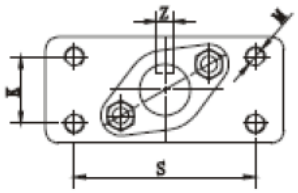

Dn	A	B	b1	f	C	T	Y	L	d	h	S	K	M	Z
25	102	115	16	2	40	88	86	75	20	35	90	28	4-M10	6
32	102	140	18	2	48	90	90	75	20	35	90	28	4-M10	6
40	114	150	18	2	56	95	93	80	25	40	90	28	4-M10	8
50	124	165	20	2	65	98	98	80	25	40	90	28	4-M10	8
65	145	185	22	2	81	130	125	95	30	50	110	40	4-M12	8
80	165	200	24	2	95	128	128	95	30	50	110	40	4-M12	8
100	194	235	24	2	115	142	142	95	30	50	110	140	4-M12	8
125	194	270	26	2	138	175	170	100	40	60	135	40	4-M16	12
150	229	300	28	2	170	215	215	125	50	60	140	64	4-M16	14
200	243	360	30	2	208	208	228	125	50	60	140	64	4-M16	14
250	297	425	32	2	265	260	260	150	60	80	170	80	4-M20	18
300	338	485	34	2	320	310	310	150	60	80	170	80	4-M20	18

Все права защищены

Таблица значений крутящего момента (с учётом коэффициента запаса 1,3), Nm

DN	Pn16, перепад 10 бар, Металлическое уплотнение	Pn16, перепад 10 бар, Металлическое уплотнение	Pn25, перепад 20 бар, Металлическое/мягкое уплотнение	Pn40, перепад 30 бар, Металлическое/мягкое уплотнение	Pn63, перепад 50 бар, Металлическое/мягкое уплотнение
20	20	20	30	70	150
25	20	20	30	70	150
32	25	25	36	90	230
40	30	30	40	140	270
50	35	35	42	150	520
65	50	50	62	300	640
80	60	80	95	300	640
100	80	120	140	420	900
125	110	180	220	600	1600
150	240	500	590	1500	2700
200	170	300	360	950	1600
250	430	900	1100	2300	4700
300	600	1400	1500	3500	7000
350	1200	2000	2500	6200	9300
400	1800	3200	4000	7200	13000
450	3000	4500	5600	11000	17300
500	4600	6500	8200	12500	22000

Все права защищены

CIBV

Краны шаровые

Описание

- Применимы для большинства отраслей промышленности;
- Различные исполнения корпуса;
- Фланцевое и резьбовое присоединение;
- Диапазон рабочего давления от PN16 до PN63;
- Условный диаметр DN5 – DN100 (свыше DN100 по запросу);
- Управление ручное или при помощи привода

Система обозначений

□ - □ - □ - □ - □ - □ - □ - □

Серия

CIBV-H	

Тип

A	Тип A (трёхсоставной)
M	Тип M (двухсоставной)
F	Тип F (фланцевый)

Исполнение

G	Резьбовой
FL	Фланцевый EN 1092-1
FLC	Фланцевый компактный EN 1092-1
W	Под приварку

Функция

22	2/2
32L	3/2 L - проход
32T	3/2 T - проход
V	Регулирующий

Присоединение

5…100	Номинальный диаметр
G18…G4	Присоединительная резьба

Номинальное давление

PN16	Ру16
PN25	Ру25
PN40	Ру40
PN63	Ру63

Материал корпуса

V1	Нержавеющая сталь 1,4408
V3	Нержавеющая сталь CF8
V9	Нержавеющая сталь CF8M

Верхний фланец

HL	Рукоятка
F0305	Фланец
F0507	Фланец
F0710	Фланец

Пример заказа: Серия CIBV, тип A, исполнение – резьбовой, функция 2/2, присоединение G1/2, номинальное давление PN63, материал корпуса CF8M, с фланцем под установку привода.
Код заказа: **CIBV-A-G-22-G12-PN63-V9-F0304**

Версия 09.2025
Все права защищены

Серия CIBV-H-M … HL

Технические характеристики

Основные характеристики	Описание
Присоединительная резьба	G1/4… G4
Номинальное давление	PN63
Материал корпуса	Нержавеющая сталь CF8M
Материал уплотнений	PTFE
Рабочая среда	Вода, нейтральные жидкости, среды, неагрессивные к материалам крана
Температура среды, °C	-20 … +180 (в зависимости от типа рабочей среды и величины давления)
Положение монтажа	Любое
Тип управления	Ручное

Основные размеры

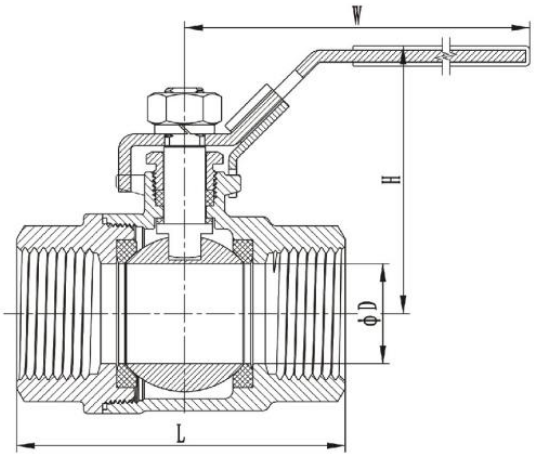

Типоразмер	D	L	W	H
1/4"	11	51,5	104	51
3/8"	12,5	51,5	104	51
1/2"	15	58	105	52
3/4"	20	65	133	63
1"	25	77	133	65
11/4"	32	90	154	80
11/2"	38	98,5	154	83,5
2"	50	122,5	188	97
21/2"	65	159	223	119
3"	76	182	223	129
4'	94	224	298	169

Данные для заказа

Маркировка	Присоединительная резьба	PN	Уплотнение	Материал корпуса
CIBV-H-M-G-22-G14-PN63-V9-HL	G 1/4	63	PTFE	CF8M
CIBV-H-M-G-22-G38-PN63-V9-HL	G 3/8	63	PTFE	CF8M
CIBV-H-M-G-22-G12-PN63-V9-HL	G 1/2	63	PTFE	CF8M
CIBV-H-M-G-22-G34-PN63-V9-HL	G 3/4	63	PTFE	CF8M
CIBV-H-M-G-22-G1-PN63-V9-HL	G 1	63	PTFE	CF8M
CIBV-H-M-G-22-G114-PN63-V9-HL	G 11/4	63	PTFE	CF8M
CIBV-H-M-G-22-G112-PN63-V9-HL	G 11/2	63	PTFE	CF8M
CIBV-H-M-G-22-G2-PN63-V9-HL	G 2	63	PTFE	CF8M
CIBV-H-M-G-22-G212-PN63-V9-HL	G 21/2	63	PTFE	CF8M
CIBV-H-M-G-22-G3-PN63-V9-HL	G3	63	PTFE	CF8M
CIBV-H-M-G-22-G4-PN63-V9-HL	G4	63	PTFE	CF8M

Все права защищены

Серия CIBV-H-M … F

Технические характеристики

Основные характеристики	Описание
Присоединительная резьба	G1/4… G2
Номинальное давление	PN63
Материал корпуса	Нержавеющая сталь CF8M
Материал уплотнений	PTFE
Рабочая среда	Вода, нейтральные жидкости, среды, неагрессивные к материалам крана
Температура среды, °C	-20 … +180 (в зависимости от типа рабочей среды и величины давления)
Положение монтажа	Любое
Монтажный фланец	ISO5211

Основные размеры

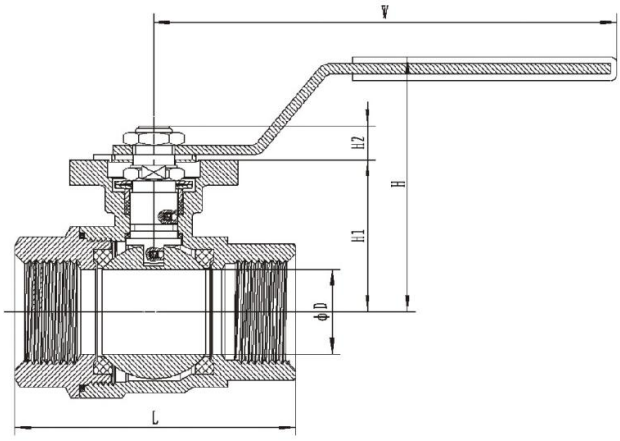

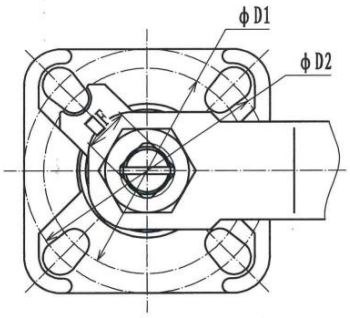

Типоразмер	D	L	W	H	H1	H2	F	D1	D2	ISO5211	Крутящий момент, Nm
1/4"	11	50	115	63	37	9	9	36	42	F03/04	4,5
3/8"	12,5	50	115	63	37	9	9	36	42	F03/04	4,5
1/2"	15	55	115	63	38	9	9	36	42	F03/04	5
3/4"	20	76	137	73	42,5	9	9	36	42	F03/04	6
1"	25	83	137	75	46	9	9	42	50	F04/05	10
11/4"	32	100	137	83	52	9	9	42	50	F04/05	13
11/2"	38	103	205	94	60	11	11	50	70	F05/07	19
2"	50	136	205	104	69,5	11	11	50	70	F05/07	25

Версия 09.2025
Все права защищены

Данные для заказа

Маркировка	Присоединительная резьба	PN	Уплотнение	Материал корпуса
CIBV-H-M-G-22-G14-PN63-V9-F0304	G 1/4	63	PTFE	CF8M
CIBV-H-M-G-22-G38-PN63-V9-F0304	G 3/8	63	PTFE	CF8M
CIBV-H-M-G-22-G12-PN63-V9-F0304	G 1/2	63	PTFE	CF8M
CIBV-H-M-G-22-G34-PN63-V9-F0304	G 3/4	63	PTFE	CF8M
CIBV-H-M-G-22-G1-PN63-V9-F0405	G 1	63	PTFE	CF8M
CIBV-H-M-G-22-G114-PN63-V9-F0405	G 11/4	63	PTFE	CF8M
CIBV-H-M-G-22-G112-PN63-V9-F0507	G 11/2	63	PTFE	CF8M
CIBV-H-M-G-22-G2-PN63-V9-F0507	G 2	63	PTFE	CF8M

Все права защищены

Серия CIBV-H-A

Технические характеристики

Основные характеристики	Описание
Присоединительная резьба	G1/4… G4
Номинальное давление	1/4"- 2"PN63
Материал корпуса	Нержавеющая сталь CF8M
Материал уплотнений	PTFE
Рабочая среда	Вода, нейтральные жидкости, среды, неагрессивные к материалам крана
Температура среды, °C	-20 … +180 (в зависимости от типа рабочей среды и величины давления)
Положение монтажа	Любое
Монтажный фланец	ISO5211

Основные размеры

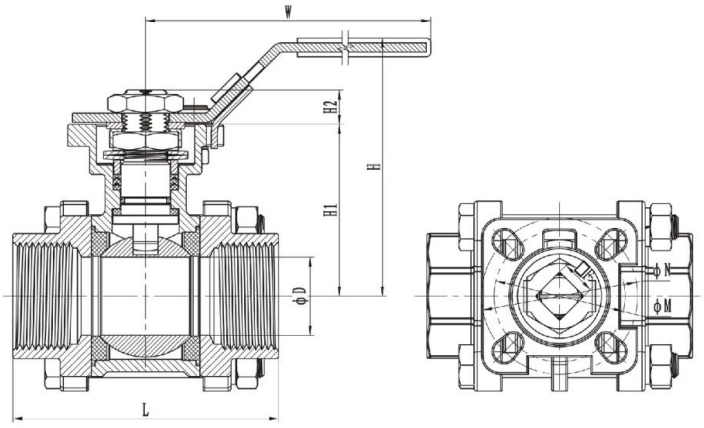

Типоразмер	D	L	W	H	H1	H2	F	M	N	ISO5211	Крутящий момент, Nm
1/4"	9,7	64,4	141	72	38,5	9	9	36	42	F03/04	4,5
3/8"	12,5	64,4	141	72	38,5	9	9	36	42	F03/04	4,5
1/2"	15	72	141	75	42	9	9	36	42	F03/04	5
3/4"	20	80	141	81	48	9	9	36	42	F03/04	6
1"	25	85	162	93	55	11	11	42	50	F04/05	10
11/4"	32	105	162	98	60	11	11	42	50	F04/05	13
11/2"	38	113	188	109	70	14	14	50	70	F05/07	19
2"	50	132	188	124	85	14	14	50	70	F05/07	25
21/2"	65	170	233	156	109	19	17	70	102	F07/10	40
3"	76	186,5	233	165	118	19	17	70	102	F07/10	65
4"	94	226,5	323	186	133	22	22	70	102	F07/10	100

Версия 09.2025
Все права защищены

Данные для заказа

Маркировка	Присоединительная резьба	PN	Уплотнение	Материал корпуса
CIBV-H-A-G-22-G14-PN63-V9-F0304	G 1/4	63	PTFE	CF8M
CIBV-H-A-G-22-G38-PN63-V9-F0304	G 3/8	63	PTFE	CF8M
CIBV-H-A-G-22-G12-PN63-V9-F0304	G 1/2	63	PTFE	CF8M
CIBV-H-A-G-22-G34-PN63-V9-F0304	G 3/4	63	PTFE	CF8M
CIBV-H-A-G-22-G1-PN63-V9-F0405	G 1	63	PTFE	CF8M
CIBV-H-A-G-22-G114-PN63-V9-F0405	G 11/4	63	PTFE	CF8M
CIBV-H-A-G-22-G112-PN63-V9-F0507	G 11/2	63	PTFE	CF8M
CIBV-H-A-G-22-G2-PN63-V9-F0507	G 2	63	PTFE	CF8M
CIBV-H-A-G-22-G212-PN63-V9-F0710	G 21/2	63	PTFE	CF8M
CIBV-H-A-G-22-G3-PN63-V9-F0710	G3	63	PTFE	CF8M
CIBV-H-A-G-22-G4-PN63-V9-F0710	G4	63	PTFE	CF8M

Все права защищены

Серия CIBV-A

Технические характеристики

Основные характеристики	Описание
Присоединительная резьба	G1/4… G2
Номинальное давление	PN63
Материал корпуса	Нержавеющая сталь CF8M
Материал уплотнений	PTFE
Рабочая среда	Вода, нейтральные жидкости, среды, неагрессивные к материалам крана
Температура среды, °C	-20 … +180 (в зависимости от типа рабочей среды и величины давления)
Положение монтажа	Любое
Монтажный фланец	ISO5211

Основные размеры

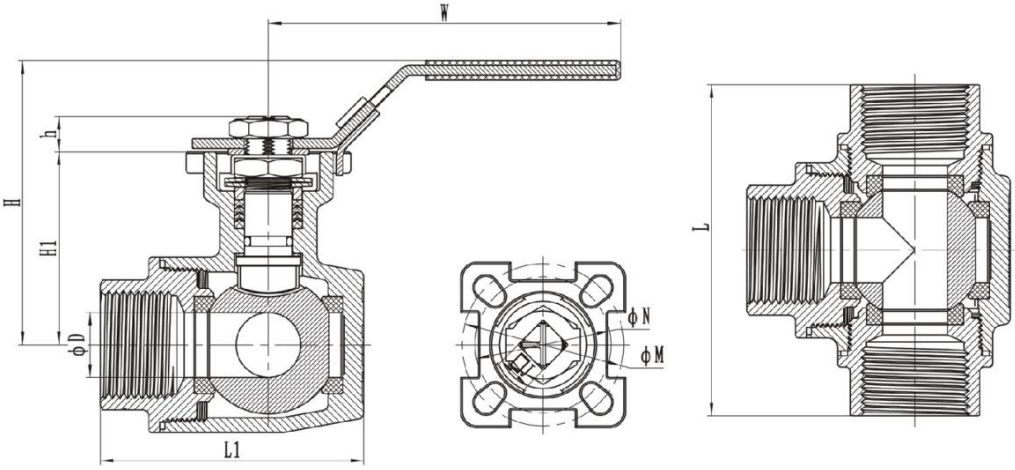

Типоразмер	D	L	L1	W	H	H1	h	J	M	N	ISO5211	Крутящий момент, Nm
1/4"	9	80	64	141	75	42	9	9	36	42	F03/04	8
3/8"	11	80	64	141	75	42	9	9	36	42	F03/04	8
1/2"	12,5	80	64	141	75	42	9	9	36	42	F03/04	8
3/4"	16	83	68	141	82	49	9	9	36	42	F03/04	12
1"	20	102	81,5	163	97,5	59,5	11	11	42	50	F04/05	18
11/4"	25	111	90	163	101	63	11	11	42	50	F04/05	23
11/2"	32	126	106	187	112,5	73,5	14	14	50	70	F05/07	32
2"	38	146,5	123	187	122	82,5	14	14	50	70	F05/07	44

Все права защищены

Данные для заказа

Маркировка	Присоединительная резьба	Тип	PN	Уплотнение	Материал корпуса
CIBV-H-A-G-32T-G14-PN63-V9-F0304	G 1/4	T	63	PTFE	CF8M
CIBV-H-A-G-32L-G14-PN63-V9-F0304	G 1/4	L	63	PTFE	CF8M
CIBV-H-A-G-32T-G38-PN63-V9-F0304	G 3/8	T	63	PTFE	CF8M
CIBV-H-A-G-32L-G38-PN63-V9-F0304	G 3/8	L	63	PTFE	CF8M
CIBV-H-A-G-32T-G12-PN63-V9-F0304	G 1/2	T	63	PTFE	CF8M
CIBV-H-A-G-32L-G12-PN63-V9-F0304	G 1/2	L	63	PTFE	CF8M
CIBV-H-A-G-32T-G34-PN63-V9-F0304	G 3/4	T	63	PTFE	CF8M
CIBV-H-A-G-32L-G34-PN63-V9-F0304	G 3/4	L	63	PTFE	CF8M
CIBV-H-A-G-32T-G1-PN63-V9-F0405	G 1	T	63	PTFE	CF8M
CIBV-H-A-G-32L-G1-PN63-V9-F0405	G 1	L	63	PTFE	CF8M
CIBV-H-A-G-32T-G114-PN63-V9-F0405	G 11/4	T	63	PTFE	CF8M
CIBV-H-A-G-32L-G114-PN63-V9-F0405	G 11/4	L	63	PTFE	CF8M
CIBV-H-A-G-32T-G112-PN63-V9-F0507	G 11/2	T	63	PTFE	CF8M
CIBV-H-A-G-32L-G112-PN63-V9-F0507	G 11/2	L	63	PTFE	CF8M
CIBV-H-A-G-32T-G2-PN63-V9-F0507	G 2	T	63	PTFE	CF8M
CIBV-H-A-G-32L-G2-PN63-V9-F0507	G 2	L	63	PTFE	CF8M

Все права защищены

Серия CIBV-H-F

Технические характеристики

Основные характеристики	Описание
Номинальный диаметр	DN15 … DN200
Номинальное давление	PN40 для DN15…DN50, PN16 для DN65…DN200
Материал корпуса	Нержавеющая сталь 1,4408
Материал уплотнений	PTFE
Рабочая среда	Вода, нейтральные жидкости, среды, неагрессивные к материалам крана
Температура среды, °C	-20 … +180 (в зависимости от типа рабочей среды и величины давления)
Положение монтажа	Любое
Монтажный фланец	ISO5211
Размеры фланца	EN1092-1
Строительная длина	EN 558

Основные размеры

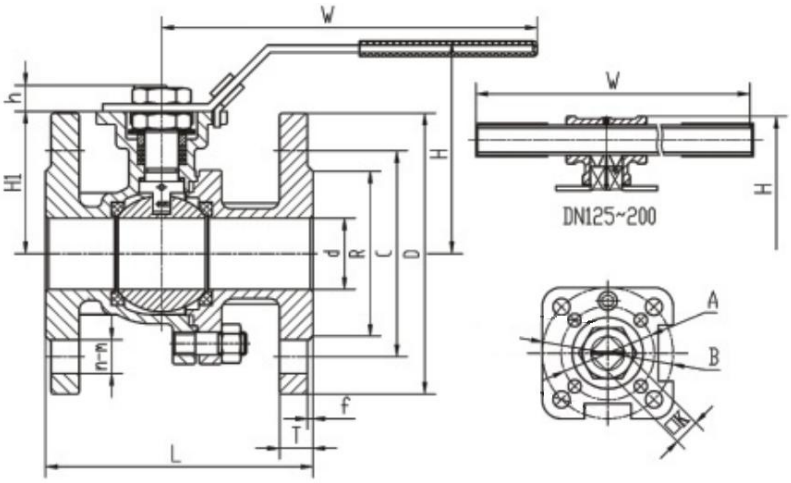

Типоразмер	d	L	H	W	D	C	R	T	f	n-m	H1	K	h	A	B	ISO5211	Крутящий момент, Nm
DN15	15	115	80	141	95	65	45	16	2	4-14	48	9	9	36	50	F03/05	6
DN20	20	120	86	141	105	75	58	18	2	4-14	54	9	9	36	50	F03/05	8
DN25	25	125	98	162	115	85	68	18	2	4-14	61	11	11	42	50	F04/05	13
DN32	32	130	107	162	140	100	75	18	2	4-18	70,5	11	11	42	50	F04/05	24
DN40	40	140	114	220	150	110	88	18	3	4-18	76	14	14	50	70	F05/07	29
DN50	50	150	123	220	165	125	102	20	3	4-18	85	14	14	50	70	F05/07	50
DN65	65	170	154	285	185	145	122	18	3	4-18	108	17	17	70	102	F07/10	60
DN80	80	180	166	285	200	160	138	20	3	8-18	122	17	17	70	102	F07/10	90
DN100	100	190	196	380	220	180	158	20	3	8-18	148	22	22		102	F10	135
DN125	125	325	260	705	250	210	188	22	3	8-18	180	27	27		125	F12	220
DN150	150	350	285	705	285	240	212	22	3	8-22	202	27	27		125	F12	350
DN200	200	400	345	1200	340	295	268	24	3	12-22	258	36	34		140	F12/14	550

Все права защищены

Данные для заказа

Маркировка	DN	PN	Уплотнение	Материал корпуса
CIBV-H-F-FL-22-15-PN40-V9-F0305	15	40	PTFE	Нержавеющая сталь 1,4408
CIBV-H-F-FL-22-20-PN40-V9-F0305	20	40	PTFE	Нержавеющая сталь 1,4408
CIBV-H-F-FL-22-25-PN40-V9-F0405	25	40	PTFE	Нержавеющая сталь 1,4408
CIBV-H-F-FL-22-32-PN40-V9-F0405	32	40	PTFE	Нержавеющая сталь 1,4408
CIBV-H-F-FL-22-40-PN40-V9-F0507	40	40	PTFE	Нержавеющая сталь 1,4408
CIBV-H-F-FL-22-50-PN40-V9-F0507	50	40	PTFE	Нержавеющая сталь 1,4408
CIBV-H-F-FL-22-65-PN16-V9-F0710	65	16	PTFE	Нержавеющая сталь 1,4408
CIBV-H-F-FL-22-80-PN16-V9-F0710	80	16	PTFE	Нержавеющая сталь 1,4408
CIBV-H-F-FL-22-100-PN16-V9-F10	100	16	PTFE	Нержавеющая сталь 1,4408
CIBV-H-F-FL-22-125-PN16-V9-F12	125	16	PTFE	Нержавеющая сталь 1,4408
CIBV-H-F-FL-22-150-PN16-V9-F12	150	16	PTFE	Нержавеющая сталь 1,4408
CIBV-H-F-FL-22-200-PN16-V9-F1214	200	16	PTFE	Нержавеющая сталь 1,4408

Все права защищены

Серия CIBV-H-F

Технические характеристики

Основные характеристики	Описание
Номинальный диаметр	DN15 … DN200
Номинальное давление	PN40 для DN15…DN50, PN16 для DN65…DN150
Материал корпуса	Нержавеющая сталь 1,4408
Материал уплотнений	PTFE
Рабочая среда	Вода, нейтральные жидкости, среды, неагрессивные к материалам крана
Температура среды, °C	-20 … +180 (в зависимости от типа рабочей среды и величины давления)
Положение монтажа	Любое
Монтажный фланец	ISO5211

Основные размеры

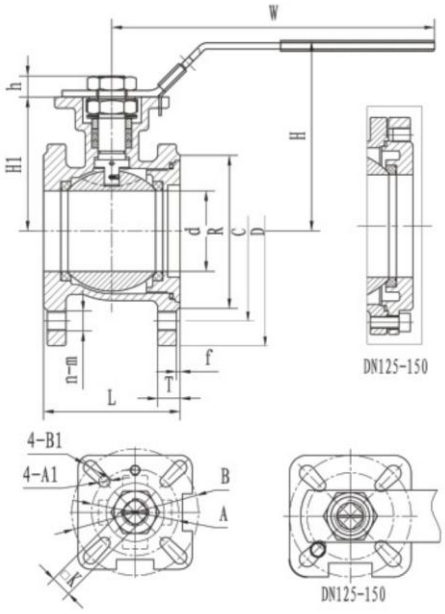

Типоразмер	d	L	H	W	D	C	R	T	f	n-m	H1	K	h	A	B	ISO5211	Крутящий момент, Nm
DN15	15	42	73	141	95	65	45	9	2	4-M12	48	9	9	36	42	F03/04	6
DN20	20	44	78	141	105	75	58	9	2	4-M12	53	9	9	36	42	F03/04	8
DN25	25	50	99	162	115	85	68	9	2	4-M12	62	11	11	42	50	F04/05	13
DN32	32	60	109	162	140	100	78	12	2	4-M16	72	11	11	42	50	F04/05	24
DN40	38	65	122	220	150	110	88	13	3	4-M16	84	14	14	50	70	F05/07	29
DN50	50	80	124	220	165	125	102	20	3	4-M16	86	14	14	50	70	F05/07	50
DN65	65	110	153	285	185	145	122	18	3	4-M16	108	17	17	70	102	F07/10	60
DN80	76	120	164	285	200	160	138	20	3	8-M16	118	17	17	70	102	F07/10	90
DN100	94	150	191	380	220	180	158	20	3	8-M16	143	22	22		102	F10	135
DN125	118	180	252	456	250	210	188	22	3	8-M16	180	27	30		125	F12	220
DN150	142	225	270	656	285	240	212	22	3	8-M20	198	27	30		125	F12	350

SMARTA
www.smarta.ru
8 (800) 550 3487
Версия 09.2025
Все права защищены

Данные для заказа

Маркировка	DN	PN	Уплотнение	Материал корпуса
CIBV-H-F-FLC-22-15-PN40-V9-F0305	15	40	PTFE	Нержавеющая сталь 1,4408
CIBV-H-F-FLC-22-20-PN40-V9-F0305	20	40	PTFE	Нержавеющая сталь 1,4408
CIBV-H-F-FLC-22-25-PN40-V9-F0405	25	40	PTFE	Нержавеющая сталь 1,4408
CIBV-H-F-FLC-22-32-PN40-V9-F0405	32	40	PTFE	Нержавеющая сталь 1,4408
CIBV-H-F-FLC-22-40-PN40-V9-F0507	40	40	PTFE	Нержавеющая сталь 1,4408
CIBV-H-F-FLC-22-50-PN40-V9-F0507	50	40	PTFE	Нержавеющая сталь 1,4408
CIBV-H-F-FLC-22-65-PN16-V9-F0710	65	16	PTFE	Нержавеющая сталь 1,4408
CIBV-H-F-FLC-22-80-PN16-V9-F0710	80	16	PTFE	Нержавеющая сталь 1,4408
CIBV-H-F-FLC-22-100-PN16-V9-F10	100	16	PTFE	Нержавеющая сталь 1,4408
CIBV-H-F-FLC-22-125-PN16-V9-F12	125	16	PTFE	Нержавеющая сталь 1,4408
CIBV-H-F-FLC-22-150-PN16-V9-F12	150	16	PTFE	Нержавеющая сталь 1,4408

Все права защищены

CIBV

Шаровые краны в сборе приводом и системой управления

Описание

Применимы для большинства отраслей промышленности.
Различные исполнения корпуса.
Диапазон рабочего давления от PN16 до PN63.

Оснащенные новыми техническими решениями, сборки серии CIBV имеют следующие преимущества:

- Надежность
- Универсальность
- Широкий номенклатурный ряд
- Большая вариативность исполнений
- Полный выходной контроль собранных изделий
- Наличие онлайн-конфигуратора для быстрого и правильного выбора комплекта по заданным параметрам

Технические характеристики

Основные характеристики	Описание
Исполнение корпуса	Двухсоставной ,трёхсоставной, фланцевый.
Материал корпуса затвора	Нержавеющая сталь 1,4408, CF8, CF8M. Углеродистая сталь 1,0619.
Функция	2/2 3/2 L - проход 3/2 T – проход Регулирующий (30°, 45°, 60°, 90°)
Уплотнение	PTFE
Давление рабочей среды, бар	16…63
Тип пневмопривода	Двустороннего и одностороннего действия
Тип блока датчиков	Сухой перекидной контакт, индуктивный, аналоговый
Распределитель	По стандарту Namur. Функции 5/2, 3/2, 5/3
Позиционер	Интеллектуальный, электропневматический
Рабочее напряжение	24V DC, 220V AC

Основные компоненты

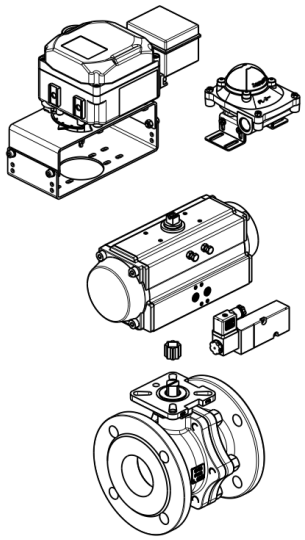

Название	Описание
Шаровой кран	Номинальный диаметр 40…200мм.
Редуцирующая втулка	Для компенсации разницы в размере вала дискового затвора и присоединительного квадрата в приводе.
Привод	Пневмопривод, присоединение по VDI/VDE 3845, ISO 5211.
Распределитель	Для управления пневмоприводом.
Блок датчиков конечных положений	Для определения положения поворотного привода.
Позиционер	Пропорциональное управление. Обеспечивает задание необходимого угла поворота диска затвора.
Шаровой кран	Номинальный диаметр 40…200мм.

SMARTA
www.smarta.ru
8 (800) 550 3487
Версия 09.2025
Все права защищены

Система обозначений

□ - □ - □ - □ - □ - □ - □ - □ □ - □ - □ - □ - □

Серия

CIBV-P	Система без эл. компонентов
CIBV-PE	Система с эл. компонентами

Тип

A	Тип A (трёхсоставной)
M	Тип M (двухсоставной)
F	Тип F (фланцевый)

Исполнение

G	Резьбовой
FL	Фланцевый EN 1092-1
FLC	Фланцевый компактный EN 1092-1
W	Под приварку

Функция

22	2/2
32L	3/2 L - проход
32T	3/2 T - проход
V...	Регулирующий (V-port 30°, 45°, 60°, 90°)

Присоединение

5...200	Номинальный диаметр
G1/8...G8	Присоединительная резьба

Номинальное давление

PN16	Ру16
PN25	Ру25
PN40	Ру40
PN63	Ру63

Материал корпуса

V1	Нержавеющая сталь 1,4408
V3	Нержавеющая сталь CF8
V9	Нержавеющая сталь CF8M
H5	Углеродистая сталь 1,0619

Управление

32..400D	Пневмопривод двустороннего действия
52...400SR	Пневмопривод одностороннего действия

Количество пружин*

	Без
SR5...12	Усилие одной пружины равноценно 0,5 бара питания привода

Блок датчиков

M	Сухой перекидной контакт, двухпроводной FL-210N3
I	Индуктивный, трехпроводной, 24V DC, FL-227N3
A	Аналоговый датчик FL-516NLBE3
	Без

Распределитель

52M	5/2 1 кат
52B	5/2 2 кат
32	3/2
5/3C	5/3 закр центр
	Без

Позиционер

1N	CMSCS-1-2-6-N
11	CMSCS-1-2-6-1 с обр св 4-20
12	CMSCS-1-2-6-2 с датч обр св
2N	CMSCS-2-2-6-N
21	CMSCS-2-2-6-1-N с обр св 4-20
22	CMSCS-2-2-6-N-1 с датч обр св
	Без

Рабочее напряжение

24VDC	24V DC
220VAC	220V Ac
	Без электрических компонентов

*Применимо для пневмоприводов одностороннего действия

Пример заказа: ...
Код заказа: **...**

Все права защищены

VZKGV

Шиберные задвижки

Область применения

Особенности конструкции и большое количество возможных исполнений позволяют применять шиберные ножевые задвижки в различных отраслях промышленности:

- Водоснабжение и водоотведение;
- Транспортировка и обработка сточных вод;
- Пищевая промышленность;
- Химическая промышленность;
- Горнодобывающая промышленность;
- Электростанции;
- Целлюлозно-бумажная промышленность

Конструкция

Шиберная ножевая задвижка представляет из себя один из видов запорной арматуры, перекрытие потока в которой происходит перпендикулярно его направлению. Запорный орган задвижки выполнен в виде плоской пластины (ножа). В открытом состоянии задвижка не содержит элементов выступающих в поток, благодарю чему создает минимальное сопротивление движению среды.

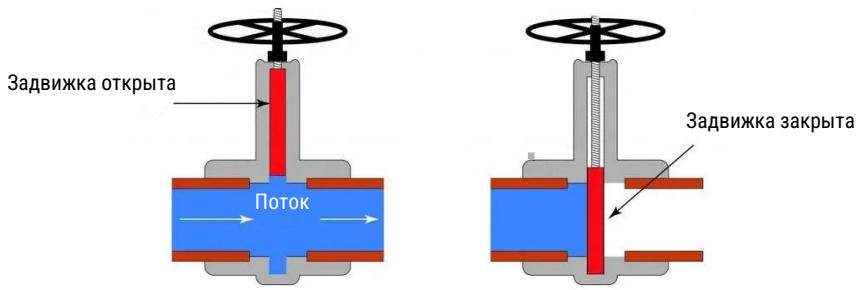

Достоинства шиберных задвижек

- Простота конструкции
- Большое количество возможных исполнений
- Высокая пропускная способность при невысоком перепаде давления
- Возможность использования на средах, содержащих твердые включения
- Высокий класс герметичности (зависит от материала уплотнения)

Номенклатура серий VZKGV

Версия 09.2025
Все права защищены

Система обозначений

□ - □ - □ - □ - □ - □ - □ - □ - □ - □

Тип

VZKGV	

Серия

B	Однонаправленная задвижка
C	Двунаправленная задвижка с проходным ножом
W	Двунаправленная задвижка для абразивных сред
*	Серии под заказ (станицы x-y)

Условный проход

50…1200	Номинальный диаметр

Стандарт присоединения

PN6…PN25	Присоединение по DIN EN 1092-1
150LB	Присоединение по ANSI 16,5B

Материал корпуса

H1	Чугун GGG40
H5	Сталь WCB
V1	Нержавеющая сталь CF8 (AISI 304)
V3	Нержавеющая сталь CF8M (AISI 316)

Материал уплотнения

X	Металл-металл
E	EPDM
N	NBR
T	PTFE
S	Силикон
NR	Натуральная резина
NP	Неопрен
V	Viton

Дополнительные опции

V	V-порт
DC	Дефлектор
FP	Промывочные отверстия

Тип управления

HW	Штурвал с выдвижным штоком
HWN	Штурвал с невыдвижным штоком
BR	Редуктор с выдвижным штоком
BRN	Редуктор с невыдвижным штоком
CW	Цепь
L	Рычаг
FS	Под установку пневмопривода
DA	Пневмоцилиндр двойного действия
SA	Пневмоцилиндр одност. действия
ISO	ISO-фланец
HA	Гидроцилиндр

Исполнение

A…Z	Исполнение

Номер проекта

CVxxxxxxx	

Пример заказа: VZKGV-B-50-PN10-H1-E-HW, серия - VZKVG, B – однонаправленная задвижка, 50 - диаметр условного прохода 50 мм, PN10 – стандарт присоединения/условное давление 10 бар, H1 - материал корпуса чугун GGG40, E - материал уплотнения EPDM, без дополнительных опций, управление HW – штурвал в выдвижным штоком.

Все права защищены

VZKGV-B

Шиберные задвижки

Описание

- Применяется для перекрытия потока в одном направлении;
- Высокая пропускная способность при невысоком перепаде давления;
- Различные исполнения корпуса, ножа и уплотнения;
- Подходит для жидкостей с содержанием твердых частиц во взвешенном состоянии до 5%;
- Используются на химических заводах, в пищевой промышленности, насосных станциях, при обработке сточных вод

Конструкция

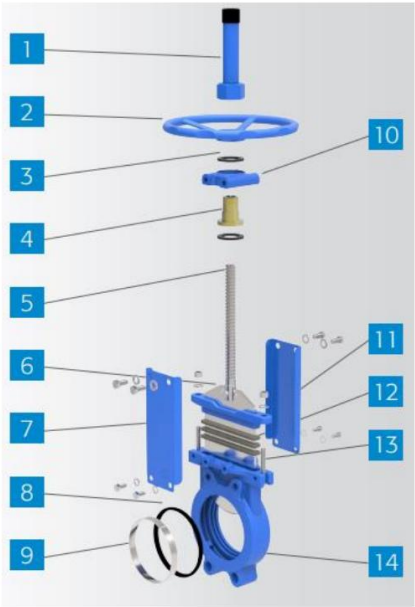

Список стандартных элементов		
Элемент		Материал
1	Защита штока	Сталь
2	Штурвал	Чугун GGG40
3	Подшипник	Бронза
4	Гайка	Бронза
5	Шток	2Cr13/SS304/SS316
6	Нож	SS304/SS316/F55/2205
7	Опорные пластины	Сталь
8	Седло	EPDM/NBR/PTFE/металл
9	Кольцо	SS304/SS316
10	Корпус подшипника	Чугун GGG40
11	Сальник	Сталь WCB/CF8
12	Набивка сальника	Арамид/PTFE
13	Болт	Сталь
14	Корпус задвижки	WCB/GGG40/CF8/CF8M

Технические характеристики

Основные характеристики	Описание
Функция клапана	2/2
Номинальный диаметр DN	50-1400, больший размер – по запросу
Номинальное давление	PN10, PN16, ANSI 150
Рабочее давление	DN50-100 – 16 бар, DN125-200 – 14 бар, DN250-300 – 12 бар, DN350-400 – 10 бар, DN450-550 – 8 бар, DN600-650 – 5 бар, DN700-750 – 4 бара, DN800-900 – 3 бара, DN1000-1400 – 2 бара
Рабочая температура, °C	От -20 до +250
Рабочая среда	Жидкие и газообразные среды, вакуум, совместимые с материалами затвора, в том числе содержанием абразивных частиц (в зависимости от конструкции и скорости потока) до 5%
Конструкция	Межфланцевый корпус с резьбовыми отверстиями
Принцип уплотнения	Мягкое, металл-металл
Направление потока	Однонаправленное/реверсивное*
Позиция монтажа	Любая
Тип монтажа	Межфланцевый (Wafer)
Привод	Ручной (штурвал), конический редуктор, рычаг, пневматический привод, электропривод**, гидравлический привод**

* - зависит от модели
** - по запросу

Версия 09.2025
Все права защищены

Основное применение

Для жидких сред с небольшим содержанием твердых частиц во взвешенном состоянии. При использовании для сыпучих сред (гравитационное перемещение) задвижка должна устанавливаться так, чтобы стрелка на корпусе указывала в направлении, противоположном потоку.

Типы уплотнений шиберных затворов

- Уплотнение «металл/металл». Такой тип седлового уплотнения не является герметичным и при рабочей среде такой, как вода, утечка составляет 1,5% от расхода.
- Уплотнение «металл/эластомер (EPDM и др.)». 100% герметичность, мягкое уплотнение зафиксировано в корпус с помощью металлического кольца из нержавеющей стали SS304, которое защищает уплотнение от износа и очищает нож от крупных твердых частиц.
- Уплотнение «металл/эластомер со скребком ножа». 100% герметичность, уплотнение зафиксировано внутри корпуса металлическим скребком, который защищает седловое уплотнение задвижки от износа о очищает нож, если рабочая среда содержит твердые частицы и отложения налипающие на нож.

Уплотнение седла		
Материал	**T макс., °C**	**Применение**
Мет/Мет	>250	Высокотемпературные среды
EPDM (E)	90	Среды, не содержащие масла
NBR (N)	90	Гидравлические масла, нефть и т.д.
PTFE (P)	200	Агрессивные и высокотемпературные среды

Размеры задвижки с ручным приводом (штурвал с выдвижным штоком)

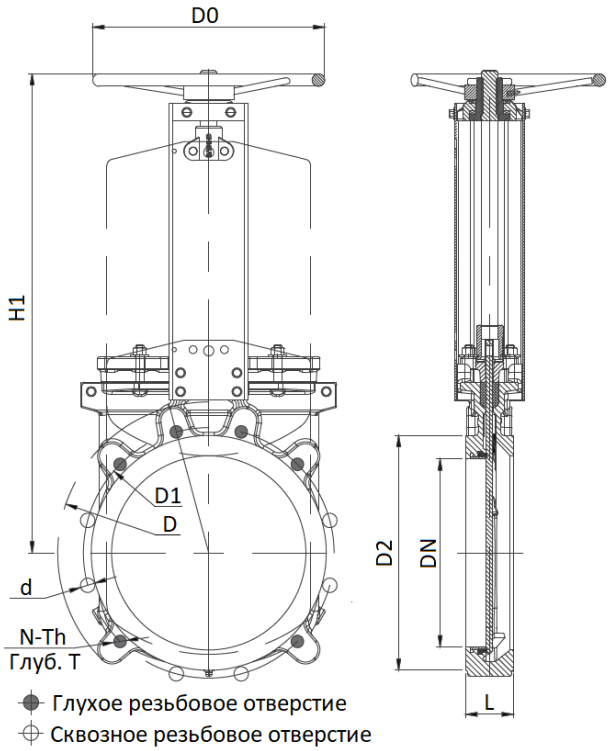

DN	ΔP [кг/см2]	L	D	D1	D2	D0	N-Th	d	H1
50	10	48	165	125	99	180	4-M16	ø18	260
65	10	48	185	145	118	200	4-M16	ø18	292
80	10	51	200	160	132	200	8-M16	ø18	320
100	10	51	220	180	156	240	8-M16	ø18	358
125	10	57	250	210	184	260	8-M16	ø18	395
150	10	57	285	240	211	280	8-M20	ø18	450
200	10	70	340	295	266	300	8-M20	ø18	532
250	10	70	395	350	319	320	12-M20	ø18	670
300	10	76	445	400	370	350	12-M20	ø18	758
350	10	76	505	460	429	400	16-M20	ø18	857
400	10	89	565	515	480	450	16-M24	ø27	946

Все права защищены

Расположение резьбовых отверстий на корпусах задвижек в зависимости от диаметра (для PN10)

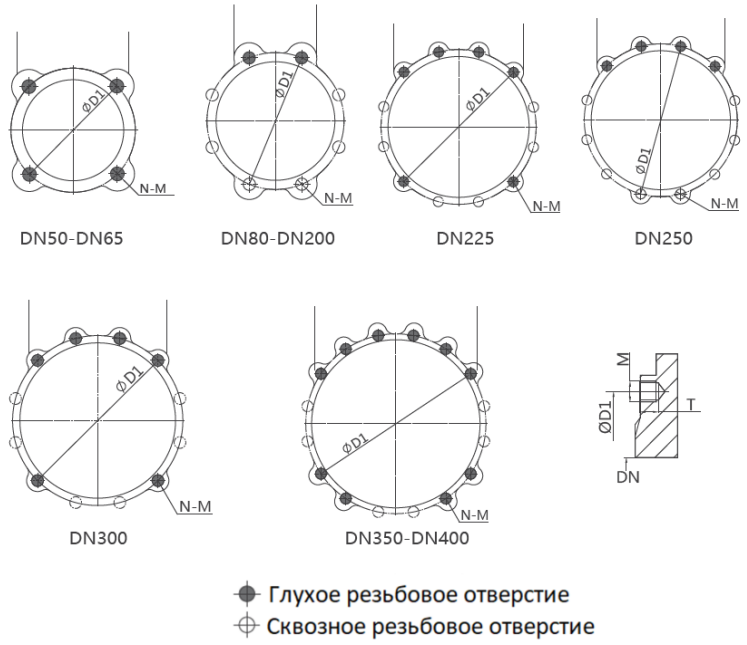

DN	D1	N	M	T	Глухое отв.	Сквозное отв.
50	125	4	M16	13	2	2
65	145	4	M16	13	2	2
80	160	8	M16	13	2	6
100	180	8	M16	13	2	6
125	210	8	M16	16	2	6
150	240	8	M16	16	2	6
200	295	8	M20	20	2	6
250	350	12	M20	20	4	8
300	400	12	M20	20	6	6
350	460	16	M20	20	10	6
400	515	16	M24	24	10	6

Версия 09.2025
Все права защищены

VZKGV-C

Шиберные задвижки

Описание

- Применяется для перекрытия потока в обоих направлениях;
- Высокая пропускная способность при невысоком перепаде давления;
- Различные исполнения корпуса, ножа и уплотнения;
- Проходной нож со сквозным отверстием;
- Подходит для жидкостей с содержанием твердых частиц во взвешенном состоянии;
- Используются на целлюлозно-бумажной, химической, пищевой, горнодобывающей и нефтедобывающей промышленности, при обработке сточных вод и транспортировке сыпучих сред, на элеваторах

Конструкция

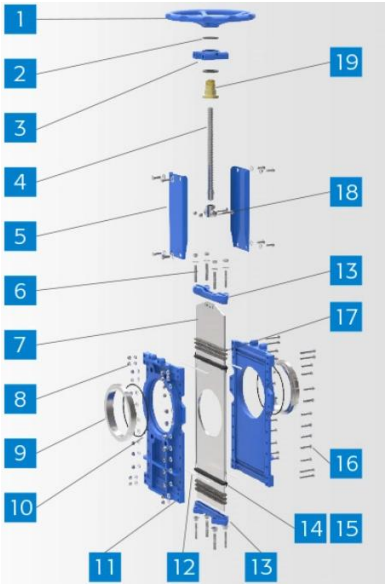

Список стандартных элементов		
	Элемент	**Материал**
1	Штурвал	Чугун GGG40
2	Подшипник	Бронза
3	Корпус подшипника	Чугун GGG40
4	Шток	Сталь/SS304/SS316
5	Опорные пластины	Сталь
6	Крепеж	SS201/SS304
7	Нож	F55/F53/2205/SS304/SS316
8	Гайки	Сталь/SS304
9	Кольцо	Сталь/SS304/SS316
10	Седло	EPDM/NBR/FKM
11	Корпус	F55/F53/CF3M/CF8M/CF8/Сталь/Чугун GGG40
12	Скребок	PTFE
13	Сальник	Сталь/CF8
14	Набивка сальника	EPDM/NBR/PTFE
15	Уплотнение корпуса	EPDM/NBR/FKM
16	Болт	Сталь/SS304
17	Набивка сальника	EPDM/NBR/FKM
18	Вилка	Сталь/SS304/SS316
19	Корпус задвижки	WCB/GGG40/CF8/CF8M

Технические характеристики

Основные характеристики	Описание
Функция клапана	2/2
Номинальный диаметр DN	50-400, больший размер – по запросу
Номинальное давление	PN10, PN16, ANSI 150
Рабочее давление	DN50-100 – 16 бар, DN125-200 – 10 бар, DN250-400 – 7 бар
Рабочая температура, °C	От -20 до +200
Рабочая среда	Жидкие и газообразные среды, совместимые с материалами затвора, в том числе с содержанием абразивных частиц (в зависимости от конструкции и скорости потока)
Конструкция	Разборный корпус с проходным ножом
Принцип уплотнения	Мягкое/Металл-металл
Направление потока	Реверсивное
Позиция монтажа	Любая
Тип монтажа	Межфланцевый (Wafer)
Привод	Ручной (штурвал), конический редуктор, пневматический привод, электропривод**, гидравлический привод**

* - зависит от модели

** - по запросу

Все права защищены

Материалы

Материалы	Описание
Корпус	Чугун GGG40, другие материалы по запросу
Нож	Нержавеющая сталь SS304, SS316L, другие материалы по запросу
Седло	EPDM, NBR, FKM, Металл-металл
Уплотнение ножа	EPDM, NBR, FKM, PTFE
Шток	Сталь, нержавеющая сталь SS304, нержавеющая сталь SS316
Гайка штока	Бронза
Винты	Сталь с цинковым покрытием/нержавеющая сталь SS304
Покрытие корпуса	Эпоксидное покрытие толщиной 80 мкм

Размеры задвижки с ручным приводом (штурвал с выдвижным штоком)

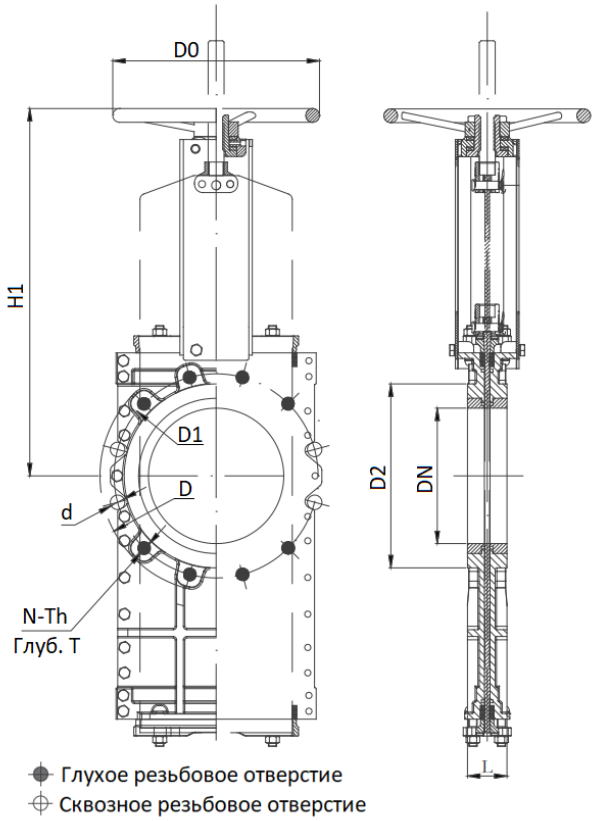

DN	L	D	D1	D2	D0	N-Th	d	H1
50	48	165	125	99	180	4-M16	18	260
65	48	185	145	118	200	4-M16	18	292
80	51	200	160	132	200	8-M16	18	320
100	51	220	180	156	240	8-M16	18	358
125	57	250	210	184	260	8-M16	18	395
150	57	285	240	211	280	8-M20	23	450
200	70	340	295	266	300	8-M20	23	532
250	70	395	350	319	320	12-M20	23	670
300	76	445	400	370	350	12-M20	23	758
350	76	505	460	429	400	16-M20	23	857
400	89	565	515	480	450	16-M24	27	946

Версия 09.2025
Все права защищены

Расположение резьбовых отверстий на корпусах задвижек в зависимости от диаметра (для PN10)

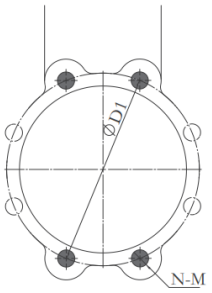

DN80-DN200

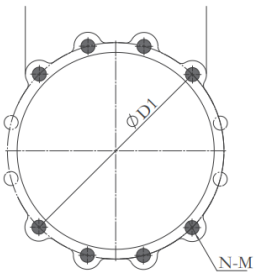

DN225-DN300

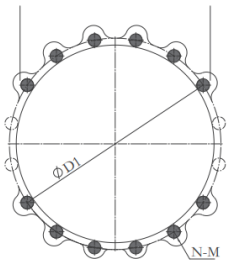

DN350-DN400

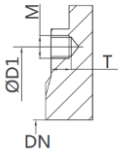

Глухое резьбовое отверстие
Сквозное резьбовое отверстие

DN	D1	N	M	T	Глухое отв.	Сквозное отв.
50	125	4	M16	13	2	2
65	145	4	M16	13	2	2
80	160	8	M16	13	2	6
100	180	8	M16	13	2	6
125	210	8	M16	16	2	6
150	240	8	M16	16	2	6
200	295	8	M20	20	2	6
250	350	12	M20	20	4	8
300	400	12	M20	20	8	8
350	460	16	M20	20	8	8
400	515	16	M24	24	8	8

Все права защищены

VZKGV-W

Шиберные задвижки

Описание

- Предназначена для применения в горнодобывающей отрасли, на предприятиях, имеющих линии для транспортировки жидкостей с суспензией с содержанием грязи, камней и пульпы;
- Подходит для жидкостей с содержанием высокоабразивных продуктов, используемых в химической промышленности и в системах водоотведения, а также ливневых сточных вод;
- Перекрытие потока в обоих направлениях;
- Сменные резиновые вставки;
- Моноблочный межфланцевый корпус (Wafer);
- Грязевой щиток с промывочными отверстиями

Конструкция

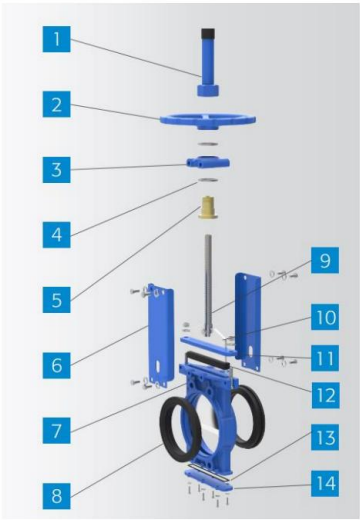

Список стандартных элементов		
Элемент		Материал
1	Защита штока	Сталь
2	Штурвал	Чугун GGG40
3	Корпус подшипника	Чугун
4	Подшипник	Gcr15
5	Гайка	Бронза
6	Опорные пластины	Сталь
7	Корпус задвижки	GGG40
8	Седло	NR + сталь
9	Шток	SS420/SS304/SS316
10	Нож	SS304
11	Сальник	Сталь
12	Набивка сальника	Резина
13	Набивка сальника	Резина
14	Крышка	Сталь

Технические характеристики

Основные характеристики	Описание
Функция клапана	2/2
Номинальный диаметр DN	50-800, больший размер – по запросу
Номинальное давление	PN10, PN16, ANSI 150
Рабочее давление	DN50-100 – 16 бар, DN125-200 – 10 бар, DN250-400 – 7 бар, DN450-500 – 5 бар, DN600-700 – 3 бара, DN800 – 2 бара
Рабочая температура, °C	От -20 до +200
Рабочая среда	Жидкие среды, совместимые с материалами затвора, в том числе с высоким содержанием абразивных частиц (в зависимости от конструкции и скорости потока)
Конструкция	Моноблочный корпус с резиновыми вставками
Принцип уплотнения	Мягкое
Направление потока	Реверсивное
Позиция монтажа	Любая
Тип монтажа	Межфланцевый (Wafer)
Привод	Ручной (штурвал), конический редуктор, пневматический привод, электропривод**, гидравлический привод**

* - зависит от модели

** - по запросу

SMARTA
www.smarta.ru
8 (800) 550 3487
Версия 09.2025
Все права защищены

Материалы

Элемент	Материал
Корпус	Чугун GGG40, другие материалы по запросу
Нож	Нержавеющая сталь SS304, SS316, SS316L
Седло	NR, NBR, EPDM, FKM, PU
Уплотнение ножа	NR
Шток	Нержавеющая сталь SS420, SS304, SS316
Гайка штока	Бронза
Винты	Сталь с цинковым покрытием
Покрытие корпуса	Эпоксидное покрытие толщиной 80 мкм

Размеры задвижки с ручным приводом (штурвал с выдвижным штоком)

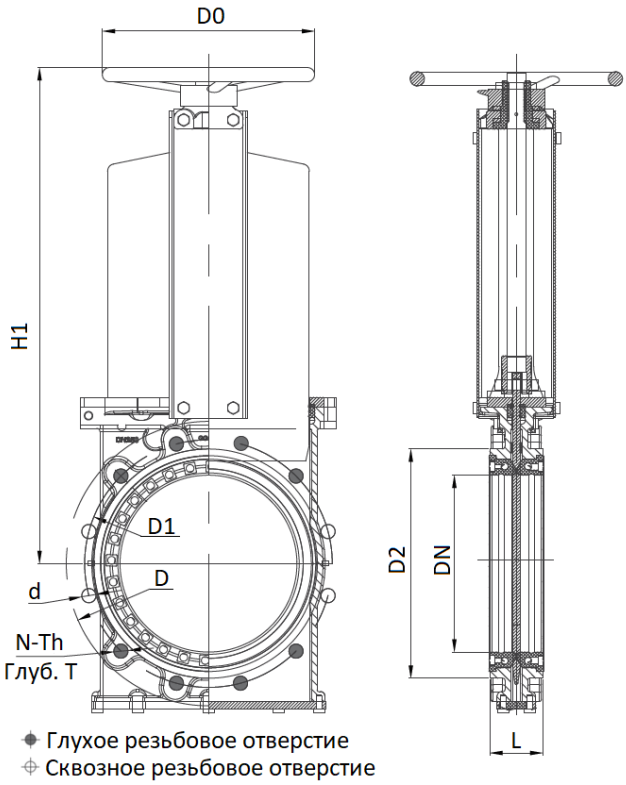

DN	L	D	D1	D2	D0	N-Th	d	H1
50	53	165	125	99	180	4-M16	18	260
65	53	185	145	118	200	4-M16	18	292
80	56	200	160	132	200	8-M16	18	320
100	56	220	180	156	240	8-M16	18	358
125	63	250	210	184	260	8-M16	18	395
150	62	285	240	211	280	8-M20	23	450
200	76	340	295	266	300	8-M20	23	532
250	76	395	350	319	320	12-M20	23	670
300	84	445	400	370	350	12-M20	23	758
350	84	505	460	429	400	16-M20	23	857
400	99	565	515	480	450	16-M24	27	946
450	99	615	565	530	500	20-M24	27	1023
500	129	670	620	582	500	20-M24	27	-
550	129	725	680	638	-	20-M27	30	-
600	129	780	725	682	-	20-M27	30	-
700	142	895	840	794	-	24-M27	30	-
800	142	1015	950	901	-	24-M30	33	-

Все права защищены

Расположение резьбовых отверстий на корпусах задвижек в зависимости от диаметра (для PN10)

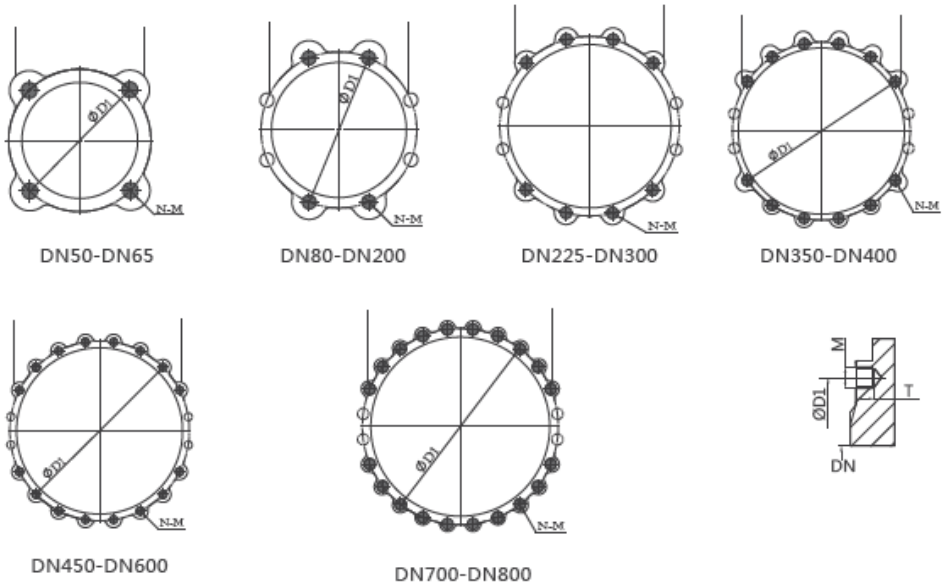

Глухое резьбовое отверстие
Сквозное резьбовое отверстие

DN	D1	N	M	T	Глухое отв.	Сквозное отв.
50	125	4	M16	13	2	2
65	145	4	M16	13	2	2
80	160	8	M16	13	2	6
100	180	8	M16	13	2	6
125	210	8	M16	16	2	6
150	240	8	M16	16	2	6
200	295	8	M20	20	2	6
250	350	12	M20	20	4	8
300	400	12	M20	20	8	8
350	460	16	M20	20	8	8
400	515	16	M24	24	8	8
450	565	20	M24	24	16	4
500	620	20	M24	24	16	4
550	680	20	M27	24	16	4
600	725	20	M27	27	16	4
700	840	24	M27	27	20	4
800	950	24	M30	30	20	4

Версия 09.2025
Все права защищены

VZKGV

Шиберные задвижки под заказ

Описание

Серия D

- Номинальный диаметр от DN150 до DN700;
- Рабочее давление от 10 до 3 бар (в зависимости от DN);
- Различные материальные исполнения;
- Перекрытие потока в одном направлении;
- Монолитный корпус с квадратными фланцами;
- Подходит для работы с пылью, твердыми частицами, углем, шлаком, пеплом и т.п.

Серия H

- Изготавливается по индивидуальным размерам;
- Перекрытие потока в одном направлении;
- Применяются при обработке сточных вод, работе с порошковыми сыпучими материалами, в медицинской, химической и других областях

Серия V

- Номинальный диаметр от DN50 до DN400;
- Рабочее давление от 16 до 7 бар (в зависимости от DN);
- Различные материальные исполнения;
- Перекрытие потока в одном направлении;
- Монолитный корпус с усиленным металлическим седлом;
- Подходит для применения в различных отраслях промышленности (ЦБП, системы сточных вод, химическая и пищевая промышленность и т.д.)

Все права защищены

Серия VY

- Номинальный диаметр от DN100 до DN3000;
- Высокое рабочее давление от 25 до 16 бар (в зависимости от DN);
- Различные материальные исполнения;
- Перекрытие потока в одном направлении;
- Монолитный корпус с крышкой, защищающей от возможных утечек по верхнему уплотнению;
- Подходит для применения в различных отраслях промышленности, в том числе может работать на паре, сточных водах и трубопроводах с высоким давлением

Серия Y

- Диаметр от DN50 до DN1400;
- Рабочее давление от 16 до 2 бар (в зависимости от DN);
- Различные материальные исполнения;
- Перекрытие потока в одном направлении;
- Монолитный корпус с крышкой, защищающей от возможных утечек по верхнему уплотнению и оберегающей нож от воздействия внешней среды;
- Подходит для применения в различных отраслях промышленности (ЦБП, горнодобывающая промышленность, системы сточных вод, химическая и пищевая промышленность, работа с сыпучими грузами и т.д.)

Серия J

- Номинальный диаметр от DN50 до DN400;
- Рабочее давление от 16 до 10 бар (в зависимости от DN);
- Различные материальные исполнения;
- Перекрытие потока в обоих направлениях;
- Разборный корпус с резиновой футеровкой;
- Скребок из PTFE для очистки ножа;
- Нет застойных зон;
- Подходит для различных отраслей промышленности (в том числе горнодобывающая промышленность, целлюлозно-бумажная промышленность, очистка бытовых стоков и т.д.)

SMARTA
www.smarta.ru
8 (800) 550 3487
Версия 09.2025
Все права защищены

Серия M

- Номинальный диаметр от DN50 до DN2000;
- Рабочее давление от 16 до 4 бар (в зависимости от DN);
- Различные материальные исполнения;
- Перекрытие потока в обоих направлениях;
- Разборный корпус с уплотнением U-образной формы;
- Скребок из PTFE для очистки ножа;
- Нет застойных зон;
- Подходит для применения в различных отраслях промышленности (ЦБП, горнодобывающая промышленность, системы сточных вод, химическая и пищевая промышленность, работа с сыпучими грузами и т.д.)

Серия P

- Номинальный диаметр от DN50 до DN700;
- Рабочее давление от 16 до 8 бар (в зависимости от DN);
- Различные материальные исполнения;
- Перекрытие потока в обоих направлениях;
- Разборный корпус с футеровкой из полиуретана;
- Скребок из PTFE для очистки ножа;
- Нет застойных зон;
- Подходит для различных отраслей промышленности (в том числе горнодобывающая промышленность, целлюлозно-бумажная промышленность, очистка бытовых стоков и т.д.)

Серия S

- Диаметр от DN50 до DN250;
- Рабочее давление от 10 до 5 бар (в зависимости от DN);
- Различные материальные исполнения;
- Перекрытие потока в обоих направлениях;
- Монолитный корпус с уплотнением U-образной формы и вставками из полиуретана, стойкого к абразивному износу;
- Нет застойных зон;
- Подходит для применения в различных отраслях промышленности (ЦБП, горнодобывающая промышленность, системы сточных вод, химическая и пищевая промышленность, работа с сыпучими грузами и т.д.)

Все права защищены

Серия U

- Диаметр от DN50 до DN1200;
- Рабочее давление от 16 до 1 бара (в зависимости от DN);
- Различные материальные исполнения;
- Перекрытие потока в обоих направлениях;
- Монолитный корпус с уплотнением U-образной формы;
- Нет застойных зон;
- Подходит для применения в различных отраслях промышленности (ЦБП, горнодобывающая промышленность, системы сточных вод, химическая и пищевая промышленность, работа с сыпучими грузами и т.д.)

Серия WL

- Номинальный диаметр от DN50 до DN1400;
- Высокое рабочее давление от 16 до 10 бар (в зависимости от DN);
- Различные материальные исполнения;
- Перекрытие потока в обоих направлениях;
- Монолитный фланцевый корпус с резиновыми вставками;
- Грязевой щиток с промывочными отверстиями;
- Подходит для различных отраслей промышленности (в том для применения в горнодобывающей отрасли, на предприятиях, имеющих линии для транспортировки жидкостей с суспензией с содержанием грязи, камней и пульпы.)

Серия WY

- Диаметр от DN300 до DN2000;
- Рабочее давление от 20 до 8 бар (в зависимости от DN);
- Различные материальные исполнения;
- Перекрытие потока в обоих направлениях;
- Фланцевый корпус с защитными вставками;
- Крышка защищает от возможных утечек по верхнему уплотнению и одновременно защищает нож от внешней среды;
- Монолитный корпус;
- Промывочные отверстия в нижней части корпуса;
- Основная область применения – земснаряды и шлам

Версия 09.2025
Все права защищены

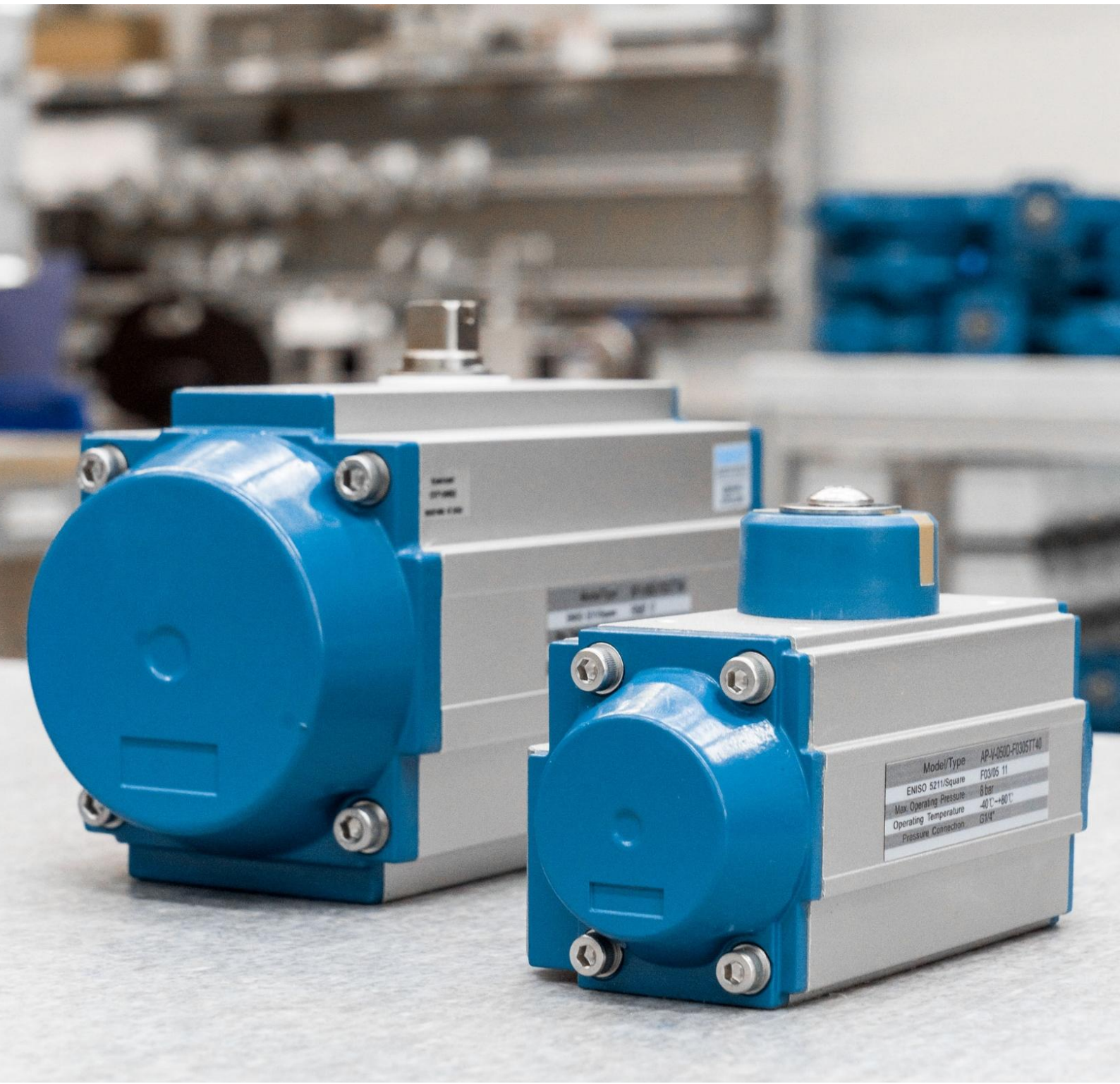

ПНЕВМАТИЧЕСКИЕ ПРИВОДЫ

Пневматические приводы серий AP и DFPD имеют уникальный конструктив рейки-шестерни и изготовлены в соответствиями с современными техническими решениями.

02

Все права защищены
www.smarta.ru
8 (800) 550 3487
SMARTA

AP

Пневматические приводы

Описание

Пневматические приводы серии AP имеют совершенный конструктив рейки-шестерни.
Изготовлены в соответствиями с современными техническими решениями.
Имеют следующие преимущества:

- надежность;
- высокая производительность;
- полное соответствие стандартам;
- компактность;
- широкий номенклатурный ряд;
- многообразие исполнений. В том числе нормально-открытое исполнение, исполнение пневмопривода из нержавеющей стали, с углом поворота до 180°, с валом из нержавеющей стали, с покрытием привода PTFE.

Система обозначений

□ - □ - □□□ - □□ - □ - □

Пневмопривод

AP	

Серия

B	Стандартные применения
V	Расширенный диапазон опций

Типоразмер

32...400	

Тип привода

D	Двустороннего действия
SR	Одностороннего действия NC

Количество пружин

	Без пружин
5	Питание привода 2,5 бара
6	Питание привода 3 бара
7	Питание привода 3,5 бара
8	Питание привода 4 бара
9	Питание привода 4,5 бара
10	Питание привода 5 бар
11	Питание привода 5,5 бар
12	Питание привода 6 бар

Монтажный фланец

F03...F25	

Температурное исполнение

	-20°C ...+80°C
TT40	-40°C ...+60°C *
TT60	-60°C ...+60°C *
T1	-15°C ...+150°C *

Угол поворота

	90°
180	180°**
X	X°, от 5 до 180°**

Коррозионностойкое исполнение

	Базовое исполнение
R3	Вал из нержавеющей стали**
CR	Привод из нержавеющей стали**
P	Покрытие PTFE**

* **Доступно для версии AP-V**

** **Доступно по запросу как специальное исполнение**

Пример заказа: AP - пневмопривод, B - серия для стандартных применений, 063 - типоразмер, D - двустороннего действия, монтажный фланец F0507.
Код заказа: AP-B-063D-F0507

Версия 09.2025
Все права защищены

Технические характеристики

Серия AP-B

Функция

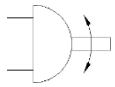

Типоразмеры
032 … 400
Крутящий момент
8 … 9768 Нм

Функция

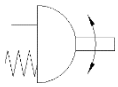

Типоразмеры
052 … 400
Крутящий момент
8 … 5685 Нм

Основные характеристики	
Тип привода	Двустороннего / одностороннего действия
Конструкция	Рейка-шестерня
Демпфирование	Отсутствует
Угол поворота	90° (−5… +5°)
Положение при монтаже	Любое
Рабочее давление, бар	2 … 8
Номинальное давление, бар	Сжатый воздух по ISO 8573-1:2010 [7:4:4]
Точка росы	Точка росы на 10°C ниже окружающей температуры/температуры среды
Использование масла	Возможно использование сжатого воздуха с маслом (без прекращения подачи масла)
Окружающая температура, °C	−20 ... 80
Определение положения	Визуально
Направление закрытия	Направо

Модель	Тип привода	Расход воздуха на открытие / закрытие, л		Время на открытие / закрытие, сек*		Вес, кг
AP-B-032	D	0,04	0,05	0,3	0,4	0,7
	-	-	-	-	-	-
AP-B-040	D	0,08	0,11	0,3	0,4	1
	-	-	-	-	-	-
AP-B-052	D	0,12	0,16	0,3	0,4	1,4
	S		0	0,9	0,7	1,5
AP-B-063	D	0,21	0,23	0,4	0,4	2
	S		0	0,9	0,9	2,1
AP-B-075	D	0,3	0,34	0,4	0,9	2,7
	S		0	0,4	0,9	2,9
AP-B-083	D	0,43	0,47	0,9	1,0	3,1
	S		0	0,9	1,2	3,6
AP-B-092	D	0,64	0,73	0,9	1,4	4,6
	S		0	1,0	1,4	5,2
AP-B-105	D	0,95	0,88	0,9	1,0	6,8
	S		0	1,4	1,6	6,9
AP-B-125	D	1,6	1,4	1,3	1,4	8,9
	S		0	2,4	2,4	10,1
AP-B-140	D	2,5	2,2	1,3	1,4	13
	S		0	2,8	3,0	15
AP-B-160	D	3,7	3,2	2,0	2,4	20
	S		0	4,8	4,9	24
AP-B-190	D	5,9	5,4	2,2	2,6	31
	S		0	2,4	3,0	35
AP-B-210	D	7,5	7,5	2,9	3,8	47
	S		0	3,4	4,1	55
AP-B-240	D	11	9	3,2	3,7	67
	S		0	3,8	4,0	80
AP-B-270	D	17	14	4,4	4,9	97
	S		0	5,0	5,5	118
AP-B-300	D	23,8	29,7	5,0	6,0	110
	S		0	6,0	6,8	130
AP-B-350	D	35,1	46,3	6,2	7,2	186
	S		0	7,4	8,4	234
AP-B-400	D	52,6	56	7,5	8,5	289
	S		0	9,6	10,6	260

Все права защищены

Серия AP-B

Теоретический крутящий момент [Нм] в зависимости от рабочего давления [бар]

Модель	Рабочее давление, бар										
	2	2,5	3	3,5	4	4,5	5	5,5	6	7	8
AP-B-032D	3	4	5	5,5	6	7	8	8	9	11	12
AP-B-040D	5	6	7	8,5	10	11	12	13	14	17	19
AP-B-052D	8	10	12	14	16	18	20	22	24	28	32
AP-B-063D	15	18	22	25,5	29	33	36	40	44	51	58
AP-B-075D	20	25	30	35	40	45	50	55	60	70	80
AP-B-083D	31	39	47	55	63	70	78	86	94	110	125
AP-B-092D	45	56	68	79	90	102	113	124	135	158	181
AP-B-105D	66	83	99	116	132	149	165	182	198	231	264
AP-B-125D	100	125	150	175	200	226	251	276	301	351	401
AP-B-140D	171	214	256	299	342	385	427	470	513	598	684
AP-B-160D	266	332	399	466	532	598	665	731	798	931	1064
AP-B-190D	426	532	638	745	851	958	1064	1170	1277	1490	1702
AP-B-210D	532	665	798	931	1064	1197	1330	1463	1596	1862	2128
AP-B-240D	769	962	1154	1347	1539	1731	1924	2116	2308	2693	3078
AP-B-270D	1170	1462	1754	2047	2339	2632	2924	3216	3509	4094	4679
AP-B-300D	1526	1908	2289	2671	3052	3434	3815	4197	4578	5341	6104
AP-B-350D	2285	2856	3427	3999	4570	5141	5712	6283	6854	7997	9139
AP-B-400D	3256	4070	4884	5698	6512	7326	8140	8954	9768	11396	13024

Теоретический крутящий момент [Нм] в зависимости от рабочего давления [бар] и угла поворота

	Количество пружин	Угол поворота	Усилие пружин	Рабочее давление, бар									
				2,5	3	3,5	4	4,5	5	5,5	6	7	8
AP-B-052S	S05	0°	4,3	5,6	7,6	9,6	11,6	13,6	15,6	17,6	19,6	23,6	27,6
		90°	6,2	3,7	5,7	7,7	9,7	11,7	13,7	15,7	17,7	21,7	25,7
	S06	0°	5,0	4,9	6,9	8,9	10,9	12,9	14,9	16,9	18,9	22,9	26,9
		90°	7,4	2,5	4,5	6,5	8,5	10,5	12,5	14,5	16,5	20,5	24,5
	S07	0°	5,9	4	6	8	10	12	14	16	18	22	26
		90°	8,6	1,3	3,3	5,3	7,3	9,3	11,3	13,3	15,3	19,3	23,3
	S08	0°	6,7		5,2	7,2	9,2	11,2	13,2	15,2	17,2	21,2	25,2
		90°	9,9		2	4	6	8	10	12	14	18	22
	S09	0°	7,6			6,3	8,3	10,3	12,3	14,3	16,3	20,3	24,3
		90°	11,1			2,8	4,8	6,8	8,8	10,8	12,8	16,8	20,8
	S10	0°	8,5				7,4	9,4	11,4	13,4	15,4	19,4	23,4
		90°	12,4				3,5	5,5	7,5	9,5	11,5	15,5	19,5
	S11	0°	9,3					8,6	10,6	12,6	14,6	18,6	22,6
		90°	13,6					4,3	6,3	8,3	10,3	14,3	18,3
	S12	0°	10,2						9,7	11,7	13,7	17,7	21,7
		90°	14,8						5,1	7,1	9,1	13,1	17,1
AP-B-063S	S05	0°	6,8	11,1	15,1	18,6	22,1	26,1	29,1	32,5	37,1	44,1	51,1
		90°	10,4	7,5	11,5	15	18,5	22,5	25,5	28,9	33,5	40,5	47,5
	S06	0°	8,2	9,7	13,7	17,2	20,7	24,7	27,7	31,1	35,7	42,7	49,7
		90°	12,5	5,4	9,4	12,9	16,4	20,4	23,4	26,8	31,4	38,4	45,4
	S07	0°	9,6	8,3	12,3	15,8	19,3	23,3	26,3	29,7	34,3	41,3	48,3
		90°	14,6	3,3	7,3	10,8	14,3	18,3	21,3	24,7	29,3	36,3	43,3
	S08	0°	10,9		11	14,5	18	22	25	28,4	33	40	47
		90°	16,7		5,2	8,7	12,2	16,2	19,2	22,6	27,2	34,2	41,2
	S09	0°	12,3			13,1	16,6	20,6	23,6	27	31,6	38,6	45,6
		90°	18,8			6,6	10,1	14,1	17,1	20,5	25,1	32,1	39,1
	S10	0°	13,7				15,2	19,2	22,2	25,6	30,2	37,2	44,2
		90°	20,9				8	12	15	18,4	23	30	37
	S11	0°	15				13,9	17,9	20,9	24,3	28,9	35,9	42,9
		90°	22,9				6	10	13	16,4	21	28	35
	S12	0°	16,4					16,5	19,5	22,9	27,5	34,5	41,5
		90°	25					7,9	10,9	14,3	18,9	25,9	32,9

SMARTA
www.smarta.ru
8 (800) 550 3487
Версия 09.2025
Все права защищены

Серия AP-B

Теоретический крутящий момент [Нм] в зависимости от рабочего давления [бар] и угла поворота

Модель	Количество пружин	Угол поворота	Усилие пружин	Рабочее давление, бар									
				2,5	3	3,5	4	4,5	5	5,5	6	7	8
AP-B-075S	S05	0°	10,5	14,4	19,4	24,4	29,4	34,4	39,4	43,8	49,4	59,4	69,4
		90°	14,5	10,4	15,4	20,4	25,4	30,4	35,4	39,8	45,4	55,4	65,4
	S06	0°	12,7	12,2	17,2	22,2	27,2	32,2	37,2	41,6	47,2	57,2	67,2
		90°	17,4	7,5	12,5	17,5	22,5	27,5	32,5	36,9	42,5	52,5	62,5
	S07	0°	14,8	10,1	15,1	20,1	25,1	30,1	35,1	39,5	45,1	55,1	65,1
		90°	20,3	4,6	9,6	14,6	19,6	24,6	29,6	34	39,6	49,6	59,6
	S08	0°	16,9		13	18	23	28	33	37,4	43	53	63
		90°	23,2		6,7	11,7	16,7	21,7	26,7	31,1	36,7	46,7	56,7
	S09	0°	19			15,9	20,9	25,9	30,9	35,3	40,9	50,9	60,9
		90°	26,1			8,8	13,8	18,8	23,8	28,2	33,8	43,8	53,8
	S10	0°	21,2				18,7	23,7	28,7	33,1	38,7	48,7	58,7
		90°	29				10,9	15,9	20,9	25,3	30,9	40,9	50,9
	S11	0°	23,2					21,7	26,7	31,1	36,7	46,7	56,7
		90°	31,9					13	18	22,4	28	38	48
	S12	0°	25,3						24,6	29	34,6	44,6	54,6
		90°	34,7						15,2	19,6	25,2	35,2	45,2
AP-B-083S	S05	0°	15,8	23,1	31,1	39,1	47,1	54,1	62,1	70,1	78,1	94,1	109,1
		90°	23	15,9	23,9	31,9	39,9	46,9	54,9	62,9	70,9	86,9	101,9
	S06	0°	19	19,9	27,9	35,9	43,9	50,9	58,9	66,9	74,9	90,9	105,9
		90°	27,6	11,3	19,3	27,3	35,3	42,3	50,3	58,3	66,3	82,3	97,3
	S07	0°	22,1	16,8	24,8	32,8	40,8	47,8	55,8	63,8	71,8	87,8	102,8
		90°	32,2	6,7	14,7	22,7	30,7	37,7	45,7	53,7	61,7	77,7	92,7
	S08	0°	25,3		21,6	29,6	37,6	44,6	52,6	60,6	68,6	84,6	99,6
		90°	36,8		10,1	18,1	26,1	33,1	41,1	49,1	57,1	73,1	88,1
	S09	0°	28,5			26,4	34,4	41,4	49,4	57,4	65,4	81,4	96,4
		90°	41,4			13,5	21,5	28,5	36,5	44,5	52,5	68,5	83,5
	S10	0°	31,6				31,3	38,3	46,3	54,3	62,3	78,3	93,3
		90°	46				16,9	23,9	31,9	39,9	47,9	63,9	78,9
	S11	0°	34,8					35,1	43,1	51,1	59,1	75,1	90,1
		90°	50,6					19,3	27,3	35,3	43,3	59,3	74,3
	S12	0°	38						39,9	47,9	55,9	71,9	86,9
		90°	55,2						22,7	30,7	38,7	54,7	69,7
AP-B-092S	S05	0°	23,3	32,6	44,6	55,6	66,6	78,6	89,6	100,6	111,6	134,6	157,6
		90°	34,4	21,5	33,5	44,5	55,5	67,5	78,5	89,5	100,5	123,5	146,5
	S06	0°	28	27,9	39,9	50,9	61,9	73,9	84,9	95,9	106,9	129,9	152,9
		90°	41,2	14,7	26,7	37,7	48,7	60,7	71,7	82,7	93,7	116,7	139,7
	S07	0°	32,7	23,2	35,2	46,2	57,2	69,2	80,2	91,2	102,2	125,2	148,2
		90°	48,1	7,8	19,8	30,8	41,8	53,8	64,8	75,8	86,8	109,8	132,8
	S08	0°	37,3		30,6	41,6	52,6	64,6	75,6	86,6	97,6	120,6	143,6
		90°	55		12,9	23,9	34,9	46,9	57,9	68,9	79,9	102,9	125,9
	S09	0°	42			36,9	47,9	59,9	70,9	81,9	92,9	115,9	138,9
		90°	61,9			17	28	40	51	62	73	96	119
	S10	0°	46,7				43,2	55,2	66,2	77,2	88,2	111,2	134,2
		90°	68,7				21,2	33,2	44,2	55,2	66,2	89,2	112,2
	S11	0°	51,4					50,5	61,5	72,5	83,5	106,5	129,5
		90°	75,6					26,3	37,3	48,3	59,3	82,3	105,3
	S12	0°	56						56,9	67,9	78,9	101,9	124,9
		90°	82,5						30,4	41,4	52,4	75,4	98,4
AP-B-105S	S05	0°	31,6	51,3	67,3	84,3	100,3	117,3	133,3	150,3	166,3	199,3	232,3
		90°	49,2	33,7	49,7	66,7	82,7	99,7	115,7	132,7	148,7	181,7	214,7
	S06	0°	38	44,9	60,9	77,9	93,9	110,9	126,9	143,9	159,9	192,9	225,9
		90°	59,1	23,8	39,8	56,8	72,8	89,8	105,8	122,8	138,8	171,8	204,8
	S07	0°	44,3	38,6	54,6	71,6	87,6	104,6	120,6	137,6	153,6	186,6	219,6
		90°	68,9	14	30	47	63	80	96	113	129	162	195
	S08	0°	50,6		48,3	65,3	81,3	98,3	114,3	131,3	147,3	180,3	213,3
		90°	78,7		20,2	37,2	53,2	70,2	86,2	103,2	119,2	152,2	185,2
	S09	0°	56,9			59	75	92	108	125	141	174	207
		90°	88,6			27,3	43,3	60,3	76,3	93,3	109,3	142,3	175,3
	S10	0°	63,3				68,6	85,6	101,6	118,6	134,6	167,6	200,6
		90°	98,4				33,5	50,5	66,5	83,5	99,5	132,5	165,5
	S11	0°	69,6					79,3	95,3	112,3	128,3	161,3	194,3
		90°	108,8					40,1	56,1	73,1	89,1	122,1	155,1
	S12	0°	75,9						89	106	122	155	188
		90°	118,1						46,8	63,8	79,8	112,8	145,8

Все права защищены

Серия AP-B

Теоретический крутящий момент [Нм] в зависимости от рабочего давления [бар] и угла поворота

Модель	Количество пружин	Угол поворота	Усилие пружин	Рабочее давление, бар									
				2,5	3	3,5	4	4,5	5	5,5	6	7	8
AP-B-125S	S05	0°	52	72	97	122	147	173	198	223	248	298	348
		90°	79	45	70	95	120	146	171	196	221	271	321
	S06	0°	63	61	86	111	136	162	187	212	237	287	337
		90°	94	30	55	80	105	131	156	181	206	256	306
	S07	0°	73		76	101	126	152	177	202	227	277	327
		90°	110		39	64	89	115	140	165	190	240	290
	S08	0°	84			90	115	141	166	191	216	266	316
		90°	125			49	74	100	125	150	175	225	275
	S09	0°	94				105	131	156	181	206	256	306
		90°	141				58	84	109	134	159	209	259
	S10	0°	105					120	145	170	195	245	295
		90°	157					68	93	118	143	193	243
	S11	0°	115						135	160	185	235	285
		90°	173						77	102	127	177	227
	S12	0°	188							87	175	225	275
		90°	125							150	112	162	212
AP-B-140S	S05	0°	86	127	169	212	255	298	340	383	426	511	597
		90°	129	84	126	169	212	255	297	340	383	468	554
	S06	0°	103	110	152	195	238	281	323	366	409	494	580
		90°	155	58	100	143	186	229	271	314	357	442	528
	S07	0°	120		135	178	221	264	306	349	392	477	563
		90°	181		74	117	160	203	245	288	331	416	502
	S08	0°	137			161	204	247	289	332	375	460	546
		90°	206			92	135	178	220	263	306	391	477
	S09	0°	155				186	229	271	314	357	442	528
		90°	232				109	152	194	237	280	365	451
	S10	0°	172					212	254	297	340	425	511
		90°	258					126	168	211	254	339	425
	S11	0°	189						237	280	323	408	494
		90°	284						142	185	228	313	399
	S12	0°	206						220	263	306	391	477
		90°	310						116	159	202	287	373
AP-B-160S	S05	0°	140	191	258	325	391	457	524	590	657	790	923
		90°	208	123	190	257	323	389	456	522	589	722	855
	S06	0°	168	163	230	297	363	429	496	562	629	762	895
		90°	250	81	148	215	281	347	414	480	547	680	813
	S07	0°	196		202	269	335	401	468	534	601	734	867
		90°	292		106	173	239	305	372	438	505	638	771
	S08	0°	223			242	308	374	441	507	574	707	840
		90°	333			132	198	264	331	397	464	597	730
	S09	0°	251				280	346	413	479	546	679	812
		90°	375				156	222	289	355	422	555	688
	S10	0°	279					318	385	451	518	651	784
		90°	417					180	247	313	380	513	646
	S11	0°	307						357	423	490	623	756
		90°	458						206	272	339	472	605
	S12	0°	335						329	395	462	595	728
		90°	500						164	230	297	430	563
AP-B-190S	S05	0°	200	331	437	544	650	757	863	969	1076	1289	1501
		90°	309	222	328	435	541	648	754	860	967	1180	1392
	S06	0°	240	291	397	504	610	717	823	929	1036	1249	1461
		90°	371	160	266	373	479	586	692	798	905	1118	1330
	S07	0°	280		357	464	570	677	783	889	996	1209	1421
		90°	433		204	311	417	524	630	736	843	1056	1268
	S08	0°	320			424	530	637	743	849	956	1169	1381
		90°	495			249	355	462	568	674	781	994	1206
	S09	0°	360				490	597	703	809	916	1129	1341
		90°	557				293	400	506	612	719	932	1144
	S10	0°	400					557	663	769	876	1089	1301
		90°	618					339	445	551	658	871	1083
	S11	0°	440						623	729	836	1049	1261
		90°	680						383	489	596	809	1021
	S12	0°	480						583	689	796	1009	1221
		90°	742						321	427	534	747	959

Версия 09.2025
Все права защищены

Серия AP-B

Теоретический крутящий момент [Нм] в зависимости от рабочего давления [бар] и угла поворота

Модель	Количество пружин	Угол поворота	Усилие пружин	Рабочее давление, бар									
				2,5	3	3,5	4	4,5	5	5,5	6	7	8
AP-B-210S	S05	0°	275	389	522	655	788	921	1054	1187	1320	1586	1852
		90°	380	284	417	550	683	816	949	1082	1215	1481	1747
	S06	0°	330	334	467	600	733	866	999	1132	1265	1531	1797
		90°	456	208	341	474	607	740	873	1006	1139	1405	1671
	S07	0°	385		412	545	678	811	944	1077	1210	1476	1742
		90°	532		265	398	531	664	797	930	1063	1329	1595
	S08	0°	440			490	623	756	889	1022	1155	1421	1687
		90°	608			322	455	588	721	854	987	1253	1519
	S09	0°	495				568	701	834	967	1100	1366	1632
		90°	684				379	512	645	778	911	1177	1443
	S10	0°	550					646	779	912	1045	1311	1577
		90°	760					436	569	702	835	1101	1367
	S11	0°	605						724	857	990	1256	1522
		90°	836						493	626	759	1025	1291
	S12	0°	660						669	802	935	1201	1467
		90°	912						417	550	683	949	1215
AP-B-240S	S05	0°	410	551	743	936	1128	1320	1513	1705	1897	2282	2667
		90°	554	407	599	792	984	1176	1369	1561	1753	2138	2523
	S06	0°	492	469	661	854	1046	1238	1431	1623	1815	2200	2585
		90°	665	296	488	681	873	1065	1258	1450	1642	2027	2412
	S07	0°	575		578	771	963	1155	1348	1540	1732	2117	2502
		90°	775		378	571	763	955	1148	1340	1532	1917	2302
	S08	0°	656			690	882	1074	1267	1459	1651	2036	2421
		90°	886			460	652	844	1037	1229	1421	1806	2191
	S09	0°	739				799	991	1184	1376	1568	1953	2338
		90°	998				540	732	925	1117	1309	1694	2079
	S10	0°	821					909	1102	1294	1486	1871	2256
		90°	1108					622	815	1007	1199	1584	1969
	S11	0°	903						1020	1212	1404	1789	2174
		90°	1219						704	896	1088	1473	1858
	S12	0°	985						938	1130	1322	1707	2092
		90°	1330						593	785	977	1362	1747
AP-B-270S	S05	0°	560	901	1193	1486	1778	2071	2363	2655	2948	3533	4118
		90°	787	674	966	1259	1551	1844	2136	2428	2721	3306	3891
	S06	0°	672	789	1081	1374	1666	1959	2251	2543	2836	3421	4006
		90°	943	518	810	1103	1395	1688	1980	2272	2565	3150	3735
	S07	0°	783		970	1263	1555	1848	2140	2432	2725	3310	3895
		90°	1101		652	945	1237	1530	1822	2114	2407	2992	3577
	S08	0°	895			1151	1443	1736	2028	2320	2613	3198	3783
		90°	1258			788	1080	1373	1665	1957	2250	2835	3420
	S09	0°	1007				1331	1624	1916	2208	2501	3086	3671
		90°	1416				922	1215	1507	1799	2092	2677	3262
	S10	0°	1119					1512	1804	2096	2389	2974	3559
		90°	1572					1059	1351	1643	1936	2521	3106
	S11	0°	1231						1692	1984	2277	2862	3447
		90°	1730						1193	1485	1778	2363	2948
	S12	0°	1342						1581	1873	2166	2751	3336
		90°	1887						1036	1328	1621	2206	2791
AP-B-300S	S05	0°	730	1177	1558	1940	2321	2703	3084	3466	3847	4610	5373
		90°	1061	846	1227	1609	1990	2372	2753	3135	3516	4279	5042
	S06	0°	876	1031	1412	1794	2175	2557	2938	3320	3701	4464	5227
		90°	1273	634	1015	1397	1778	2160	2541	2923	3304	4067	4830
	S07	0°	1022		1266	1648	2029	2411	2792	3174	3555	4318	5081
		90°	1485		803	1185	1566	1948	2329	2711	3092	3855	4618
	S08	0°	1168			1502	1883	2265	2646	3028	3409	4172	4935
		90°	1697			973	1354	1736	2117	2499	2880	3643	4406
	S09	0°	1314				1737	2119	2500	2882	3263	4026	4789
		90°	1909				1142	1524	1905	2287	2668	3431	4194
	S10	0°	1460					1973	2354	2736	3117	3880	4643
		90°	2122					1311	1692	2074	2455	3218	3981
	S11	0°	1606						2208	2590	2971	3734	4497
		90°	2334						1480	1862	2243	3006	3769
	S12	0°	1752						2062	2444	2825	3588	4351
		90°	2546						1268	1650	2031	2794	3557

Все права защищены

Серия AP-B

Теоретический крутящий момент [Нм] в зависимости от рабочего давления [бар] и угла поворота

Модель	Количество пружин	Угол поворота	Усилие пружин	Рабочее давление, бар									
				2,5	3	3,5	4	4,5	5	5,5	6	7	8
AP-B-350S	S05	0°	1173	1682	2253	2825	3396	3967	4538	5109	5680	6823	7965
		90°	1702	1153	1724	2296	2867	3438	4009	4580	5151	6294	7436
	S06	0°	1408	1447	2018	2590	3161	3732	4303	4874	5445	6588	7730
		90°	2043	812	1383	1955	2526	3097	3668	4239	4810	5953	7095
	S07	0°	1642		1784	2356	2927	3498	4069	4640	5211	6354	7496
		90°	2382		1044	1616	2187	2758	3329	3900	4471	5614	6756
	S08	0°	1877			2121	2692	3263	3834	4405	4976	6119	7261
		90°	2724			1274	1845	2416	2987	3558	4129	5272	6414
	S09	0°	2112				2457	3028	3599	4170	4741	5884	7026
		90°	3064				1505	2076	2647	3218	3789	4932	6074
	S10	0°	2346					2794	3365	3936	4507	5650	6792
		90°	3405					1735	2306	2877	3448	4591	5733
	S11	0°	2581						3130	3701	4272	5415	6557
		90°	3745						1966	2537	3108	4251	5393
	S12	0°	2816							3466	4037	5180	6322
		90°	4086							2196	2767	3910	5052
AP-B-400S	S07	0°	1837	2232	3046	3860	4674	5488	6302	7116	7930	9558	11186
		90°	2880	1189	2003	2817	3631	4445	5259	6073	6887	8515	10143
	S08	0°	2100	1969	2783	3597	4411	5225	6039	6853	7667	9295	10923
		90°	3292	777	1591	2405	3219	4033	4847	5661	6475	8103	9731
	S09	0°	2362		2521	3335	4149	4963	5777	6591	7405	9033	10661
		90°	3703		1180	1994	2808	3622	4436	5250	6064	7692	9320
	S10	0°	2624			3073	3887	4701	5515	6329	7143	8771	10399
		90°	4115			1582	2396	3210	4024	4838	5652	7280	8908
	S11	0°	2887				3624	4438	5252	6066	6880	8508	10136
		90°	4526				1985	2799	3613	4427	5241	6869	8497
	S12	0°	3149					4176	4990	5804	6618	8246	9874
		90°	4938					2387	3201	4015	4829	6457	8085
	S13	0°	3412						4727	5541	6355	7983	9611
		90°	5349						2790	3604	4418	6046	7674
	S14	0°	3674							5279	6093	7721	9349
		90°	5761							3192	4006	5634	7262
	S15	0°	3937							5016	5830	7458	9086
		90°	6172							2781	3595	5223	6851
	S16	0°	4199								5568	7196	8824
		90°	6584								3183	4811	6439

Версия 09.2025
Все права защищены

Основные размеры

AP-B-032

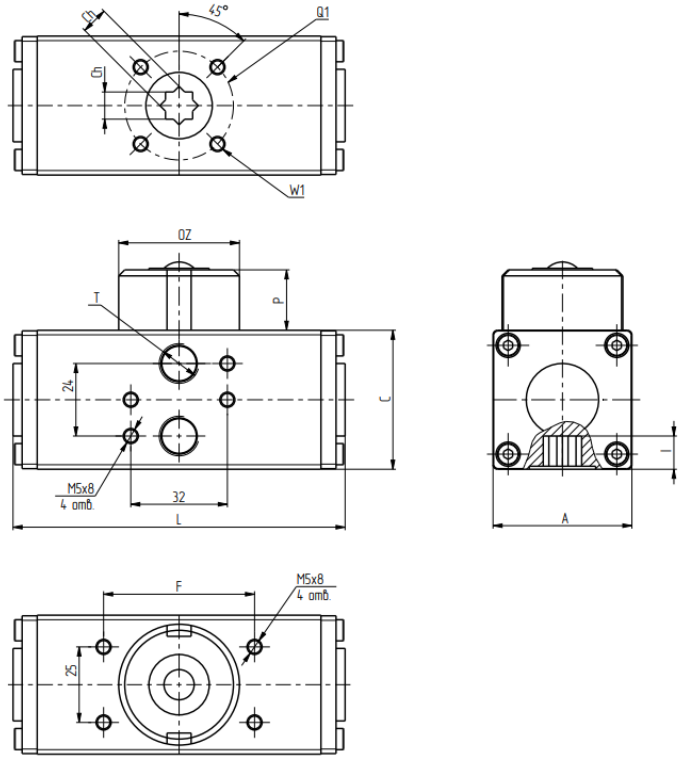

AP-B-040

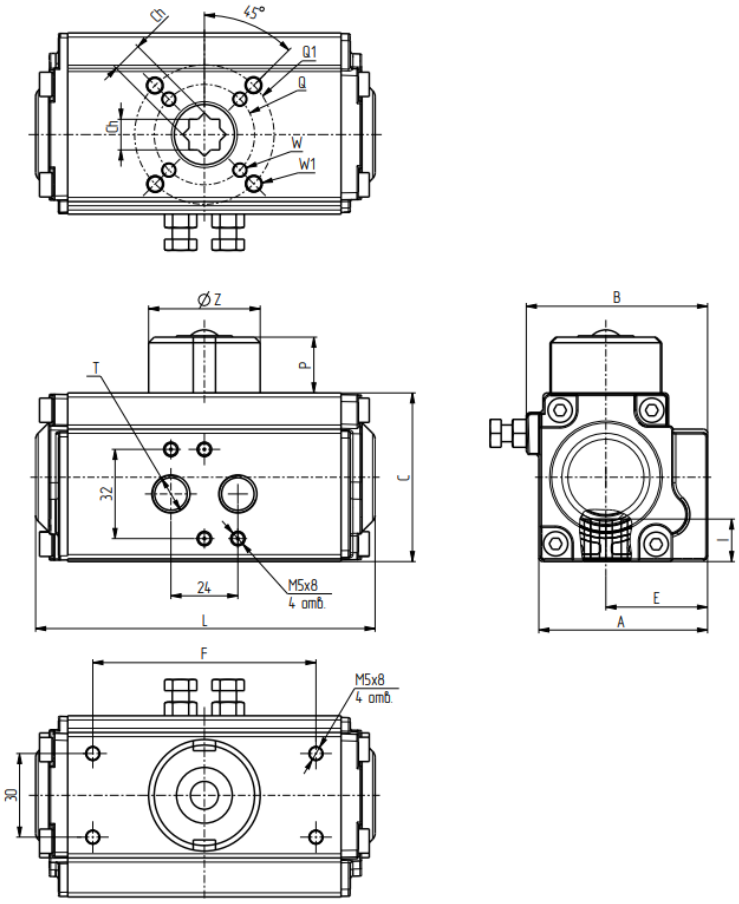

Все права защищены

Основные размеры

AP-B-052...400

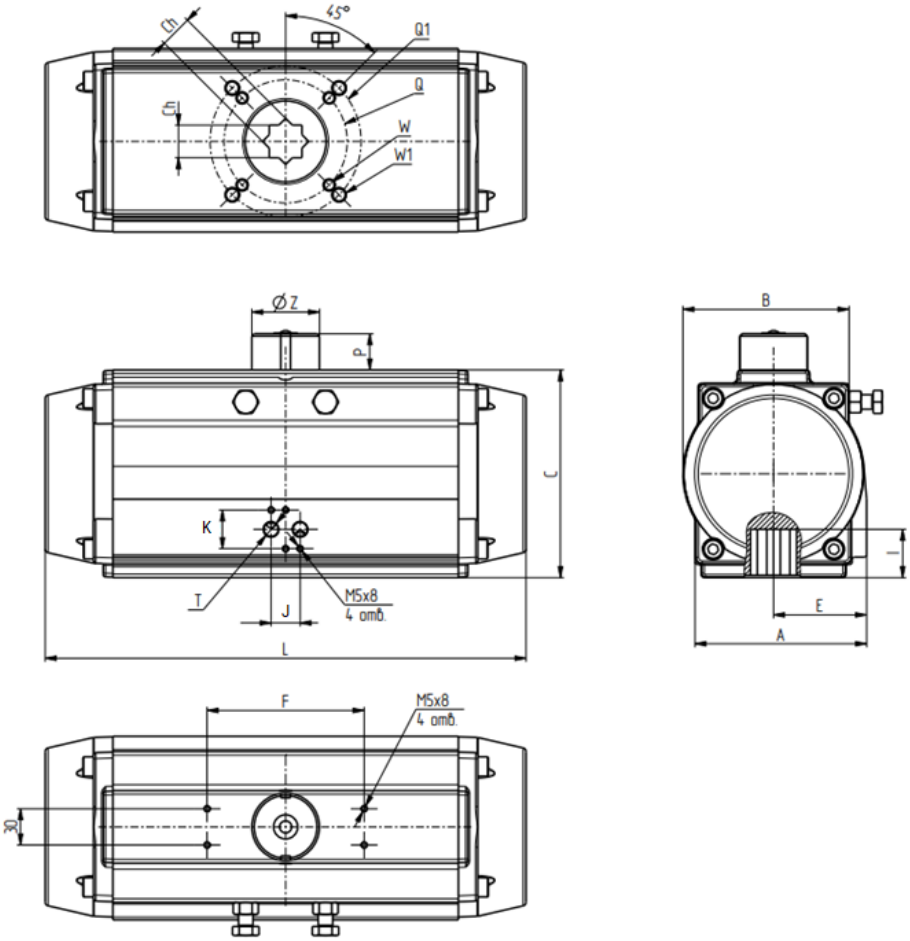

Модель	A	B	C	E	F	I	J	K	L	P	ØZ	Фланец	Q	Q1	W	W1
AP-B-032	46	46	46	23	50	11	24	32	110	12	40	F03	-	36	-	M5×8
AP-B-040	65	52	60	36,5	80	14	32	24	122	12	40	F03/05	36	50	M5×8	M6×10
AP-B-052	71,5	65	65,5	41,5	80	14	32	24	147	12	40	F03/05	36	50	M5×8	M6×10
AP-B-063	83	72	81	47	80	18	32	24	168	12	40	F05/07	50	70	M6×10	M8×13
AP-B-075	95	81	94	53	80	18	32	24	184	12	40	F05/07	50	70	M6×10	M8×13
AP-B-083	103	92	98,5	57	80	21	32	24	204	12	40	F05/07	50	70	M6×10	M8×13
AP-B-092	108,5	98	111	58,5	80	21	32	24	262	12	40	F05/07	50	70	M6×10	M8×13
AP-B-105	111,5	109,5	122,5	64	80	26	32	24	268	12	40	F07/10	70	102	M8×13	M10×16
AP-B-125	142	127,5	145,5	74,5	130	26	32	24	301	12	55	F07/10	70	102	M8×13	M10×16
AP-B-140	152	137,5	161	77	130	31	32	24	390	12	55	F10/12	102	125	M10×16	M12×20
AP-B-160	174	159	184	87	130	31	32	24	458	12	55	F10/12	102	125	M10×16	M12×20
AP-B-190	206	189	215	103	130	40	32	24	525	12	80	F14	-	140	-	M16×25
AP-B-210	226	210	235,5	113	130	40	32	24	532	12	80	F14	-	140	-	M16×25
AP-B-240	260	245	264,5	130	130	50	32	24	602	12	80	F16	-	165	-	M20×25
AP-B-270	294	273	299	147	130	50	45	40	718	12	80	F16	-	165	-	M20×25
AP-B-300	336	312	330	174	130	50	45	40	760	12	80	F16	-	165	-	M20×25
AP-B-350	385	365	483	195	130	50	45	40	920	12	80	F16/25	165	254	M20×25	8*M16×25
AP-B-400	520	472	466	260	130	50	45	40	940	12	80	F16/25	165	254	M20×25	8*M16×25

Все права защищены

Технические характеристики

Серия AP-V

Функция

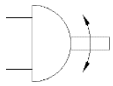

Размер
032 … 400
Момент
7 … 9 337 Нм

Функция

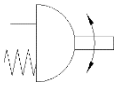

Размер
050 … 400
Момент
8 … 3 782 Нм

Основные характеристики	
Тип привода	Двустороннего / одностороннего действия
Конструкция	Рейка-шестерня
Демпфирование	Отсутствует
Положение при монтаже	Любое
Пневматические присоединение	G 1/8 (AP-032), G 1/4 (AP-050 … AP-210), G 1/2 (AP-240 … AP-400)
Рабочее давление, бар	2 … 8
Номинальное е давление, бар	Сжатый воздух по ИСО 8573-1:2010 [7:4:4]
Точка росы	Точка росы на 10°C ниже окружающей температуры/температуры среды
Использование масла	Возможно использование сжатого воздуха с маслом, но в этом случае добавление масла прекращать нельзя
Окружающая температура, °C	−40 ... 60 −60 ... 60 −15 ... 150
Определение положения	Визуально
Направление закрытия	Направо

Модель	Тип привода	Расход на открытие / закрытие, л		Время на открытие / закрытие, сек*		Вес, кг
AP-V-032	D	0,03	0,04	0,3	0,4	0,47
	S			-	-	-
AP-V-050	D	0,09	0,15	0,3	0,4	1,13
	S			0,9	0,7	1,25
AP-V-065	D	0,19	0,32	0,4	0,4	1,97
	S			0,9	0,9	2,21
AP-V-075	D	0,3	0,5	0,4	0,9	2,93
	S			0,4	0,9	3,29
AP-V-085	D	0,44	0,66	0,9	1,0	3,78
	S			0,9	1,2	4,26
AP-V-095	D	0,83	1,17	0,9	1,4	5,14
	S			1,0	1,4	5,86
AP-V-110	D	0,88	1,27	0,9	1,0	6,09
	S			1,4	1,6	7,17
AP-V-125	D	1,41	2,13	1,3	1,4	10,86
	S			2,4	2,4	12,54
AP-V-140	D	1,76	2,72	1,3	1,4	13,77
	S			2,8	3,0	15,93
AP-V-160	D	2,85	4,08	2,0	2,4	20,15
	S			4,8	4,9	23,75
AP-V-190	D	4,75	7,2	2,2	2,6	28,41
	S			2,4	3,0	33,81
AP-V-210	D	6,6	10,29	2,9	3,8	40,03
	S			3,4	4,1	48,43
AP-V-240	D	11,4	15,1	3,2	3,7	52,6
	S			3,8	4,0	77,76
AP-V-270	D	15,8	18,8	4,4	4,9	73,6
	S			5,0	5,5	90,6
AP-V-300	D	19,09	28,23	5,0	6,0	108,0
	S			6,0	6,8	135,6
AP-V-350	D	27,65	44,1	6,2	7,2	146,7
	S			7,4	8,4	188,1
AP-V-400	D	42,81	62,05	7,5	8,5	220,5
	S			9,6	10,6	283,5

Все права защищены

Серия AP-V

Теоретический крутящий момент [Нм] в зависимости от рабочего давления [бар]

Модель	Рабочее давление, бар									
	2,5	3	3,5	4	4,5	5	5,5	6	7	8
AP-V-032	2,9	3,4	4,0	4,6	5,3	5,9	**6,5**	7,1	8,3	9,5
AP-V-050	8,6	10,4	12,3	14,2	16,0	17,9	**19,8**	21,6	25,4	29,1
AP-V-065	17,4	21,2	25,0	28,7	32,5	36,3	**40,1**	43,9	51,4	59,0
AP-V-075	27,0	32,9	38,8	44,7	50,5	56,4	**62,3**	68,2	79,9	91,7
AP-V-085	39,7	48,3	56,9	65,6	74,2	82,8	**91,4**	100,1	117,3	134,6
AP-V-095	55,7	67,9	80,0	92,1	104,2	116,4	**128,5**	140,6	164,8	189,1
AP-V-110	72,0	89,3	105,0	120,6	136,3	152,0	**167,6**	183,3	214,6	245,9
AP-V-125	128,7	159,5	187,5	215,4	243,4	271,4	**299,4**	327,4	383,3	439,3
AP-V-140	196,0	237,0	278,0	319,0	360,0	401,0	**442,0**	483,0	565,0	647,0
AP-V-160	263,5	326,6	383,9	441,2	498,5	555,8	**613,1**	670,4	785,0	899,7
AP-V-190	428,5	518,0	607,3	696,6	785,9	875,3	**964,6**	1 053,9	1 232,5	1 411,1
AP-V-210	598,2	723,2	847,9	972,6	1 097,3	1 222,0	**1 346,6**	1 471,3	1 720,7	1 970,1
AP-V-240	928,3	1 122,0	1 315,0	1 508,0	1 702,0	1 895,0	**2 089,0**	2 282,0	2 669,0	3 056,0
AP-V-270	1 305,0	1 577,0	1 849,0	2 121,0	2 393,0	2 665,0	**2 937,0**	3 209,0	3 753,0	4 297,0
AP-V-300	1 678,6	2 029,4	2 379,3	2 729,2	3 079,1	3 429,0	**3 778,9**	4 128,8	4 828,5	5 528,3
AP-V-350	2 492,5	3 011,8	3 531,1	4 050,4	4 569,6	5 088,9	**5 608,2**	6 127,5	7 166,0	8 204,6
AP-V-400	3 798,1	4 589,4	5 380,7	6 172,0	6 963,3	7 754,5	**8 545,8**	9 337,1	10 919,7	12 502,2

Теоретический крутящий момент [Нм] в зависимости от рабочего давления [бар] и угла поворота

Модель	Пружины	Угол поворота	Усилие пружины	Рабочее давление, бар									
				2,5	3	3,5	4	4,5	5	5,5	6	7	8
AP-V-050	S05	0°	**3,5**	**5,1**	6,9	8,8	10,7	12,5	14,4	16,3	18,1	21,9	25,6
		90°	**5,2**	**3,4**	5,2	7,1	9,0	10,8	12,7	14,6	16,4	20,2	23,9
	S06	0°	**4,2**	4,4	**6,2**	8,1	10,0	11,8	13,7	15,6	17,4	21,2	24,9
		90°	**6,2**	2,4	**4,2**	6,1	8,0	9,8	11,7	13,6	15,4	19,2	22,9
	S07	0°	**4,9**		5,5	**7,4**	9,3	11,1	13,0	14,9	16,7	20,5	24,2
		90°	**7,2**		3,2	**5,1**	7,0	8,8	10,7	12,6	14,4	18,2	21,9
	S08	0°	**5,6**			6,7	**8,6**	10,4	12,3	14,2	16,0	19,8	23,5
		90°	**8,2**			4,1	**6,0**	7,8	9,7	11,6	13,4	17,2	20,9
	S09	0°	**6,3**				7,9	**9,7**	11,6	13,5	15,3	19,1	22,8
		90°	**9,3**				4,9	**6,7**	8,6	10,5	12,3	16,1	19,8
	S10	0°	**7,0**					9,0	**10,9**	12,8	14,6	18,4	22,1
		90°	**10,3**					5,7	**7,6**	9,5	11,3	15,1	18,8
	S11	0°	**7,7**						10,2	**12,1**	13,9	17,7	21,4
		90°	**11,3**						6,6	**8,5**	10,3	14,1	17,8
	S12	0°	**8,4**							11,4	**13,2**	17,0	20,7
		90°	**12,4**							7,4	**9,2**	13,0	16,7
AP-V-065	S05	0°	**8,7**	**8,7**	12,5	16,3	20,0	23,8	27,6	31,4	35,2	42,7	50,3
		90°	**13,1**	**4,3**	8,1	11,9	15,6	19,4	23,2	27,0	30,8	38,3	45,9
	S06	0°	**10,4**	7,0	**10,8**	14,6	18,3	22,1	25,9	29,7	33,5	41,0	48,6
		90°	**15,7**	1,7	**5,5**	9,3	13,0	16,8	20,6	24,4	28,2	35,7	43,3
	S07	0°	**12,2**		9,0	**12,8**	16,5	20,3	24,1	27,9	31,7	39,2	46,8
		90°	**18,3**		2,9	**6,7**	10,4	14,2	18,0	21,8	25,6	33,1	40,7
	S08	0°	**13,9**			11,1	**14,8**	18,6	22,4	26,2	30,0	37,5	45,1
		90°	**21,0**			4,0	**7,7**	11,5	15,3	19,1	22,9	30,4	38,0
	S09	0°	**15,7**				13,0	**16,8**	20,6	24,4	28,2	35,7	43,3
		90°	**23,6**				5,1	**8,9**	12,7	16,5	20,3	27,8	35,4
	S10	0°	**17,4**					15,1	**18,9**	22,7	26,5	34,0	41,6
		90°	**26,2**					6,3	**10,1**	13,9	17,7	25,2	32,8
	S11	0°	**19,1**						17,2	**21,0**	24,8	32,3	39,9
		90°	**28,8**						7,5	**11,3**	15,1	22,6	30,2
	S12	0°	**20,9**							19,2	**23,0**	30,5	38,1
		90°	**31,4**							8,7	**12,5**	20,0	27,6

SMARTA
www.smarta.ru
8 (800) 550 3487
Версия 09.2025
Все права защищены

Модель	Пружины	Угол поворота	Усилие пружины	Рабочее давление, бар									
				2,5	3	3,5	4	4,5	5	5,5	6	7	8
AP-V-075	S05	0°	**10,7**	**16,3**	22,2	28,1	34,0	39,8	45,7	51,6	57,5	69,2	81,0
		90°	**16,9**	**10,1**	16,0	21,9	27,8	33,6	39,5	45,4	51,3	63,0	74,8
	S06	0°	**12,8**	14,2	**20,1**	26,0	31,9	37,7	43,6	49,5	55,4	67,1	78,9
		90°	**20,2**	6,8	**12,7**	18,6	24,5	30,3	36,2	42,1	48,0	59,7	71,5
	S07	0°	**15,0**		17,9	**23,8**	29,7	35,5	41,4	47,3	53,2	64,9	76,7
		90°	**23,6**		9,3	**15,2**	21,1	26,9	32,8	38,7	44,6	56,3	68,1
	S08	0°	**17,1**			21,7	**27,6**	33,4	39,3	45,2	51,1	62,8	74,6
		90°	**27,0**			11,8	**17,7**	23,5	29,4	35,3	41,2	52,9	64,7
	S09	0°	**19,3**				25,4	**31,2**	37,1	43,0	48,9	60,6	72,4
		90°	**30,3**				14,4	**20,2**	26,1	32,0	37,9	49,6	61,4
	S10	0°	**21,4**					29,1	**35,0**	40,9	46,8	58,5	70,3
		90°	**33,7**					16,8	**22,7**	28,6	34,5	46,2	58,0
	S11	0°	**23,5**						32,9	**38,8**	44,7	56,4	68,2
		90°	**37,1**						19,3	**25,2**	31,1	42,8	54,6
	S12	0°	**25,7**							36,6	**42,5**	54,2	66,0
		90°	**40,4**							21,9	**27,8**	39,5	51,3
AP-V-085	S05	0°	**16,6**	**23,1**	31,7	40,3	49,0	57,6	66,2	74,8	83,5	100,7	118,0
		90°	**26,1**	**13,6**	22,2	30,8	39,5	48,1	56,7	65,3	74,0	91,2	108,5
	S06	0°	**19,9**	19,8	**28,4**	37,0	45,7	54,3	62,9	71,5	80,2	97,4	114,7
		90°	**31,3**	8,4	**17,0**	25,6	34,3	42,9	51,5	60,1	68,8	86,0	103,3
	S07	0°	**23,2**		25,1	**33,7**	42,4	51,0	59,6	68,2	76,9	94,1	111,4
		90°	**36,5**		11,8	**20,4**	29,1	37,7	46,3	54,9	63,6	80,8	98,1
	S08	0°	**26,5**			30,4	**39,1**	47,7	56,3	64,9	73,6	90,8	108,1
		90°	**41,7**			15,2	**23,9**	32,5	41,1	49,7	58,4	75,6	92,9
	S09	0°	**29,8**				35,8	**44,4**	53,0	61,6	70,3	87,5	104,8
		90°	**46,9**				18,7	**27,3**	35,9	44,5	53,2	70,4	87,7
	S10	0°	**33,1**					41,1	**49,7**	58,3	67,0	84,2	101,5
		90°	**52,1**					22,1	**30,7**	39,3	48,0	65,2	82,5
	S11	0°	**36,4**						46,4	**55,0**	63,7	80,9	98,2
		90°	**57,3**						25,5	**34,1**	42,8	60,0	77,3
	S12	0°	**39,7**							51,7	**60,4**	77,6	94,9
		90°	**62,5**							28,9	**37,6**	54,8	72,1
AP-V-095	S05	0°	**22,1**	**33,6**	45,8	57,9	70,0	82,1	94,3	106,4	118,5	142,7	167,0
		90°	**34,9**	**20,8**	33,0	45,1	57,2	69,3	81,5	93,6	105,7	129,9	154,2
	S06	0°	**26,5**	29,2	**41,4**	53,5	65,6	77,7	89,9	102,0	114,1	138,3	162,6
		90°	**41,8**	13,9	**26,1**	38,2	50,3	62,4	74,6	86,7	98,8	123,0	147,3
	S07	0°	**30,9**		37,0	**49,1**	61,2	73,3	85,5	97,6	109,7	133,9	158,2
		90°	**48,8**		19,1	**31,2**	43,3	55,4	67,6	79,7	91,8	116,0	140,3
	S08	0°	**35,4**			44,6	**56,7**	68,8	81,0	93,1	105,2	129,4	153,7
		90°	**55,8**			24,2	**36,3**	48,4	60,6	72,7	84,8	109,0	133,3
	S09	0°	**39,8**				52,3	**64,4**	76,6	88,7	100,8	125,0	149,3
		90°	**62,7**				29,4	**41,5**	53,7	65,8	77,9	102,1	126,4
	S10	0°	**44,2**					60,0	**72,2**	84,3	96,4	120,6	144,9
		90°	**69,7**					34,5	**46,7**	58,8	70,9	95,1	119,4
	S11	0°	**48,6**						67,8	**79,9**	92,0	116,2	140,5
		90°	**76,7**						39,7	**51,8**	63,9	88,1	112,4
	S12	0°	**53,0**							75,5	**87,6**	111,8	136,1
		90°	**83,6**							44,9	**57,0**	81,2	105,5
AP-V-110	S05	0°	**28,6**	**43,4**	60,7	76,4	92,0	107,7	123,4	139,0	154,7	186,0	217,3
		90°	**45,9**	**26,1**	43,4	59,1	74,7	90,4	106,1	121,7	137,4	168,7	200,0
	S06	0°	**34,3**	37,7	**55,0**	70,7	86,3	102,0	117,7	133,3	149,0	180,3	211,6
		90°	**55,0**	17,0	**34,3**	50,0	65,6	81,3	97,0	112,6	128,3	159,6	190,9
	S07	0°	**40,0**		49,3	**65,0**	80,6	96,3	112,0	127,6	143,3	174,6	205,9
		90°	**64,2**		25,1	**40,8**	56,4	72,1	87,8	103,4	119,1	150,4	181,7
	S08	0°	**45,8**			59,2	**74,8**	90,5	106,2	121,8	137,5	168,8	200,1
		90°	**73,4**			31,6	**47,2**	62,9	78,6	94,2	109,9	141,2	172,5
	S09	0°	**51,5**				69,1	**84,8**	100,5	116,1	131,8	163,1	194,4
		90°	**82,5**				38,1	**53,8**	69,5	85,1	100,8	132,1	163,4
	S10	0°	**57,2**					79,1	**94,8**	110,4	126,1	157,4	188,7
		90°	**91,7**					44,6	**60,3**	75,9	91,6	122,9	154,2
	S11	0°	**62,9**						89,1	**104,7**	120,4	151,7	183,0
		90°	**100,9**						51,1	**66,7**	82,4	113,7	145,0
	S12	0°	**68,6**							99,0	**114,7**	146,0	177,3
		90°	**110,0**							57,6	**73,3**	104,6	135,9

Все права защищены

Модель	Пружины	Угол поворота	Усилие пружины	Рабочее давление, бар									
				2,5	3	3,5	4	4,5	5	5,5	6	7	8
AP-V-125	S05	0°	**51,0**	**77,7**	108,5	136,5	164,4	192,4	220,4	248,4	276,4	332,3	388,3
		90°	**80,6**	**48,1**	78,9	106,9	134,8	162,8	190,8	218,8	246,8	302,7	358,7
	S06	0°	**61,2**	67,5	**98,3**	126,3	154,2	182,2	210,2	238,2	266,2	322,1	378,1
		90°	**96,7**	32,0	**62,8**	90,8	118,7	146,7	174,7	202,7	230,7	286,6	342,6
	S07	0°	**71,4**		88,1	**116,1**	144,0	172,0	200,0	228,0	256,0	311,9	367,9
		90°	**112,8**		46,7	**74,7**	102,6	130,6	158,6	186,6	214,6	270,5	326,5
	S08	0°	**81,6**			105,9	**133,8**	161,8	189,8	217,8	245,8	301,7	357,7
		90°	**128,9**			58,6	**86,5**	114,5	142,5	170,5	198,5	254,4	310,4
	S09	0°	**91,8**				123,6	**151,6**	179,6	207,6	235,6	291,5	347,5
		90°	**145,0**				70,4	**98,4**	126,4	154,4	182,4	238,3	294,3
	S10	0°	**102,0**					141,4	**169,4**	197,4	225,4	281,3	337,3
		90°	**161,1**					82,3	**110,3**	138,3	166,3	222,2	278,2
	S11	0°	**112,2**						159,2	**187,2**	215,2	271,1	327,1
		90°	**177,2**						94,2	**122,2**	150,2	206,1	262,1
	S12	0°	**122,4**							177,0	**205,0**	260,9	316,9
		90°	**193,3**							106,1	**134,1**	190,0	246,0
AP-V-140	S05	0°	**82,3**	**113,7**	154,7	195,7	236,7	277,7	318,7	359,7	400,7	482,7	564,7
		90°	**122,4**	**73,6**	114,6	155,6	196,6	237,6	278,6	319,6	360,6	442,6	524,6
	S06	0°	**98,7**	97,3	**138,3**	179,3	220,3	261,3	302,3	343,3	384,3	466,3	548,3
		90°	**146,8**	49,2	**90,2**	131,2	172,2	213,2	254,2	295,2	336,2	418,2	500,2
	S07	0°	**115,2**		121,8	**162,8**	203,8	244,8	285,8	326,8	367,8	449,8	531,8
		90°	**171,3**		65,7	**106,7**	147,7	188,7	229,7	270,7	311,7	393,7	475,7
	S08	0°	**131,6**			146,4	**187,4**	228,4	269,4	310,4	351,4	433,4	515,4
		90°	**195,8**			82,2	**123,2**	164,2	205,2	246,2	287,2	369,2	451,2
	S09	0°	**148,1**				170,9	**211,9**	252,9	293,9	334,9	416,9	498,9
		90°	**220,2**				98,8	**139,8**	180,8	221,8	262,8	344,8	426,8
	S10	0°	**164,5**					195,5	**236,5**	277,5	318,5	400,5	482,5
		90°	**244,7**					115,3	**156,3**	197,3	238,3	320,3	402,3
	S11	0°	**181,0**						220,0	**261,0**	302,0	384,0	466,0
		90°	**269,2**						131,8	**172,8**	213,8	295,8	377,8
	S12	0°	**197,4**							244,6	**285,6**	367,6	449,6
		90°	**293,6**							148,4	**189,4**	271,4	353,4
AP-V-160	S05	0°	**110,0**	**153,5**	216,6	273,9	331,2	388,5	445,8	503,1	560,4	675,0	789,7
		90°	**162,3**	**101,2**	164,3	221,6	278,9	336,2	393,5	450,8	508,1	622,7	737,4
	S06	0°	**132,0**	131,5	**194,6**	251,9	309,2	366,5	423,8	481,1	538,4	653,0	767,7
		90°	**194,7**	68,8	**131,9**	189,2	246,5	303,8	361,1	418,4	475,7	590,3	705,0
	S07	0°	**154,0**		172,6	**229,9**	287,2	344,5	401,8	459,1	516,4	631,0	745,7
		90°	**227,2**		99,4	**156,7**	214,0	271,3	328,6	385,9	443,2	557,8	672,5
	S08	0°	**176,0**			207,9	**265,2**	322,5	379,8	437,1	494,4	609,0	723,7
		90°	**259,6**			124,3	**181,6**	238,9	296,2	353,5	410,8	525,4	640,1
	S09	0°	**198,0**				243,2	**300,5**	357,8	415,1	472,4	587,0	701,7
		90°	**292,1**				149,1	**206,4**	263,7	321,0	378,3	492,9	607,6
	S10	0°	**220,0**					278,5	**335,8**	393,1	450,4	565,0	679,7
		90°	**324,5**					174,0	**231,3**	288,6	345,9	460,5	575,2
	S11	0°	**242,0**						313,8	**371,1**	428,4	543,0	657,7
		90°	**357,0**						198,8	**256,1**	313,4	428,0	542,7
	S12	0°	**264,0**							349,1	**406,4**	521,0	635,7
		90°	**389,4**							223,7	**281,0**	395,6	510,3
AP-V-190	S05	0°	**181,8**	**246,7**	336,2	425,5	514,8	604,1	693,5	782,8	872,1	1 050,7	1 229,3
		90°	**261,2**	**167,3**	256,8	346,1	435,4	524,7	614,1	703,4	792,7	971,3	1 149,9
	S06	0°	**218,1**	210,4	**299,9**	389,2	478,5	567,8	657,2	746,5	835,8	1 014,4	1 193,0
		90°	**313,4**	115,1	**204,6**	293,9	383,2	472,5	561,9	651,2	740,5	919,1	1 097,7
	S07	0°	**254,5**		263,5	**352,8**	442,1	531,4	620,8	710,1	799,4	978,0	1 156,6
		90°	**365,6**		152,4	**241,7**	331,0	420,3	509,7	599,0	688,3	866,9	1 045,5
	S08	0°	**290,8**			316,5	**405,8**	495,1	584,5	673,8	763,1	941,7	1 120,3
		90°	**417,8**			189,5	**278,8**	368,1	457,5	546,8	636,1	814,7	993,3
	S09	0°	**327,2**				369,4	**458,7**	548,1	637,4	726,7	905,3	1 083,9
		90°	**470,1**				226,5	**315,8**	405,2	494,5	583,8	762,4	941,0
	S10	0°	**363,5**					422,4	**511,8**	601,1	690,4	869,0	1 047,6
		90°	**522,3**					263,6	**353,0**	442,3	531,6	710,2	888,8
	S11	0°	**399,9**						475,4	**564,7**	654,0	832,6	1 011,2
		90°	**574,5**						300,8	**390,1**	479,4	658,0	836,6
	S12	0°	**436,8**							527,8	**617,1**	795,7	974,3
		90°	**628,8**							335,8	**425,1**	603,7	782,3

SMARTA
www.smarta.ru
8 (800) 550 3487
Версия 09.2025
Все права защищены

Модель	Пружины	Угол поворота	Усилие пружины	Рабочее давление, бар									
				2,5	3	3,5	4	4,5	5	5,5	6	7	8
AP-V-210	S05	0°	**245,4**	**352,6**	477,6	601,6	726,6	851,9	976,6	1 101,2	1 225,9	1 475,3	1 724,7
		90°	**359,1**	**238,9**	363,9	487,9	612,9	738,2	862,9	987,5	1 112,2	1 361,6	1 611,0
	S06	0°	**294,5**	303,5	**428,5**	552,5	677,5	802,8	927,5	1 052,1	1 176,8	1 426,2	1 675,6
		90°	**430,9**	167,1	**292,1**	416,1	541,1	666,4	791,1	915,7	1 040,4	1 289,8	1 539,2
	S07	0°	**343,6**		379,4	**503,4**	628,4	753,7	878,4	1 003,0	1 127,7	1 377,1	1 626,5
		90°	**502,7**		220,3	**344,3**	469,3	594,6	719,3	843,9	968,6	1 218,0	1 467,4
	S08	0°	**392,6**			454,4	**579,4**	704,7	829,4	954,0	1 078,7	1 328,1	1 577,5
		90°	**574,6**			272,4	**397,4**	522,7	647,4	772,0	896,7	1 146,1	1 395,5
	S09	0°	**441,7**				530,3	**655,6**	780,3	904,9	1 029,6	1 279,0	1 528,4
		90°	**646,4**				325,6	**450,9**	575,6	700,2	824,9	1 074,3	1 323,7
	S10	0°	**490,8**					606,5	**731,2**	855,8	980,5	1 229,9	1 479,3
		90°	**718,2**					379,1	**503,8**	628,4	753,1	1 002,5	1 251,9
	S11	0°	**539,9**						682,1	**806,7**	931,4	1 180,8	1 430,2
		90°	**790,0**						432,0	**556,6**	681,3	930,7	1 180,1
	S12	0°	**589,0**							757,6	**882,3**	1 131,7	1 381,1
		90°	**861,8**							484,8	**609,5**	858,9	1 108,3
AP-V-240	S05	0°	**410,5**	**517,8**	711,5	904,5	1 097,5	1 291,5	1 484,5	1 678,5	1 871,5	2 258,5	2 645,5
		90°	**554,0**	**374,3**	568,0	761,0	954,0	1 148,0	1 341,0	1 535,0	1 728,0	2 115,0	2 502,0
	S06	0°	**492,6**	435,7	**629,4**	822,4	1 015,4	1 209,4	1 402,4	1 596,4	1 789,4	2 176,4	2 563,4
		90°	**664,8**	263,5	**457,2**	650,2	843,2	1 037,2	1 230,2	1 424,2	1 617,2	2 004,2	2 391,2
	S07	0°	**574,7**		547,3	**740,3**	933,3	1 127,3	1 320,3	1 514,3	1 707,3	2 094,3	2 481,3
		90°	**775,6**		346,4	**539,4**	732,4	926,4	1 119,4	1 313,4	1 506,4	1 893,4	2 280,4
	S08	0°	**656,8**			658,2	**851,2**	1 045,2	1 238,2	1 432,2	1 625,2	2 012,2	2 399,2
		90°	**886,4**			428,6	**621,6**	815,6	1 008,6	1 202,6	1 395,6	1 782,6	2 169,6
	S09	0°	**738,9**				769,1	**963,1**	1 156,1	1 350,1	1 543,1	1 930,1	2 317,1
		90°	**997,2**				510,8	**704,8**	897,8	1 091,8	1 284,8	1 671,8	2 058,8
	S10	0°	**821,0**					881,0	**1 074,0**	1 268,0	1 461,0	1 848,0	2 235,0
		90°	**1 108,0**					594,0	**787,0**	981,0	1 174,0	1 561,0	1 948,0
	S11	0°	**903,1**						991,9	**1 185,9**	1 378,9	1 765,9	2 152,9
		90°	**1 218,8**						676,2	**870,2**	1 063,2	1 450,2	1 837,2
	S12	0°	**985,2**							1 103,8	**1 296,8**	1 683,8	2 070,8
		90°	**1 329,6**							759,4	**952,4**	1 339,4	1 726,4
AP-V-270	S05	0°	**559,5**	**745,5**	1 017,5	1 289,5	1 561,5	1 833,5	2 105,5	2 377,5	2 649,5	3 193,5	3 737,5
		90°	**786,0**	**519,0**	791,0	1 063,0	1 335,0	1 607,0	1 879,0	2 151,0	2 423,0	2 967,0	3 511,0
	S06	0°	**671,4**	633,6	**905,6**	1 177,6	1 449,6	1 721,6	1 993,6	2 265,6	2 537,6	3 081,6	3 625,6
		90°	**943,2**	361,8	**633,8**	905,8	1 177,8	1 449,8	1 721,8	1 993,8	2 265,8	2 809,8	3 353,8
	S07	0°	**783,3**		793,7	**1 065,7**	1 337,7	1 609,7	1 881,7	2 153,7	2 425,7	2 969,7	3 513,7
		90°	**1 100,4**		476,6	**748,6**	1 020,6	1 292,6	1 564,6	1 836,6	2 108,6	2 652,6	3 196,6
	S08	0°	**895,2**			953,8	**1 225,8**	1 497,8	1 769,8	2 041,8	2 313,8	2 857,8	3 401,8
		90°	**1 257,6**			591,4	**863,4**	1 135,4	1 407,4	1 679,4	1 951,4	2 495,4	3 039,4
	S09	0°	**1 007,1**				1 113,9	**1 385,9**	1 657,9	1 929,9	2 201,9	2 745,9	3 289,9
		90°	**1 414,8**				706,2	**978,2**	1 250,2	1 522,2	1 794,2	2 338,2	2 882,2
	S10	0°	**1 119,0**					1 274,0	**1 546,0**	1 818,0	2 090,0	2 634,0	3 178,0
		90°	**1 572,0**					821,0	**1 093,0**	1 365,0	1 637,0	2 181,0	2 725,0
	S11	0°	**1 230,9**						1 434,1	**1 706,1**	1 978,1	2 522,1	3 066,1
		90°	**1 729,2**						935,8	**1 207,8**	1 479,8	2 023,8	2 567,8
	S12	0°	**1 342,8**							1 594,2	**1 866,2**	2 410,2	2 954,2
		90°	**1 886,4**							1 050,6	**1 322,6**	1 866,6	2 410,6
AP-V-300	S05	0°	**691,1**	**987,5**	1 338,3	1 688,2	2 038,1	2 388,0	2 737,9	3 087,8	3 437,7	4 137,4	4 837,2
		90°	**1 031,9**	**646,7**	997,5	1 347,4	1 697,3	2 047,2	2 397,1	2 747,0	3 096,9	3 796,6	4 496,4
	S06	0°	**829,3**	849,3	**1 200,1**	1 550,0	1 899,9	2 249,8	2 599,7	2 949,6	3 299,5	3 999,2	4 699,0
		90°	**1 238,3**	440,3	**791,1**	1 141,0	1 490,9	1 840,8	2 190,7	2 540,6	2 890,5	3 590,2	4 290,0
	S07	0°	**967,5**		1 061,9	**1 411,8**	1 761,7	2 111,6	2 461,5	2 811,4	3 161,3	3 861,0	4 560,8
		90°	**1 444,7**		584,7	**934,6**	1 284,5	1 634,4	1 984,3	2 334,2	2 684,1	3 383,8	4 083,6
	S08	0°	**1 105,8**			1 273,5	**1 623,4**	1 973,3	2 323,2	2 673,1	3 023,0	3 722,7	4 422,5
		90°	**1 651,0**			728,3	**1 078,2**	1 428,1	1 778,0	2 127,9	2 477,8	3 177,5	3 877,3
	S09	0°	**1 244,0**				1 485,2	**1 835,1**	2 185,0	2 534,9	2 884,8	3 584,5	4 284,3
		90°	**1 857,4**				871,8	**1 221,7**	1 571,6	1 921,5	2 271,4	2 971,1	3 670,9
	S10	0°	**1 382,2**					1 696,9	**2 046,8**	2 396,7	2 746,6	3 446,3	4 146,1
		90°	**2 063,8**					1 015,3	**1 365,2**	1 715,1	2 065,0	2 764,7	3 464,5
	S11	0°	**1 520,4**						1 908,6	**2 258,5**	2 608,4	3 308,1	4 007,9
		90°	**2 270,2**						1 158,8	**1 508,7**	1 858,6	2 558,3	3 258,1
	S12	0°	**1 658,6**							2 120,3	**2 470,2**	3 169,9	3 869,7
		90°	**2 476,6**							1 302,3	**1 652,2**	2 351,9	3 051,7

Все права защищены

Модель	Пружины	Угол поворота	Усилие пружины	Рабочее давление, бар									
				2,5	3	3,5	4	4,5	5	5,5	6	7	8
AP-V-350	S05	0°	**994,3**	**1 498,2**	2 017,5	2 536,8	3 056,1	3 575,3	4 094,6	4 613,9	5 133,2	6 171,7	7 210,3
		90°	**1 475,5**	**1 017,0**	1 536,3	2 055,6	2 574,9	3 094,1	3 613,4	4 132,7	4 652,0	5 690,5	6 729,1
	S06	0°	**1 193,2**	1 299,3	**1 818,6**	2 337,9	2 857,2	3 376,4	3 895,7	4 415,0	4 934,3	5 972,8	7 011,4
		90°	**1 770,5**	722,0	**1 241,3**	1 760,6	2 279,9	2 799,1	3 318,4	3 837,7	4 357,0	5 395,5	6 434,1
	S07	0°	**1 392,0**		1 619,8	**2 139,1**	2 658,4	3 177,6	3 696,9	4 216,2	4 735,5	5 774,0	6 812,6
		90°	**2 065,6**		946,2	**1 465,5**	1 984,8	2 504,0	3 023,3	3 542,6	4 061,9	5 100,4	6 139,0
	S08	0°	**1 590,9**			1 940,2	**2 459,5**	2 978,7	3 498,0	4 017,3	4 536,6	5 575,1	6 613,7
		90°	**2 360,7**			1 170,4	**1 689,7**	2 208,9	2 728,2	3 247,5	3 766,8	4 805,3	5 843,9
	S09	0°	**1 789,7**				2 260,7	**2 779,9**	3 299,2	3 818,5	4 337,8	5 376,3	6 414,9
		90°	**2 655,8**				1 394,6	**1 913,8**	2 433,1	2 952,4	3 471,7	4 510,2	5 548,8
	S10	0°	**1 988,6**					2 581,0	**3 100,3**	3 619,6	4 138,9	5 177,4	6 216,0
		90°	**2 950,9**					1 618,7	**2 138,0**	2 657,3	3 176,6	4 215,1	5 253,7
	S11	0°	**2 187,5**						2 901,4	**3 420,7**	3 940,0	4 978,5	6 017,1
		90°	**3 246,0**						1 842,9	**2 362,2**	2 881,5	3 920,0	4 958,6
	S12	0°	**2 386,3**							3 221,9	**3 741,2**	4 779,7	5 818,3
		90°	**3 541,1**							2 067,1	**2 586,4**	3 624,9	4 663,5
AP-V-400	S05	0°	**1 576,0**	**2 222,1**	3 013,4	3 804,7	4 596,0	5 387,3	6 178,5	6 969,8	7 761,1	9 343,7	10 926,2
		90°	**2 301,0**	**1 497,1**	2 288,4	3 079,7	3 871,0	4 662,3	5 453,5	6 244,8	7 036,1	8 618,7	10 201,2
	S06	0°	**1 891,0**	1 907,1	**2 698,4**	3 489,7	4 281,0	5 072,3	5 863,5	6 654,8	7 446,1	9 028,7	10 611,2
		90°	**2 761,0**	1 037,1	**1 828,4**	2 619,7	3 411,0	4 202,3	4 993,5	5 784,8	6 576,1	8 158,7	9 741,2
	S07	0°	**2 206,0**		2 383,4	**3 174,7**	3 966,0	4 757,3	5 548,5	6 339,8	7 131,1	8 713,7	10 296,2
		90°	**3 221,0**		1 368,4	**2 159,7**	2 951,0	3 742,3	4 533,5	5 324,8	6 116,1	7 698,7	9 281,2
	S08	0°	**2 522,0**			2 858,7	**3 650,0**	4 441,3	5 232,5	6 023,8	6 815,1	8 397,7	9 980,2
		90°	**3 682,0**			1 698,7	**2 490,0**	3 281,3	4 072,5	4 863,8	5 655,1	7 237,7	8 820,2
	S09	0°	**2 837,0**				3 335,0	**4 126,3**	4 917,5	5 708,8	6 500,1	8 082,7	9 665,2
		90°	**4 142,0**				2 030,0	**2 821,3**	3 612,5	4 403,8	5 195,1	6 777,7	8 360,2
	S10	0°	**3 152,0**					3 811,3	**4 602,5**	5 393,8	6 185,1	7 767,7	9 350,2
		90°	**4 602,0**					2 361,3	**3 152,5**	3 943,8	4 735,1	6 317,7	7 900,2
	S11	0°	**3 467,0**						4 287,5	**5 078,8**	5 870,1	7 452,7	9 035,2
		90°	**5 062,0**						2 692,5	**3 483,8**	4 275,1	5 857,7	7 440,2
	S12	0°	**3 782,0**							4 763,8	**5 555,1**	7 137,7	8 720,2
		90°	**5 522,0**							3 023,8	**3 815,1**	5 397,7	6 980,2

Все права защищены

Основные размеры

AP-V-032

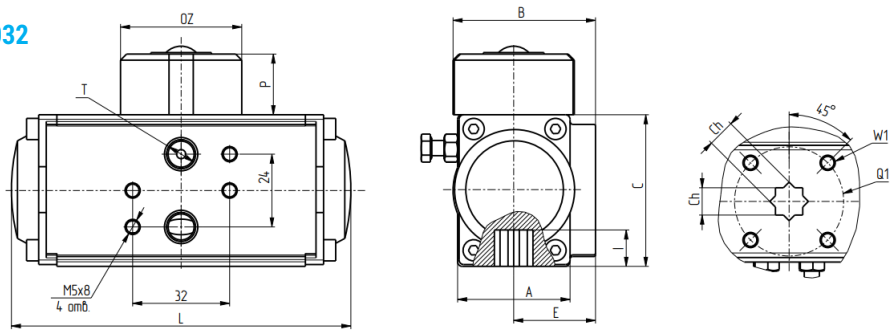

AP-V-050...350

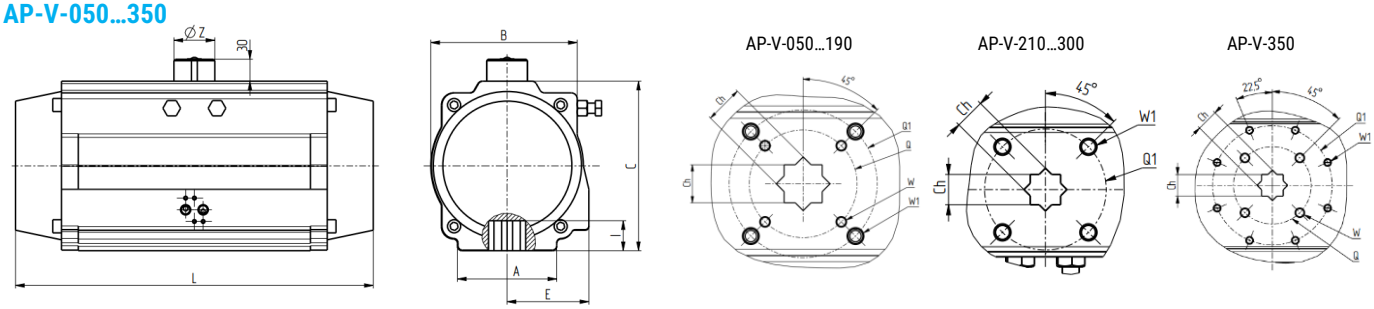

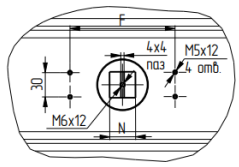

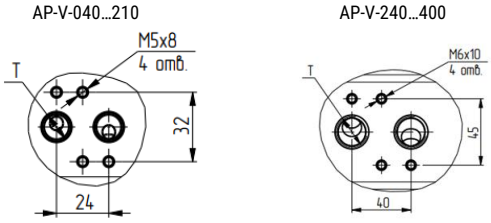

AP-V-400

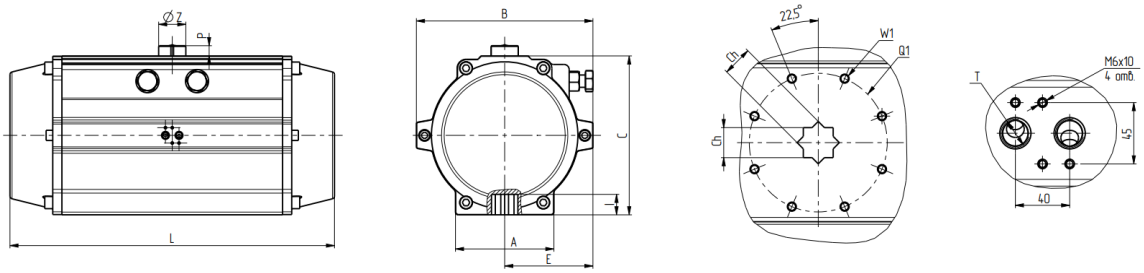

Модель	A	B	C	L	E	F	P	ØZ	N	I	Фланец	Q	Q1	W	W1	Ch	T
AP-V-032	37	47	50	110	27	50	20	40	10	10	F03	-	36	-	M5×8	9	G1/8
AP-V-050	45	70,5	70	154	41,5	80	20	40	10	12	F03/05	36	50	M5×7.5	M6×9	11	G1/4
AP-V-065	62	89,5	89	189	51,5	80	20	40	10	16	F05/07	50	70	M6×9	M8×12	14	G1/4
AP-V-075	68	102,5	100	210	59	80	20	40	14	16	F05/07	50	70	M6×9	M8×12	14	G1/4
AP-V-085	68	112,5	113	229	63,5	80	20	40	14	19	F05/07	50	70	M6×9	M8×12	17	G1/4
AP-V-095	92	126	123	264	71	80	20	40	14	19	F05/07	50	70	M6×9	M8×12	17	G1/4
AP-V-110	93	138,5	136	266	76,5	80	20	40	14	19	F07/10	70	102	M8×12	M10×15	17	G1/4
AP-V-125	96	157	161	337	85	80	30	56	22	25	F07/10	70	102	M8×12	M10×15	22	G1/4
AP-V-140	110	178	178	377	97	80	30	56	22	31	F10/12	102	125	M10×15	M12×18	27	G1/4
AP-V-160	112	196	200	406	106	130	30	56	22	31	F10/12	102	125	M10×15	M12×18	27	G1/4
AP-V-190	136	216,5	232	488	112	130	30	56	22	41	F10/14	102	140	M10×15	M16×24	36	G1/4
AP-V-210	140	235,5	255	550	120	130	30	80	32	40	F14	-	140	-	M16×24	36	G1/4
AP-V-240	159	262	292	602	131	130	30	80	32	50	F16	-	165	-	M20×24	46	G1/2
AP-V-270	159	295	331	672	147	130	30	80	32	50	F16	-	165	-	M20×24	46	G1/2
AP-V-300	180	335	354	784	173	130	30	80	32	50	F16	-	165	-	M20×24	46	G1/2
AP-V-350	270	385	410	845	195	130	30	80	32	50	F16/F25	165	254	M20×24	M16×24	46	G1/2
AP-V-400	290	520	466	956	260	130	30	80	32	60	F25	-	254	-	M16×24	55	G1/2

Все права защищены

DFPD

Пневматические приводы взрывозащищённые

Описание

Пневматические приводы серии DFPD имеют совершенный конструктив рейки-шестерни.
Изготовлены в соответствиями с современными техническими решениями.
Имеют следующие преимущества:

- надежность;
- высокая производительность;
- сертификат взрывозащиты ТР ТС 012/2011;
- полное соответствие стандартам;
- компактность;
- широкий номенклатурный ряд;
- многообразие исполнений. В том числе нормально-открытое исполнение, исполнение пневмопривода из нержавеющей стали, с углом поворота до 180°, с валом из нержавеющей стали, с покрытием привода PTFE.

Система обозначений

□ - □ - □ - □ - □ - □□ - □□ - □ - □ - □ - □ - □ - □ - □ - □

Привод пневматический взрывозащищённый

DFPD	

Система мер

-	Метрическая
N	Английская

Типоразмер

7…8500	

Тип исполнительного механизма

RP	Рейка шестерня

Угол поворота

0…180	

Тип привода

D	Двустороннего действия
SR	Одностороннего действия

Типоразмер пружин

-	Без пружин
25	Питание привода 2,5 бара
30	Питание привода 3 бара
35	Питание привода 3,5 бара
40	Питание привода 4 бара
45	Питание привода 4,5 бара
50	Питание привода 5 бар
55	Питание привода 5,5 бар
60	Питание привода 6 бар

Присоединительный фланец 1

F03…F25	

Присоединительный фланец 2

07…25	

Материал вала

-	Стандарт
R3	Вал из нержавеющей стали

Материал корпуса

-	Анодированный алюминий
CR	Нержавеющая сталь

Специальное покрытие привода

-	Стандартное исполнение
PU	Полиуретановое покрытие
EP	Эпоксидное покрытие
PT	Покрытие PTFE

Исполнение привода

-	Стандартное исполнение
C	Исполнение для тяжелых условий

Температурное исполнение

-	При пропадании питания закрывает (для одностороннего привода)
NO	При пропадании питания открывает (для одностороннего привода)

Специальное исполнение

-	Без специальных опций
CV	Наличие специальных опций

Цвет покрытия

-	Стандартное исполнение
RAL	Номер RAL из цветовой палитры

Температурное исполнение

-	-20°C…+80°C
T4	-20°C…+150°C
TT40	-20°C…+60°C
TT50	-50°C…+60°C
TT60	-60°C…+60°C
TT65	-65°C…+60°C

Пример заказа: DFPD-300-RP-90-SR60-F0710-TT60, DFPD - серия, 300 - типоразмер, RP - рейка шестерня, 90 – угол поворота, SR – одностороннего действия, 60 – питание привода 6 бар, F0710 – присоединительный фланец, TT60 – температурное исполнение.

Версия 09.2025
Все права защищены

Серия DFPD

Теоретический крутящий момент [Нм] в зависимости от рабочего давления [бар]

Модель	Рабочее давление, бар									
	2,5	3	3,5	4	4,5	5	5,5	6	7	8
DFPD-7	2,9	3,4	4,0	4,6	5,3	5,9	**6,5**	7,1	8,3	9,5
DFPD-20	8,6	10,4	12,3	14,2	16,0	17,9	**19,8**	21,6	25,4	29,1
DFPD-40	17,4	21,2	25,0	28,7	32,5	36,3	**40,1**	43,9	51,4	59,0
DFPD-60	27,0	32,9	38,8	44,7	50,5	56,4	**62,3**	68,2	79,9	91,7
DFPD-90	39,7	48,3	56,9	65,6	74,2	82,8	**91,4**	100,1	117,3	134,6
DFPD-130	55,7	67,9	80,0	92,1	104,2	116,4	**128,5**	140,6	164,8	189,1
DFPD-170	72,0	89,3	105,0	120,6	136,3	152,0	**167,6**	183,3	214,6	245,9
DFPD-300	128,7	159,5	187,5	215,4	243,4	271,4	**299,4**	327,4	383,3	439,3
DFPD-440	196,0	237,0	278,0	319,0	360,0	401,0	**442,0**	483,0	565,0	647,0
DFPD-600	263,5	326,6	383,9	441,2	498,5	555,8	**613,1**	670,4	785,0	899,7
DFPD-1000	428,5	518,0	607,3	696,6	785,9	875,3	**964,6**	1 053,9	1 232,5	1 411,1
DFPD-1300	598,2	723,2	847,9	972,6	1 097,3	1 222,0	**1 346,6**	1 471,3	1 720,7	1 970,1
DFPD-2100	928,3	1 122,0	1 315,0	1 508,0	1 702,0	1 895,0	**2 089,0**	2 282,0	2 669,0	3 056,0
DFPD-3000	1 305,0	1 577,0	1 849,0	2 121,0	2 393,0	2 665,0	**2 937,0**	3 209,0	3 753,0	4 297,0
DFPD-3800	1 678,6	2 029,4	2 379,3	2 729,2	3 079,1	3 429,0	**3 778,9**	4 128,8	4 828,5	5 528,3
DFPD-5600	2 492,5	3 011,8	3 531,1	4 050,4	4 569,6	5 088,9	**5 608,2**	6 127,5	7 166,0	8 204,6
DFPD-8500	3 798,1	4 589,4	5 380,7	6 172,0	6 963,3	7 754,5	**8 545,8**	9 337,1	10 919,7	12 502,2

Теоретический крутящий момент [Нм] в зависимости от рабочего давления [бар] и угла поворота

Модель	Пружины	Угол поворота	Усилие пружины	Рабочее давление, бар									
				2,5	3	3,5	4	4,5	5	5,5	6	7	8
DFPD-20	SR05	0°	**3,5**	**5,1**	6,9	8,8	10,7	12,5	14,4	16,3	18,1	21,9	25,6
		90°	**5,2**	**3,4**	5,2	7,1	9,0	10,8	12,7	14,6	16,4	20,2	23,9
	SR06	0°	**4,2**	4,4	**6,2**	8,1	10,0	11,8	13,7	15,6	17,4	21,2	24,9
		90°	**6,2**	2,4	**4,2**	6,1	8,0	9,8	11,7	13,6	15,4	19,2	22,9
	SR07	0°	**4,9**		5,5	**7,4**	9,3	11,1	13,0	14,9	16,7	20,5	24,2
		90°	**7,2**		3,2	**5,1**	7,0	8,8	10,7	12,6	14,4	18,2	21,9
	SR08	0°	**5,6**			6,7	**8,6**	10,4	12,3	14,2	16,0	19,8	23,5
		90°	**8,2**			4,1	**6,0**	7,8	9,7	11,6	13,4	17,2	20,9
	SR09	0°	**6,3**				7,9	**9,7**	11,6	13,5	15,3	19,1	22,8
		90°	**9,3**				4,9	**6,7**	8,6	10,5	12,3	16,1	19,8
	SR10	0°	**7,0**					9,0	**10,9**	12,8	14,6	18,4	22,1
		90°	**10,3**					5,7	**7,6**	9,5	11,3	15,1	18,8
	SR11	0°	**7,7**						10,2	**12,1**	13,9	17,7	21,4
		90°	**11,3**						6,6	**8,5**	10,3	14,1	17,8
	SR12	0°	**8,4**							11,4	**13,2**	17,0	20,7
		90°	**12,4**							7,4	**9,2**	13,0	16,7
DFPD-40	SR05	0°	**8,7**	**8,7**	12,5	16,3	20,0	23,8	27,6	31,4	35,2	42,7	50,3
		90°	**13,1**	**4,3**	8,1	11,9	15,6	19,4	23,2	27,0	30,8	38,3	45,9
	SR06	0°	**10,4**	7,0	**10,8**	14,6	18,3	22,1	25,9	29,7	33,5	41,0	48,6
		90°	**15,7**	1,7	**5,5**	9,3	13,0	16,8	20,6	24,4	28,2	35,7	43,3
	SR07	0°	**12,2**		9,0	**12,8**	16,5	20,3	24,1	27,9	31,7	39,2	46,8
		90°	**18,3**		2,9	**6,7**	10,4	14,2	18,0	21,8	25,6	33,1	40,7
	SR08	0°	**13,9**			11,1	**14,8**	18,6	22,4	26,2	30,0	37,5	45,1
		90°	**21,0**			4,0	**7,7**	11,5	15,3	19,1	22,9	30,4	38,0
	SR09	0°	**15,7**				13,0	**16,8**	20,6	24,4	28,2	35,7	43,3
		90°	**23,6**				5,1	**8,9**	12,7	16,5	20,3	27,8	35,4
	SR10	0°	**17,4**					15,1	**18,9**	22,7	26,5	34,0	41,6
		90°	**26,2**					6,3	**10,1**	13,9	17,7	25,2	32,8
	SR11	0°	**19,1**						17,2	**21,0**	24,8	32,3	39,9
		90°	**28,8**						7,5	**11,3**	15,1	22,6	30,2
	SR12	0°	**20,9**							19,2	**23,0**	30,5	38,1
		90°	**31,4**							8,7	**12,5**	20,0	27,6

Все права защищены

Модель	Пружины	Угол поворота	Усилие пружины	Рабочее давление, бар									
				2,5	3	3,5	4	4,5	5	5,5	6	7	8
DFPD-60	SR05	0°	**10,7**	**16,3**	22,2	28,1	34,0	39,8	45,7	51,6	57,5	69,2	81,0
		90°	**16,9**	**10,1**	16,0	21,9	27,8	33,6	39,5	45,4	51,3	63,0	74,8
	SR06	0°	**12,8**	14,2	**20,1**	26,0	31,9	37,7	43,6	49,5	55,4	67,1	78,9
		90°	**20,2**	6,8	**12,7**	18,6	24,5	30,3	36,2	42,1	48,0	59,7	71,5
	SR07	0°	**15,0**		17,9	**23,8**	29,7	35,5	41,4	47,3	53,2	64,9	76,7
		90°	**23,6**		9,3	**15,2**	21,1	26,9	32,8	38,7	44,6	56,3	68,1
	SR08	0°	**17,1**			21,7	**27,6**	33,4	39,3	45,2	51,1	62,8	74,6
		90°	**27,0**			11,8	**17,7**	23,5	29,4	35,3	41,2	52,9	64,7
	SR09	0°	**19,3**				25,4	**31,2**	37,1	43,0	48,9	60,6	72,4
		90°	**30,3**				14,4	**20,2**	26,1	32,0	37,9	49,6	61,4
	SR10	0°	**21,4**					29,1	**35,0**	40,9	46,8	58,5	70,3
		90°	**33,7**					16,8	**22,7**	28,6	34,5	46,2	58,0
	SR11	0°	**23,5**						32,9	**38,8**	44,7	56,4	68,2
		90°	**37,1**						19,3	**25,2**	31,1	42,8	54,6
	SR12	0°	**25,7**							36,6	**42,5**	54,2	66,0
		90°	**40,4**							21,9	**27,8**	39,5	51,3
DFPD-90	SR05	0°	**16,6**	**23,1**	31,7	40,3	49,0	57,6	66,2	74,8	83,5	100,7	118,0
		90°	**26,1**	**13,6**	22,2	30,8	39,5	48,1	56,7	65,3	74,0	91,2	108,5
	SR06	0°	**19,9**	19,8	**28,4**	37,0	45,7	54,3	62,9	71,5	80,2	97,4	114,7
		90°	**31,3**	8,4	**17,0**	25,6	34,3	42,9	51,5	60,1	68,8	86,0	103,3
	SR07	0°	**23,2**		25,1	**33,7**	42,4	51,0	59,6	68,2	76,9	94,1	111,4
		90°	**36,5**		11,8	**20,4**	29,1	37,7	46,3	54,9	63,6	80,8	98,1
	SR08	0°	**26,5**			30,4	**39,1**	47,7	56,3	64,9	73,6	90,8	108,1
		90°	**41,7**			15,2	**23,9**	32,5	41,1	49,7	58,4	75,6	92,9
	SR09	0°	**29,8**				35,8	**44,4**	53,0	61,6	70,3	87,5	104,8
		90°	**46,9**				18,7	**27,3**	35,9	44,5	53,2	70,4	87,7
	SR10	0°	**33,1**					41,1	**49,7**	58,3	67,0	84,2	101,5
		90°	**52,1**					22,1	**30,7**	39,3	48,0	65,2	82,5
	SR11	0°	**36,4**						46,4	**55,0**	63,7	80,9	98,2
		90°	**57,3**						25,5	**34,1**	42,8	60,0	77,3
	SR12	0°	**39,7**							51,7	**60,4**	77,6	94,9
		90°	**62,5**							28,9	**37,6**	54,8	72,1
DFPD-130	SR05	0°	**22,1**	**33,6**	45,8	57,9	70,0	82,1	94,3	106,4	118,5	142,7	167,0
		90°	**34,9**	**20,8**	33,0	45,1	57,2	69,3	81,5	93,6	105,7	129,9	154,2
	SR06	0°	**26,5**	29,2	**41,4**	53,5	65,6	77,7	89,9	102,0	114,1	138,3	162,6
		90°	**41,8**	13,9	**26,1**	38,2	50,3	62,4	74,6	86,7	98,8	123,0	147,3
	SR07	0°	**30,9**		37,0	**49,1**	61,2	73,3	85,5	97,6	109,7	133,9	158,2
		90°	**48,8**		19,1	**31,2**	43,3	55,4	67,6	79,7	91,8	116,0	140,3
	SR08	0°	**35,4**			44,6	**56,7**	68,8	81,0	93,1	105,2	129,4	153,7
		90°	**55,8**			24,2	**36,3**	48,4	60,6	72,7	84,8	109,0	133,3
	SR09	0°	**39,8**				52,3	**64,4**	76,6	88,7	100,8	125,0	149,3
		90°	**62,7**				29,4	**41,5**	53,7	65,8	77,9	102,1	126,4
	SR10	0°	**44,2**					60,0	**72,2**	84,3	96,4	120,6	144,9
		90°	**69,7**					34,5	**46,7**	58,8	70,9	95,1	119,4
	SR11	0°	**48,6**						67,8	**79,9**	92,0	116,2	140,5
		90°	**76,7**						39,7	**51,8**	63,9	88,1	112,4
	SR12	0°	**53,0**							75,5	**87,6**	111,8	136,1
		90°	**83,6**							44,9	**57,0**	81,2	105,5
DFPD-170	SR05	0°	**28,6**	**43,4**	60,7	76,4	92,0	107,7	123,4	139,0	154,7	186,0	217,3
		90°	**45,9**	**26,1**	43,4	59,1	74,7	90,4	106,1	121,7	137,4	168,7	200,0
	SR06	0°	**34,3**	37,7	**55,0**	70,7	86,3	102,0	117,7	133,3	149,0	180,3	211,6
		90°	**55,0**	17,0	**34,3**	50,0	65,6	81,3	97,0	112,6	128,3	159,6	190,9
	SR07	0°	**40,0**		49,3	**65,0**	80,6	96,3	112,0	127,6	143,3	174,6	205,9
		90°	**64,2**		25,1	**40,8**	56,4	72,1	87,8	103,4	119,1	150,4	181,7
	SR08	0°	**45,8**			59,2	**74,8**	90,5	106,2	121,8	137,5	168,8	200,1
		90°	**73,4**			31,6	**47,2**	62,9	78,6	94,2	109,9	141,2	172,5
	SR09	0°	**51,5**				69,1	**84,8**	100,5	116,1	131,8	163,1	194,4
		90°	**82,5**				38,1	**53,8**	69,5	85,1	100,8	132,1	163,4
	SR10	0°	**57,2**					79,1	**94,8**	110,4	126,1	157,4	188,7
		90°	**91,7**					44,6	**60,3**	75,9	91,6	122,9	154,2
	SR11	0°	**62,9**						89,1	**104,7**	120,4	151,7	183,0
		90°	**100,9**						51,1	**66,7**	82,4	113,7	145,0
	SR12	0°	**68,6**							99,0	**114,7**	146,0	177,3
		90°	**110,0**							57,6	**73,3**	104,6	135,9

Версия 09.2025
Все права защищены

Модель	Пружины	Угол поворота	Усилие пружины	Рабочее давление, бар									
				2,5	3	3,5	4	4,5	5	5,5	6	7	8
DFPD-300	SR05	0°	**51,0**	**77,7**	108,5	136,5	164,4	192,4	220,4	248,4	276,4	332,3	388,3
		90°	**80,6**	**48,1**	78,9	106,9	134,8	162,8	190,8	218,8	246,8	302,7	358,7
	SR06	0°	**61,2**	67,5	**98,3**	126,3	154,2	182,2	210,2	238,2	266,2	322,1	378,1
		90°	**96,7**	32,0	**62,8**	90,8	118,7	146,7	174,7	202,7	230,7	286,6	342,6
	SR07	0°	**71,4**		88,1	**116,1**	144,0	172,0	200,0	228,0	256,0	311,9	367,9
		90°	**112,8**		46,7	**74,7**	102,6	130,6	158,6	186,6	214,6	270,5	326,5
	SR08	0°	**81,6**			105,9	**133,8**	161,8	189,8	217,8	245,8	301,7	357,7
		90°	**128,9**			58,6	**86,5**	114,5	142,5	170,5	198,5	254,4	310,4
	SR09	0°	**91,8**				123,6	**151,6**	179,6	207,6	235,6	291,5	347,5
		90°	**145,0**				70,4	**98,4**	126,4	154,4	182,4	238,3	294,3
	SR10	0°	**102,0**					141,4	**169,4**	197,4	225,4	281,3	337,3
		90°	**161,1**					82,3	**110,3**	138,3	166,3	222,2	278,2
	SR11	0°	**112,2**						159,2	**187,2**	215,2	271,1	327,1
		90°	**177,2**						94,2	**122,2**	150,2	206,1	262,1
	SR12	0°	**122,4**							177,0	**205,0**	260,9	316,9
		90°	**193,3**							106,1	**134,1**	190,0	246,0
DFPD-440	SR05	0°	**82,3**	**113,7**	154,7	195,7	236,7	277,7	318,7	359,7	400,7	482,7	564,7
		90°	**122,4**	**73,6**	114,6	155,6	196,6	237,6	278,6	319,6	360,6	442,6	524,6
	SR06	0°	**98,7**	97,3	**138,3**	179,3	220,3	261,3	302,3	343,3	384,3	466,3	548,3
		90°	**146,8**	49,2	**90,2**	131,2	172,2	213,2	254,2	295,2	336,2	418,2	500,2
	SR07	0°	**115,2**		121,8	**162,8**	203,8	244,8	285,8	326,8	367,8	449,8	531,8
		90°	**171,3**		65,7	**106,7**	147,7	188,7	229,7	270,7	311,7	393,7	475,7
	SR08	0°	**131,6**			146,4	**187,4**	228,4	269,4	310,4	351,4	433,4	515,4
		90°	**195,8**			82,2	**123,2**	164,2	205,2	246,2	287,2	369,2	451,2
	SR09	0°	**148,1**				170,9	**211,9**	252,9	293,9	334,9	416,9	498,9
		90°	**220,2**				98,8	**139,8**	180,8	221,8	262,8	344,8	426,8
	SR10	0°	**164,5**					195,5	**236,5**	277,5	318,5	400,5	482,5
		90°	**244,7**					115,3	**156,3**	197,3	238,3	320,3	402,3
	SR11	0°	**181,0**						220,0	**261,0**	302,0	384,0	466,0
		90°	**269,2**						131,8	**172,8**	213,8	295,8	377,8
	SR12	0°	**197,4**							244,6	**285,6**	367,6	449,6
		90°	**293,6**							148,4	**189,4**	271,4	353,4
DFPD-600	SR05	0°	**110,0**	**153,5**	216,6	273,9	331,2	388,5	445,8	503,1	560,4	675,0	789,7
		90°	**162,3**	**101,2**	164,3	221,6	278,9	336,2	393,5	450,8	508,1	622,7	737,4
	SR06	0°	**132,0**	131,5	**194,6**	251,9	309,2	366,5	423,8	481,1	538,4	653,0	767,7
		90°	**194,7**	68,8	**131,9**	189,2	246,5	303,8	361,1	418,4	475,7	590,3	705,0
	SR07	0°	**154,0**		172,6	**229,9**	287,2	344,5	401,8	459,1	516,4	631,0	745,7
		90°	**227,2**		99,4	**156,7**	214,0	271,3	328,6	385,9	443,2	557,8	672,5
	SR08	0°	**176,0**			207,9	**265,2**	322,5	379,8	437,1	494,4	609,0	723,7
		90°	**259,6**			124,3	**181,6**	238,9	296,2	353,5	410,8	525,4	640,1
	SR09	0°	**198,0**				243,2	**300,5**	357,8	415,1	472,4	587,0	701,7
		90°	**292,1**				149,1	**206,4**	263,7	321,0	378,3	492,9	607,6
	SR10	0°	**220,0**					278,5	**335,8**	393,1	450,4	565,0	679,7
		90°	**324,5**					174,0	**231,3**	288,6	345,9	460,5	575,2
	SR11	0°	**242,0**						313,8	**371,1**	428,4	543,0	657,7
		90°	**357,0**						198,8	**256,1**	313,4	428,0	542,7
	SR12	0°	**264,0**							349,1	**406,4**	521,0	635,7
		90°	**389,4**							223,7	**281,0**	395,6	510,3
DFPD-1000	SR05	0°	**181,8**	**246,7**	336,2	425,5	514,8	604,1	693,5	782,8	872,1	1 050,7	1 229,3
		90°	**261,2**	**167,3**	256,8	346,1	435,4	524,7	614,1	703,4	792,7	971,3	1 149,9
	SR06	0°	**218,1**	210,4	**299,9**	389,2	478,5	567,8	657,2	746,5	835,8	1 014,4	1 193,0
		90°	**313,4**	115,1	**204,6**	293,9	383,2	472,5	561,9	651,2	740,5	919,1	1 097,7
	SR07	0°	**254,5**		263,5	**352,8**	442,1	531,4	620,8	710,1	799,4	978,0	1 156,6
		90°	**365,6**		152,4	**241,7**	331,0	420,3	509,7	599,0	688,3	866,9	1 045,5
	SR08	0°	**290,8**			316,5	**405,8**	495,1	584,5	673,8	763,1	941,7	1 120,3
		90°	**417,8**			189,5	**278,8**	368,1	457,5	546,8	636,1	814,7	993,3
	SR09	0°	**327,2**				369,4	**458,7**	548,1	637,4	726,7	905,3	1 083,9
		90°	**470,1**				226,5	**315,8**	405,2	494,5	583,8	762,4	941,0
	SR10	0°	**363,5**					422,4	**511,8**	601,1	690,4	869,0	1 047,6
		90°	**522,3**					263,6	**353,0**	442,3	531,6	710,2	888,8
	SR11	0°	**399,9**						475,4	**564,7**	654,0	832,6	1 011,2
		90°	**574,5**						300,8	**390,1**	479,4	658,0	836,6
	SR12	0°	**436,8**							527,8	**617,1**	795,7	974,3
		90°	**628,8**							335,8	**425,1**	603,7	782,3

Все права защищены

Модель	Пружины	Угол поворота	Усилие пружины	Рабочее давление, бар									
				2,5	3	3,5	4	4,5	5	5,5	6	7	8
DFPD-1300	SR05	0°	**245,4**	**352,6**	477,6	601,6	726,6	851,9	976,6	1 101,2	1 225,9	1 475,3	1 724,7
		90°	**359,1**	**238,9**	363,9	487,9	612,9	738,2	862,9	987,5	1 112,2	1 361,6	1 611,0
	SR06	0°	**294,5**	303,5	**428,5**	552,5	677,5	802,8	927,5	1 052,1	1 176,8	1 426,2	1 675,6
		90°	**430,9**	167,1	**292,1**	416,1	541,1	666,4	791,1	915,7	1 040,4	1 289,8	1 539,2
	SR07	0°	**343,6**		379,4	**503,4**	628,4	753,7	878,4	1 003,0	1 127,7	1 377,1	1 626,5
		90°	**502,7**		220,3	**344,3**	469,3	594,6	719,3	843,9	968,6	1 218,0	1 467,4
	SR08	0°	**392,6**			454,4	**579,4**	704,7	829,4	954,0	1 078,7	1 328,1	1 577,5
		90°	**574,6**			272,4	**397,4**	522,7	647,4	772,0	896,7	1 146,1	1 395,5
	SR09	0°	**441,7**				530,3	**655,6**	780,3	904,9	1 029,6	1 279,0	1 528,4
		90°	**646,4**				325,6	**450,9**	575,6	700,2	824,9	1 074,3	1 323,7
	SR10	0°	**490,8**					606,5	**731,2**	855,8	980,5	1 229,9	1 479,3
		90°	**718,2**					379,1	**503,8**	628,4	753,1	1 002,5	1 251,9
	SR11	0°	**539,9**						682,1	**806,7**	931,4	1 180,8	1 430,2
		90°	**790,0**						432,0	**556,6**	681,3	930,7	1 180,1
	SR12	0°	**589,0**							757,6	**882,3**	1 131,7	1 381,1
		90°	**861,8**							484,8	**609,5**	858,9	1 108,3
DFPD-2100	SR05	0°	**410,5**	**517,8**	711,5	904,5	1 097,5	1 291,5	1 484,5	1 678,5	1 871,5	2 258,5	2 645,5
		90°	**554,0**	**374,3**	568,0	761,0	954,0	1 148,0	1 341,0	1 535,0	1 728,0	2 115,0	2 502,0
	SR06	0°	**492,6**	435,7	**629,4**	822,4	1 015,4	1 209,4	1 402,4	1 596,4	1 789,4	2 176,4	2 563,4
		90°	**664,8**	263,5	**457,2**	650,2	843,2	1 037,2	1 230,2	1 424,2	1 617,2	2 004,2	2 391,2
	SR07	0°	**574,7**		547,3	**740,3**	933,3	1 127,3	1 320,3	1 514,3	1 707,3	2 094,3	2 481,3
		90°	**775,6**		346,4	**539,4**	732,4	926,4	1 119,4	1 313,4	1 506,4	1 893,4	2 280,4
	SR08	0°	**656,8**			658,2	**851,2**	1 045,2	1 238,2	1 432,2	1 625,2	2 012,2	2 399,2
		90°	**886,4**			428,6	**621,6**	815,6	1 008,6	1 202,6	1 395,6	1 782,6	2 169,6
	SR09	0°	**738,9**				769,1	**963,1**	1 156,1	1 350,1	1 543,1	1 930,1	2 317,1
		90°	**997,2**				510,8	**704,8**	897,8	1 091,8	1 284,8	1 671,8	2 058,8
	SR10	0°	**821,0**					881,0	**1 074,0**	1 268,0	1 461,0	1 848,0	2 235,0
		90°	**1 108,0**					594,0	**787,0**	981,0	1 174,0	1 561,0	1 948,0
	SR11	0°	**903,1**						991,9	**1 185,9**	1 378,9	1 765,9	2 152,9
		90°	**1 218,8**						676,2	**870,2**	1 063,2	1 450,2	1 837,2
	SR12	0°	**985,2**							1 103,8	**1 296,8**	1 683,8	2 070,8
		90°	**1 329,6**							759,4	**952,4**	1 339,4	1 726,4
DFPD-3000	SR05	0°	**559,5**	**745,5**	1 017,5	1 289,5	1 561,5	1 833,5	2 105,5	2 377,5	2 649,5	3 193,5	3 737,5
		90°	**786,0**	**519,0**	791,0	1 063,0	1 335,0	1 607,0	1 879,0	2 151,0	2 423,0	2 967,0	3 511,0
	SR06	0°	**671,4**	633,6	**905,6**	1 177,6	1 449,6	1 721,6	1 993,6	2 265,6	2 537,6	3 081,6	3 625,6
		90°	**943,2**	361,8	**633,8**	905,8	1 177,8	1 449,8	1 721,8	1 993,8	2 265,8	2 809,8	3 353,8
	SR07	0°	**783,3**		793,7	**1 065,7**	1 337,7	1 609,7	1 881,7	2 153,7	2 425,7	2 969,7	3 513,7
		90°	**1 100,4**		476,6	**748,6**	1 020,6	1 292,6	1 564,6	1 836,6	2 108,6	2 652,6	3 196,6
	SR08	0°	**895,2**			953,8	**1 225,8**	1 497,8	1 769,8	2 041,8	2 313,8	2 857,8	3 401,8
		90°	**1 257,6**			591,4	**863,4**	1 135,4	1 407,4	1 679,4	1 951,4	2 495,4	3 039,4
	SR09	0°	**1 007,1**				1 113,9	**1 385,9**	1 657,9	1 929,9	2 201,9	2 745,9	3 289,9
		90°	**1 414,8**				706,2	**978,2**	1 250,2	1 522,2	1 794,2	2 338,2	2 882,2
	SR10	0°	**1 119,0**					1 274,0	**1 546,0**	1 818,0	2 090,0	2 634,0	3 178,0
		90°	**1 572,0**					821,0	**1 093,0**	1 365,0	1 637,0	2 181,0	2 725,0
	SR11	0°	**1 230,9**						1 434,1	**1 706,1**	1 978,1	2 522,1	3 066,1
		90°	**1 729,2**						935,8	**1 207,8**	1 479,8	2 023,8	2 567,8
	SR12	0°	**1 342,8**							1 594,2	**1 866,2**	2 410,2	2 954,2
		90°	**1 886,4**							1 050,6	**1 322,6**	1 866,6	2 410,6
DFPD-3800	SR05	0°	**691,1**	**987,5**	1 338,3	1 688,2	2 038,1	2 388,0	2 737,9	3 087,8	3 437,7	4 137,4	4 837,2
		90°	**1 031,9**	**646,7**	997,5	1 347,4	1 697,3	2 047,2	2 397,1	2 747,0	3 096,9	3 796,6	4 496,4
	SR06	0°	**829,3**	849,3	**1 200,1**	1 550,0	1 899,9	2 249,8	2 599,7	2 949,6	3 299,5	3 999,2	4 699,0
		90°	**1 238,3**	440,3	**791,1**	1 141,0	1 490,9	1 840,8	2 190,7	2 540,6	2 890,5	3 590,2	4 290,0
	SR07	0°	**967,5**		1 061,9	**1 411,8**	1 761,7	2 111,6	2 461,5	2 811,4	3 161,3	3 861,0	4 560,8
		90°	**1 444,7**		584,7	**934,6**	1 284,5	1 634,4	1 984,3	2 334,2	2 684,1	3 383,8	4 083,6
	SR08	0°	**1 105,8**			1 273,5	**1 623,4**	1 973,3	2 323,2	2 673,1	3 023,0	3 722,7	4 422,5
		90°	**1 651,0**			728,3	**1 078,2**	1 428,1	1 778,0	2 127,9	2 477,8	3 177,5	3 877,3
	SR09	0°	**1 244,0**				1 485,2	**1 835,1**	2 185,0	2 534,9	2 884,8	3 584,5	4 284,3
		90°	**1 857,4**				871,8	**1 221,7**	1 571,6	1 921,5	2 271,4	2 971,1	3 670,9
	SR10	0°	**1 382,2**					1 696,9	**2 046,8**	2 396,7	2 746,6	3 446,3	4 146,1
		90°	**2 063,8**					1 015,3	**1 365,2**	1 715,1	2 065,0	2 764,7	3 464,5
	SR11	0°	**1 520,4**						1 908,6	**2 258,5**	2 608,4	3 308,1	4 007,9
		90°	**2 270,2**						1 158,8	**1 508,7**	1 858,6	2 558,3	3 258,1
	SR12	0°	**1 658,6**							2 120,3	**2 470,2**	3 169,9	3 869,7
		90°	**2 476,6**							1 302,3	**1 652,2**	2 351,9	3 051,7

SMARTA
www.smarta.ru
8 (800) 550 3487
Версия 09.2025
Все права защищены

Модель	Пружины	Угол поворота	Усилие пружины	Рабочее давление, бар									
				2,5	3	3,5	4	4,5	5	5,5	6	7	8
DFPD-5600	SR05	0°	**994,3**	**1 498,2**	2 017,5	2 536,8	3 056,1	3 575,3	4 094,6	4 613,9	5 133,2	6 171,7	7 210,3
		90°	**1 475,5**	**1 017,0**	1 536,3	2 055,6	2 574,9	3 094,1	3 613,4	4 132,7	4 652,0	5 690,5	6 729,1
	SR06	0°	**1 193,2**	1 299,3	**1 818,6**	2 337,9	2 857,2	3 376,4	3 895,7	4 415,0	4 934,3	5 972,8	7 011,4
		90°	**1 770,5**	722,0	**1 241,3**	1 760,6	2 279,9	2 799,1	3 318,4	3 837,7	4 357,0	5 395,5	6 434,1
	SR07	0°	**1 392,0**		1 619,8	**2 139,1**	2 658,4	3 177,6	3 696,9	4 216,2	4 735,5	5 774,0	6 812,6
		90°	**2 065,6**		946,2	**1 465,5**	1 984,8	2 504,0	3 023,3	3 542,6	4 061,9	5 100,4	6 139,0
	SR08	0°	**1 590,9**			1 940,2	**2 459,5**	2 978,7	3 498,0	4 017,3	4 536,6	5 575,1	6 613,7
		90°	**2 360,7**			1 170,4	**1 689,7**	2 208,9	2 728,2	3 247,5	3 766,8	4 805,3	5 843,9
	SR09	0°	**1 789,7**				2 260,7	**2 779,9**	3 299,2	3 818,5	4 337,8	5 376,3	6 414,9
		90°	**2 655,8**				1 394,6	**1 913,8**	2 433,1	2 952,4	3 471,7	4 510,2	5 548,8
	SR10	0°	**1 988,6**					2 581,0	**3 100,3**	3 619,6	4 138,9	5 177,4	6 216,0
		90°	**2 950,9**					1 618,7	**2 138,0**	2 657,3	3 176,6	4 215,1	5 253,7
	SR11	0°	**2 187,5**						2 901,4	**3 420,7**	3 940,0	4 978,5	6 017,1
		90°	**3 246,0**						1 842,9	**2 362,2**	2 881,5	3 920,0	4 958,6
	SR12	0°	**2 386,3**							3 221,9	**3 741,2**	4 779,7	5 818,3
		90°	**3 541,1**							2 067,1	**2 586,4**	3 624,9	4 663,5
DFPD-8500	SR05	0°	**1 576,0**	**2 222,1**	3 013,4	3 804,7	4 596,0	5 387,3	6 178,5	6 969,8	7 761,1	9 343,7	10 926,2
		90°	**2 301,0**	**1 497,1**	2 288,4	3 079,7	3 871,0	4 662,3	5 453,5	6 244,8	7 036,1	8 618,7	10 201,2
	SR06	0°	**1 891,0**	1 907,1	**2 698,4**	3 489,7	4 281,0	5 072,3	5 863,5	6 654,8	7 446,1	9 028,7	10 611,2
		90°	**2 761,0**	1 037,1	**1 828,4**	2 619,7	3 411,0	4 202,3	4 993,5	5 784,8	6 576,1	8 158,7	9 741,2
	SR07	0°	**2 206,0**		2 383,4	**3 174,7**	3 966,0	4 757,3	5 548,5	6 339,8	7 131,1	8 713,7	10 296,2
		90°	**3 221,0**		1 368,4	**2 159,7**	2 951,0	3 742,3	4 533,5	5 324,8	6 116,1	7 698,7	9 281,2
	SR08	0°	**2 522,0**			2 858,7	**3 650,0**	4 441,3	5 232,5	6 023,8	6 815,1	8 397,7	9 980,2
		90°	**3 682,0**			1 698,7	**2 490,0**	3 281,3	4 072,5	4 863,8	5 655,1	7 237,7	8 820,2
	SR09	0°	**2 837,0**				3 335,0	**4 126,3**	4 917,5	5 708,8	6 500,1	8 082,7	9 665,2
		90°	**4 142,0**				2 030,0	**2 821,3**	3 612,5	4 403,8	5 195,1	6 777,7	8 360,2
	SR10	0°	**3 152,0**					3 811,3	**4 602,5**	5 393,8	6 185,1	7 767,7	9 350,2
		90°	**4 602,0**					2 361,3	**3 152,5**	3 943,8	4 735,1	6 317,7	7 900,2
	SR11	0°	**3 467,0**						4 287,5	**5 078,8**	5 870,1	7 452,7	9 035,2
		90°	**5 062,0**						2 692,5	**3 483,8**	4 275,1	5 857,7	7 440,2
	SR12	0°	**3 782,0**							4 763,8	**5 555,1**	7 137,7	8 720,2
		90°	**5 522,0**							3 023,8	**3 815,1**	5 397,7	6 980,2

Все права защищены

Основные размеры

DFPD-7

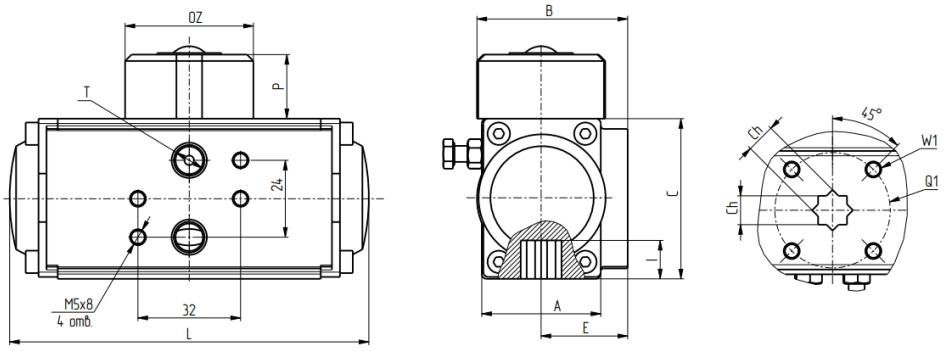

DFPD-050...2100

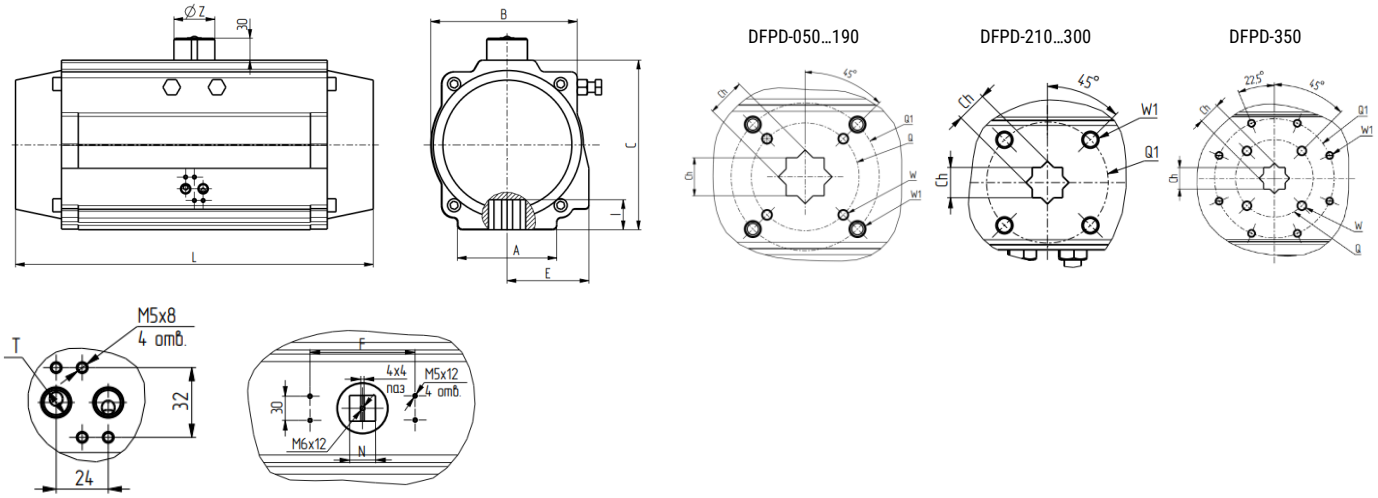

DFPD-3000...8500

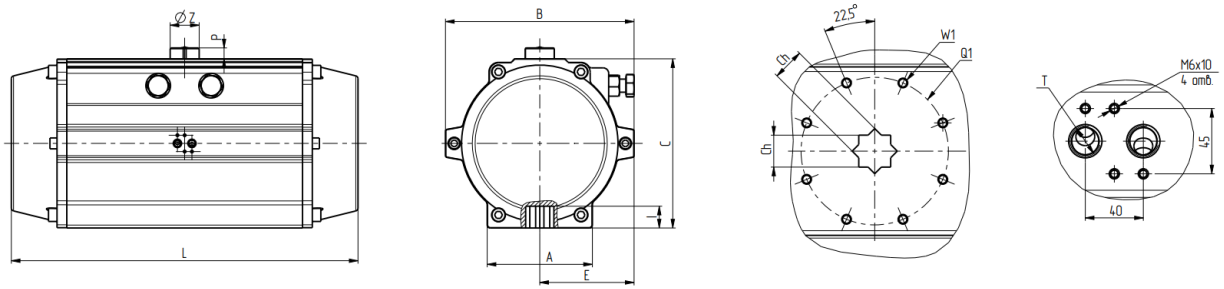

Версия 09.2025
Все права защищены

Основные размеры

Модель	A	B	C	L	E	F	P	ØZ	N	I	Фланец	Q	Q1	W	W1	Ch	T
DFPD-7	37	47	50	110	27	50	20	40	10	10	F03	-	36	-	M5×8	9	G1/8
DFPD-20	45	70.5	70	154	41.5	80	20	40	10	12	F03/05	36	50	M5×7.5	M6×9	11	G1/4
DFPD-40	62	89.5	89	189	51.5	80	20	40	10	16	F05/07	50	70	M6×9	M8×12	14	G1/4
DFPD-60	68	102.5	100	210	59	80	20	40	14	16	F05/07	50	70	M6×9	M8×12	14	G1/4
DFPD-90	68	112.5	113	229	63.5	80	20	40	14	19	F05/07	50	70	M6×9	M8×12	17	G1/4
DFPD-130	92	126	123	264	71	80	20	40	14	19	F05/07	50	70	M6×9	M8×12	17	G1/4
DFPD-170	93	138.5	136	266	76.5	80	20	40	14	19	F07/10	70	102	M8×12	M10×15	17	G1/4
DFPD-300	96	157	161	337	85	80	30	56	22	25	F07/10	70	102	M8×12	M10×15	22	G1/4
DFPD-440	110	178	178	377	97	80	30	56	22	31	F10/12	102	125	M10×15	M12×18	27	G1/4
DFPD-600	112	196	200	406	106	130	30	56	22	31	F10/12	102	125	M10×15	M12×18	27	G1/4
DFPD-1000	136	216.5	232	488	112	130	30	56	22	41	F10/14	102	140	M10×15	M16×24	36	G1/4
DFPD-1300	140	235.5	255	550	120	130	30	80	32	40	F14	-	140	-	M16×24	36	G1/4
DFPD-2100	159	262	292	602	131	130	30	80	32	50	F16	-	165	-	M20×24	46	G1/2
DFPD-3000	159	295	331	672	147	130	30	80	32	50	F16	-	165	-	M20×24	46	G1/2
DFPD-3800	180	335	354	784	173	130	30	80	32	50	F16	-	165	-	M20×24	46	G1/2
DFPD-5600	270	385	410	845	195	130	30	80	32	50	F16/F25	165	254	M20×24	M16×24	46	G1/2
DFPD-8500	290	520	466	956	260	130	30	80	32	60	F25	-	254	-	M16×24	55	G1/2

Все права защищены

KH
Ручные дублёры

Описание

- Ручной дублёр с расцепляемым червячным механизмом;
- Используется с приводами с углом поворота 90 и 180 градусов;
- Является компонентом системы управления для открытия и закрытия заслонки, шарового крана, поршневого клапана для ручного привода. Его также можно использовать для других технических продуктов автоматического управления, которые должны иметь возможность управляться вручную.

Функции

1. Небольшой размер, легкий вес, продуманный дизайн.
2. Параметры выходного крутящего момента легко сопоставляются с пневматическими приводами и различными клапанами.
3. Присоединительные размеры соответствуют стандартам соединения ISO 5211, верхняя часть — выступ для шипа, нижняя часть — квадратное отверстие; Соединительное отверстие механизма с большим крутящим моментом 320:1 и 450:1 имеет несколько шпоночных пазов - есть возможность выбрать продукт с соответствующим положением корпуса клапана.
4. Изделия покрываются специальной смазкой, которая после сборки с клапаном и пневматическим приводом обеспечивает полную герметичность.
5. IP65.

Технические характеристики

Модель	Номер для заказа	Передаточное отношение	Усилие на входе, Нм	Усилие на выходе, Нм	Размер штурвала, мм	Масса, кг
KH-1	30023600	26:1	50	280	Ø 180	2,6
KH-2	30034594	28:1	60	360	Ø 200	4,0
KH-3	30037286	38:1	90	620	Ø 280	6,5
KH-4	30023601	54:1	110	1310	Ø 300	13
KH-5	30023602	80:1	140	2600	Ø 400	32
KH-6	30037287	78:1	200	3500	Ø 500	43
KH-7	30037288	98:1	200	4200	Ø 600	65
KH-8	30023603	100:1	200	5500	Ø 600	113

Все права защищены

Компоненты ручных дублеров КН

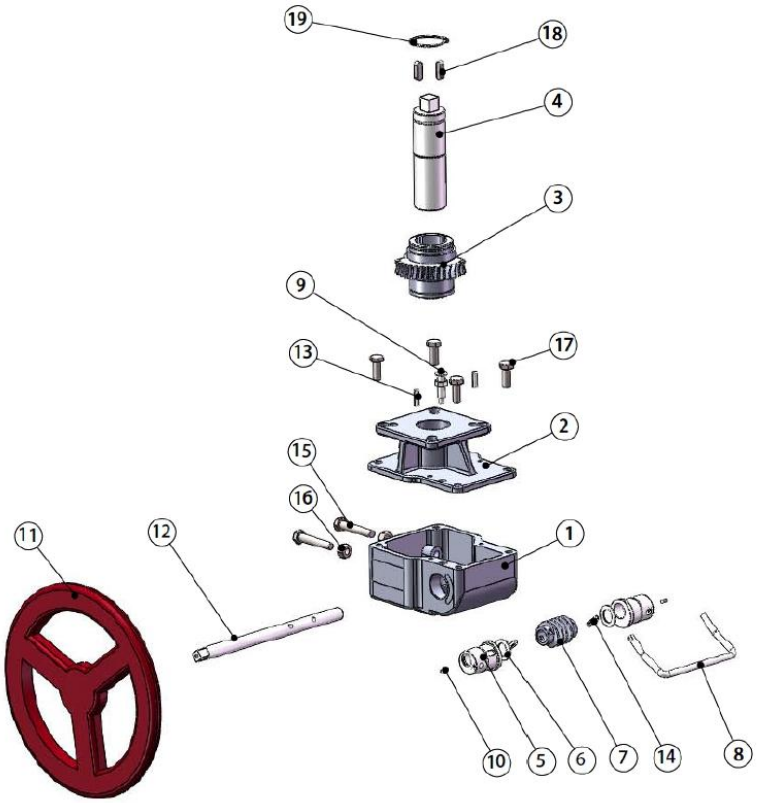

№	Описание	Стандартный материал	Доп. материал
1	Корпус	Ковкий чугун	Алюминиевый сплав
2	Крышка корпуса	Ковкий чугун	Алюминиевый сплав
3	Редуктор	Ковкий чугун	
4	Соединительный вал	Углеродистая сталь	
5	Соединительный набор (центрирующий)	Углеродистая сталь	
6	Детали подшипника	Подшипниковая сталь	
7	Рейка (шток) с резьбой	Углеродистая сталь	
8	Ручка (рукоятка)	Углеродистая сталь	
9	Стопорные элементы (втулки)	Углеродистая сталь	Нержавеющая сталь
10	Болты (винты) крепежные	Углеродистая сталь	
11	Штурвал	Углеродистая сталь	
12	Спиральный вал	Хромированная углеродистая сталь	
13	Штифт маховика	Углеродистая сталь	
14	Штифт РД	Углеродистая сталь	
15	Регулировочные болты	Нержавеющая сталь	
16	Гайки	Нержавеющая сталь	
17	Болты	Нержавеющая сталь	
18	Ключ	Углеродистая сталь	
19	Стопорная шайба	Пружинная сталь	

Все права защищены

Таблица размеров наружного присоединения

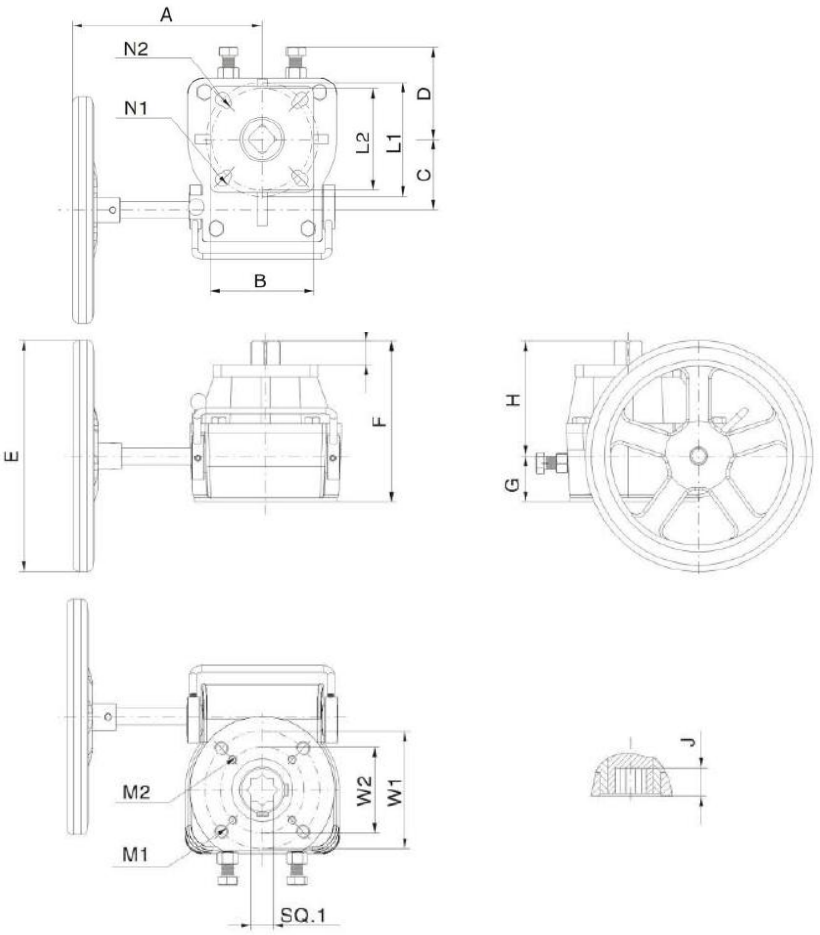

Модель	A	B	C	D	E	F	G	H	J	K	M1	M2	W1	W2	SQ.1	N1	N2	L1	L2	SQ.2
КН-1	150	70	50	43	Ø 180	120	35	85	16	15	M8x4	M6x4	70	50	14	Ø 10x4	Ø 8x4	70	50	14
КН-2	170	95	55	65	Ø 200	127	40	87	19	19	M10x4	M8x4	102	70	17	Ø 12x4	Ø 10x4	102	70	17
КН-3	200	115	82	90	Ø 280	150	40	110	22	22	M10x4	M8x4	102	70	22	Ø 14x4	Ø 12x4	125	102	22
КН-4	260	130	85	102	Ø 300	195	60	135	28	28	M16x4	------	140	------	27	Ø 18x4	Ø 14x4	140	125	27
КН-5	310	155	125	110	Ø 400	209	55	154	39	39	M20x4	------	165	------	36	Ø 22x4	Ø 18x4	165	140	36
КН-6	370	160	140	140	Ø 500	233	60	172	48	48	M20x4	------	165	------	46	Ø 22x4	------	165	------	46
КН-7	435	160	170	160	Ø 600	233	60	173	48	48	M20x4	------	165	------	46	Ø 22x4	------	165	------	46
КН-8	440	320	210	170	Ø 600	252	65	187	55	55	M16x8	------	254	------	55	Ø 18x8	------	254	------	55

Версия 09.2025
Все права защищены

SQ

Переходная втулка (адаптер)

Описание

- Соединение 1: присоединение к приводу;
- Соединение 2: присоединение к арматуре;
- Материал: Спеченная нержавеющая сталь

Технические характеристики

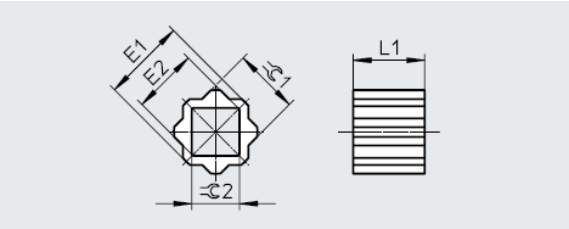

Модель	Номер для заказа	0 /-0,2 , мм ⌀1	+0,2/ 0 , мм ⌀2	E1, мм	E2, мм	L1, мм
SQB-11-9	30036370	11	9	15	12,7	12
SQB-14-11	30036371	14	9	19	12,7	16
SQB-14-9	30024184	14	11	19	15	16
SQB-17-11	30024185	17	11	23	15	19
SQB-17-14	30024186	17	14	23	19	19
SQB-19-11	30037289	19	11	26	15	21
SQB-19-14	30037290	19	14	26	19	21
SQB-22-14	30024187	22	14	30	19	24
SQB-22-17	30024188	22	17	30	23	24
SQB-22-19	30037291	22	19	30	26	24
SQB-27-17	30036373	27	17	37	23	29
SQB-27-19	30037292	27	19	37	26	29
SQB-27-22	30024189	27	22	37	30	29
SQB-36-19	30037293	36	19	49	26	38
SQB-36-22	30036374	36	22	49	30	38
SQB-36-27	30036375	36	27	49	37	38
SQB -46-36	30037294	46	36	63	49	48

Все права защищены

F
Переходной мост

Описание

- Фланец Сторона А: присоединение к приводу;
- Фланец Сторона В: присоединение к арматуре;
- Материал: Сталь хладостойкая;
- Покрытие: ЛКП

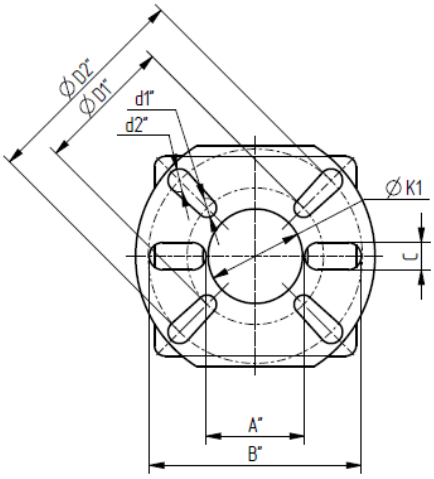

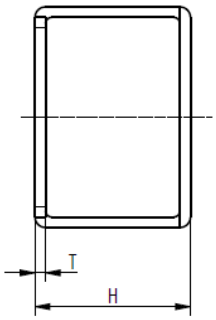

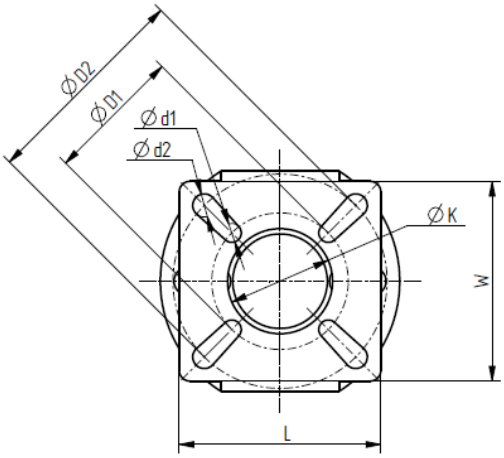

Модель	Номер для заказа	H	t	Ø K1	Ø D1"	Ø D2"	Ø d1"	Ø d2"	A"	B"	C	Ø K	Ø D1	Ø D2	Ø d1	Ø d2	L	W
F030405-F030405-H48	30037300	48	4	26	36	50	6	7	32	58	8,5	26	36	50	8	7	54	51
F05-F05-H54	30037301	54	4	29	45	60	7	7	35	66	10	30	45	60	7	7	58	56
F0507-F0507-63	30037302	63	4	32	50	70	7,5	9,5	39	79	10	35	50	70	7,5	9,5	72	71
F07-F07-67	30037303	67	5	40	60	74	11	11	47	86	12,5	40	-	70	-	11	73	72
F0710-F0710-74	30037304	74	5	45	65	102	10,5	12	48,5	101	13	50	70	102	9	11	96	91
F0710-F101214-90	30037305	90	6	56	80	110	12	15	66,5	124	15	65	102	140	11	17	133	127
F0710-F101214-100	30037306	100	8	56	80	110	12	15	66,5	124	15	65	102	140	11	17	133	127
F1012-F101216-104	30037307	104	10	67	94	130	15	16	78	147	16	67	102	165	11	21	155	150

Версия 09.2025
Все права защищены

ПРОЦЕСС-КЛАПАНЫ

• Более чем 30-летний опыт производства клапанов и катушек позволяет предложить решения для множества применений;
• Широкая линейка клапанов для различных сред с условным проходом 1…300 мм и рабочим давлением до 100 бар;
• Высокотемпературные версии до +250˚С;
• Полностью автоматизированное производство и тестирование клапанов обеспечивают высокое качество

03

Все права защищены

Эксплуатация клапанов

Конструкция 2/2 клапанов

Клапаны прямого действия

Клапаны прямого действия с электромагнитным управлением имеют простую конструкцию, обеспечивающую надежную работу на высоких частотах. Для них доступны варианты как в нормально закрытом (НЗ), так и в нормально открытом (НО) исполнении.

Мембранные клапаны

Мембранные клапаны имеют пилотную конструкцию, в которой электромагнитная катушка переключает пилотный клапан, который в свою очередь воздействует на основной клапан. При отключении электропитания сила тяжести и пружина закрывают клапан. Эти клапаны обычно имеют большие размеры и большее рабочее давление.

Поршневые клапаны

Конструкция похожа на конструкцию мембранного клапана, но пилотный клапан воздействует не на мембрану, а на поршень. Доступны клапаны как нормально открытые (НО), так и нормально закрытые (НЗ). Поршневые клапаны как правило имеют более высокие давление и температуру.

Таблица соответствия рабочих сред

Материал	Воздух	Углекислый газ	Азот	Аргон	Кислород	Водород	Природный газ**	Трубопроводный газ**	Вода	Питьевая вода	Пар низкого давления	Горячая вода (120˚C)	Масло ISO VG32	Масло JIS#1
NBR	++	++	++	++	++	++	++	++	+	+	-	-	++	++
EPDM	++	++	++	-	++	-	++	-	++	++	+	++	-	-
FPM	++	++	++	++	++	++	++	++	++	++	+	++	++	++
Латунь	++	++	++	++	++	++	++	++	++	-	++	++	++	++
Нерж. сталь	++	++	++	++	++	++	++	++	++	++	++	++	++	++

Материал	Масло JIS#2	Тяжёлое масло	Растительное масло	Минеральное масло	Липидное масло	Проводящее силиконовое масло	Гликоль **	Гликоль (спирт высокой чистоты)	Гликоль (технический этиловый спирт)**	Ацетон	Вакуум (средний)	Вакуум (глубокий)
NBR	+	+	++	++	+	++	+	++	-	-	+	-
EPDM	-	-	-	-	-	-	++	++	-	++	+	-
FPM	++	++	++	++	++	++	++	++	-	-	+	-
Латунь	++	++	++	++	++	++	++	++	-	++	++	++
Нерж. сталь	++	++	++	++	++	++	++	++	++	++	++	++

Примечание:

1) Условные обозначения
   - ++ Материал полностью совместим
   - + Материал совместим при определённых условиях
   - - Материал несовместим и не может использоваться
2) Рабочие среды, отмеченные значком **, являются легко воспламеняемыми и взрывоопасными. Для них необходимо использовать взрывозащищённые катушки.
3) Эксплуатироваться на вакууме могут только клапаны с прямым управлением.
4) Если рабочая среда отсутствует в списке, пожалуйста, проконсультируйтесь с нашими специалистами.

Основные особенности монтажа и эксплуатации

1) Перед монтажом проверьте, что при транспортировке изделия не были повреждены. Проверьте рабочие характеристики (давление, температура, рабочее напряжение и т.д.).

2) Очистите трубопроводы от загрязнений, таких как: пыль, посторонние частицы, масло и т.д. (продувка воздухом или полная очистка подводящих трубопроводов).

3) Загрязнения рабочей среды сокращают ресурс седла клапана, что приводит к утечкам или полному выходу из строя. Рекомендуется использовать фильтры 40 мкм или сетки 80-100 мкм. Все фильтрующие элементы необходимо своевременно заменять или очищать.

4) При установке клапана на трубопровод внутрь не должны попадать частицы резьбы и уплотнительной ленты. При использовании уплотнительной ленты она не должна наноситься на первые 1,5-2 витка резьбы.

5) Катушка должна быть установлена вертикально и находиться сверху. Корпус клапана располагается горизонтально (допускается угол наклона до 45˚, если монтажное пространство ограничено. Однако катушка никогда не должна быть направлена вниз). Также убедитесь, что направление потока среды совпадает с маркировкой на клапане.

Версия 09.2025
Все права защищены

Эксплуатация клапанов

Основные особенности монтажа и эксплуатации

6) Не допускается внешнее воздействие на катушку. При установке усилие прикладывается только к гайке.
7) Заземление трубопровода не допускается, т.к. это может вызвать электрохимическую коррозию системы.
8) Устанавливайте переливной клапан в трубопроводе, чтобы предотвратить накопление жидкости в трубе.
9) Не накрывайте катушку каким-либо теплоизоляционным материалом. Это приведет к перегреву катушки.
10) Хотя катушка откалибрована на 100% включение, постоянное включение в течение длительного периода времени может привести к перегреву, что ускорит старение изоляции, снижение производительности электромагнитного клапана, сокращение срока службы катушки и увеличение потребления энергии из-за перегрева. Поэтому, если необходимо непрерывное включение в течение длительного времени, следует использовать нормально открытый клапан или энергосберегающую катушку с низким энергопотреблением, чтобы продлить срок службы катушки и сэкономить энергию.
11) Не устанавливайте клапан в местах с сильной вибрацией. Если этого невозможно избежать, пожалуйста, убедитесь что плечо силы минимально, чтобы не допускать резонанс.
12) Диаметр кабеля должен быть больше 5 мм. Недопустимо приложение дополнительного усилия к кабелю.
13) В электрической цепи клапана не допускаются электроавтоколебания.
14) Убедитесь что катушка подключена к правильному напряжению (например, катушка 24 В не подключена к напряжению 220 В). Перед включением катушка должна быть установлена на клапан, иначе она может сгореть. Подаваемое напряжение должно находиться в пределах указанного диапазона, чтобы избежать неисправности клапана.
15) Колебания напряжения должны быть в пределах -10%...+10% от номинального напряжения. Когда важна чувствительность к постоянному току, колебания напряжения должны быть в пределах -5%...+5% от номинального напряжения. Напряжение следует понизить до напряжения кабеля, подсоединяемого к катушке.
16) Напряжение отключения клапана должно быть на 20% ниже номинального для переменного тока. Для постоянного тока напряжение отключения должно быть ниже на 2%.
17) Если после использования жидкой рабочей среды клапан необходимо хранить в течение длительного периода времени, среда должна быть полностью удалена, чтобы предотвратить повреждения корпуса и уплотнений.
18) Требуемый период для переключения клапана зависит от типа и характеристик жидкости. Если рабочей средой является чистая вода, переключать клапан (с открытого на закрытый и наоборот) не реже одного раза в 10 дней. Клапаны следует проверять как минимум каждые полгода, чтобы поддерживать оптимальное рабочее состояние.
19) При использовании клапана при низкой температуре следует избегать образования конденсата и замерзания воды. Высокая температура точки росы, низкая температура окружающей среды и большой расход, проходящий через клапан, могут привести к замерзанию. В качестве профилактики следует использовать осушитель воздуха и теплоизоляцию корпуса клапана. Однако, катушка не должна подвергаться воздействию нагревателя или покрываться теплоизоляционным материалом.
20) Убедитесь в совместимости рабочей среды и материалов клапана. Вязкость жидкости не более 50 сСт.
21) При использовании легко воспламеняющейся среды, необходимо полностью исключить утечки на входе и выходе клапана, также должны использоваться взрывозащищённые катушки.
22) Если трубопровод не допускает использование масла, используйте маслонепроницаемые типы материалов.
23) Перед началом обслуживания клапана отключите электропитание и подачу рабочей среды, давление внутри клапана должно быть сброшено.
24) Температура поверхности клапана и катушки может быть высокой (особенно при использовании высокотемпературной жидкости), поэтому существует риск ожога при прямом контакте.
25) Для 2/2 клапанов пилотного типа в момент запуска источника подачи жидкости (насосов, компрессоров и т. д.) может произойти резкое увеличение давления, что может привести к мгновенному открытию клапана, даже когда клапан закрыт. Это может привести к утечке жидкости, будьте осторожны.
26) Размер трубопровода на входе не должен быть меньше отверстия в корпусе клапана. В противном случае, когда клапан открыт, разница между входным/выходным давлением может быть ниже минимального перепада, необходимого для работы клапана. Это может вызвать вибрацию мембраны клапанов пилотного типа.
27) Когда пилотный клапан закрыт, давление выше минимального рабочего перепада давления, но из-за изгиба или дросселирования подводящего трубопровода (например, от насоса, компрессора и т. д.) перепад давления может оказаться ниже минимального перепада, необходимого для открытия клапана, что приводит к тому, что клапан не может быть полностью открыт или мембрана ненормально вибрирует.
28) При использовании клапанов с энергоэффективной катушкой малой мощности ознакомьтесь с инструкцией.

Все права защищены

ELP

Клапан с электромагнитным управлением из латуни

Описание

- 2/2 нормально закрытый / нормально открытый мембранный клапан с электромагнитным управлением;
- Корпус из латуни;
- Материалы мембраны: NBR, EPDM, FPM;
- Клапан прямого действия всегда с уплотнением из FPM;
- Хорошо защищённый водонепроницаемый разъём, класс защиты IP65;
- Возможно исполнение с энергоэффективной катушкой, чтобы снизить энергопотребление до 80%

Система обозначений

[ ][ ][ ][ ][ ][ ][ ][ ] - [ ]

Серия

ELP	

Типоразмер

06	Резьба G1/8
08	Резьба G1/4
10	Резьба G3/8
15	Резьба G1/2
20	Резьба G3/4
25	Резьба G1

Функция

	Нормально закрытый
(1) H	Нормально открытый

(2) **Условный проход**

015	1,5 мм
020	2,0 мм
030	3,0 мм
040	4,0 мм
150	15 мм
200	20 мм
250	25 мм

Электромагнитная катушка

	Стандартная катушка
N	Энергоэффективная катушка

Рабочее напряжение

-WX	Без катушки
E1	110 V AC
E2	220 V AC
E4	24 V DC
E5	12 V DC
E7	24 V AC

Цвет разъема (3)

	Черный
J	Бесцветный

Материал мембраны (4)

	NBR
E	EPDM
V	FPM

Тип резьбы

	G
T	NPT*

(1) Клапан в Н.О. исполнении имеет катушку, которая отличается от катушки в Н.З. исполнении, если она не на 24V DC или 12V DC. При заказе катушки отдельно это необходимо учитывать.

(2) Если размер условного прохода совпадает с размером резьбы, не указывайте величину условного прохода. Соответствие присоединительной резьбы и условного прохода указано в таблице ниже.

Присоединение	Условный проход
06: Резьба G1/8	015: 1,5 мм
08: Резьба G1/4	020: 2,0 мм 030: 3,0 мм 040: 4,0 мм
10: Резьба G3/8	
15: Резьба G1/2	150: 15 мм
20: Резьба G3/4	200: 20 мм
25: Резьба G1	250: 25 мм

(3) Чёрный цвет только для водонепроницаемого разъёма типа DBK. Бесцветный разъём только для типа DB.

(4) Для присоединительной резьбы 1/8 и 1/4 материал мембраны только FPM.

* NPT резьба по запросу

Пример заказа: Серия ELP, резьба 1/2, нормально закрытый, условный проход 15 мм, напряжение 220 В переменного тока, разъём чёрного цвета, материал корпуса - латунь, материал уплотнений – NBR, G резьба.
Код заказа: **ELP15E2**

Версия 09.2025
Все права защищены

Технические характеристики

Модель		Прямого действия Н.З.								Прямого действия Н.О.							
		ELP06 -015	ELP08 -015	ELP06 -020	ELP08 -020	ELP06 -030	ELP08 -030	ELP06 -040	ELP08 -040	ELP06H -015	ELP08H -015	ELP06H -020	ELP08H -020	ELP06H -030	ELP08H -030	ELP06H -040	ELP08H -040
Присоединительная резьба		G1/8	G1/4	G1/8	G1/4	G1/8	G1/4	G1/8	G1/4	G1/8	G1/4	G1/8	G1/4	G1/8	G1/4	G1/8	G1/4
Условный проход, мм		1,5		2,0		3,0		4,0		1,5		2,0		3,0		4,0	
Cv		0,1		0,18		0,33		0,55		0,1		0,18		0,33		0,55	
Рабочее давление, МПа		0…3,0		0…2,0		0…1,3		0…0,8		0…2,0		0…1,5		0…0,7		0…0,4	
Мощ-ность	Стандартный	Перем. ток: 15 ВА; Пост. ток: 10 Вт								Перем. ток: 12 VA; Пост. ток: 10 Вт							
	Энергоэфф.	Перем. ток: 4 ВА; Перем ток 110В: 7 ВА; Пост. ток: 3 Вт								Перем. ток: 4 VA; Перем ток 110В: 7 ВА; Пост. ток: 3 Вт							
Рабочее среда		Воздух, вода, горячая вода, масло (≤20сСт)															
Рабочая температура, °C		-20…+80 (без замерзания)															
Диапазон напряжения, %		-15-*/21…+10															
Класс изоляции		F															
Степень защиты		IP65 (DIN40050)															
Материал корпуса		Латунь															
Материал мембраны		FPM															

Модель		Пилотное управление Н.З.				Пилотное управление Н.О.			
		ELP10-150	ELP15	ELP20	ELP25	ELP10H-150	ELP15H	ELP20H	ELP25H
Присоединительная резьба		G3/8	G1/2	G3/4	G1	G3/8	G1/2	G3/4	G1
Условный проход, мм		15		20	25	15		20	25
Cv		5,0	5,5	9,5	12,5	5,0	5,5	9,5	12,5
Рабочее давление, МПа		0,05…1,6				0,05…1,0			
Потребляемая мощность	Стандартный	Перем. ток: 15 ВА; Пост. ток: 10 Вт				Перем. ток: 12 VA; Пост. ток: 10 Вт			
	Энергоэфф.	Перем. ток: 4 ВА; Перем ток 110 В: 7 ВА; Пост. ток: 3 Вт				Перем. ток: 4 VA; Перем. ток 110 В: 7 ВА; Пост. ток: 3 Вт			
Рабочее среда		Воздух, вода, горячая вода, масло (≤20сСт)							
Рабочая температура, °C		-20…+80 (без замерзания)							
Диапазон напряжения, %		-15…+10							
Класс изоляции		F							
Степень защиты		IP65 (DIN40050)							
Материал корпуса		Латунь							
Материал мембраны		NBR, EPDM, FPM							

Конструкция

Клапан прямого действия

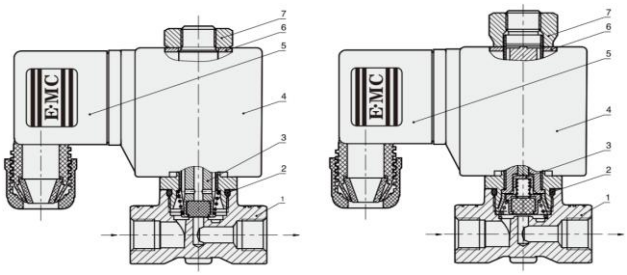

Поз.	Деталь
1	Корпус
2	Уплотнительное кольцо
3	Компоненты сердечника
4	Катушка
5	Водонепроницаемый разъём
6	Внутренняя зубчатая шайба
7	Шестигранная гайка

В случае превышения давления в линии A, над давлением в линии P, допустим переток среды, который является конструктивно допустимым и не является неисправностью.

Клапан с пилотным управлением

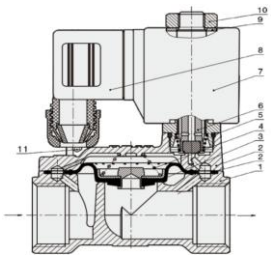

Поз.	Деталь
1	Корпус
2	Прокладка
3	Компоненты мембраны
4	Пружина
5	Уплотнительное кольцо
6	Компоненты сердечника
7	Катушка

Поз.	Деталь
8	Водонепроницаемый разъём
9	Внутренняя зубчатая шайба
10	Шестигранная гайка
11	Винт

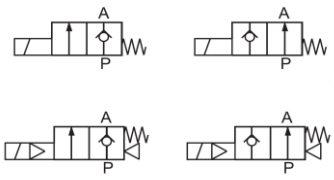

Все права защищены

Основные размеры

Клапан прямого действия

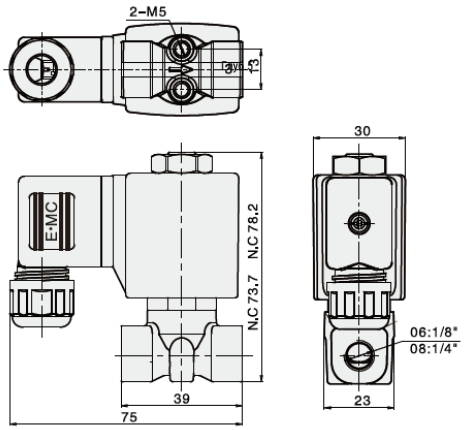

Клапан с пилотным управлением

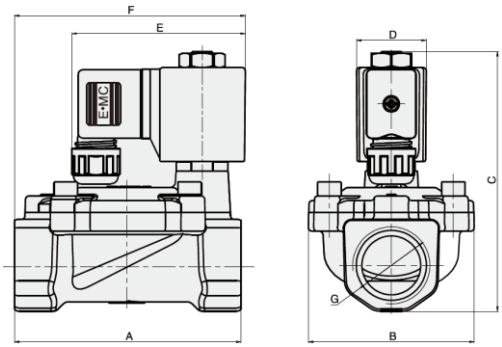

Условный проход, мм	A	B	C		D	E	F	G
			N/C	N/O				
10	66	47	95	99,2	30	74	74	G3/8
15	66	47	95	99,2	30	74	74	G1/2
20	75	56	102	106,2	30	74	79	G3/4
25	96	71	111	115,2	30	74	98	G2

Версия 09.2025
Все права защищены

Номера для заказа

Клапаны без катушек

Номер	Маркировка	Тип управления	Резьба	Макс. рабочее давление, МПа	Материал уплотнения	Материал корпуса	Макс. рабочее давление, МПа
30007198	ELP06-015-WX	Электрическое (без катушки)	G1/8	0...3,0	VITON	Латунь	80
30007200	ELP06-020-WX	Электрическое (без катушки)	G1/8	0...2	VITON	Латунь	80
30007202	ELP06-030-WX	Электрическое (без катушки)	G1/8	0...1,3	VITON	Латунь	80
30007204	ELP06-040-WX	Электрическое (без катушки)	G1/8	0...0,8	VITON	Латунь	80
30007199	ELP08-015-WX	Электрическое (без катушки)	G1/4	0...3,0	VITON	Латунь	80
30007201	ELP08-020-WX	Электрическое (без катушки)	G1/4	0...2	VITON	Латунь	80
30007203	ELP08-030-WX	Электрическое (без катушки)	G1/4	0...1,3	VITON	Латунь	80
30007205	ELP08-040-WX	Электрическое (без катушки)	G1/4	0...0,8	VITON	Латунь	80
30007207	ELP10-150E-WX	Электрическое (без катушки)	G3/8	0,05...1,6	EPDM	Латунь	80
30007208	ELP10-150V-WX	Электрическое (без катушки)	G3/8	0,05...1,6	VITON	Латунь	80
30007206	ELP10-150-WX	Электрическое (без катушки)	G3/8	0,05...1,6	NBR	Латунь	80
30007210	ELP15E-WX	Электрическое (без катушки)	G1/2	0,05...1,6	EPDM	Латунь	80
30007211	ELP15V-WX	Электрическое (без катушки)	G1/2	0,05...1,6	VITON	Латунь	80
30012156	ELP15-WX	Электрическое (без катушки)	G1/2	0,05...1,6	NBR	Латунь	80
30007213	ELP20E-WX	Электрическое (без катушки)	G3/4	0,05...1,6	EPDM	Латунь	80
30007214	ELP20V-WX	Электрическое (без катушки)	G3/4	0,05...1,6	VITON	Латунь	80
30012159	ELP20-WX	Электрическое (без катушки)	G3/4	0,05...1,6	NBR	Латунь	80
30007216	ELP25E-WX	Электрическое (без катушки)	G1	0,05...1,6	EPDM	Латунь	80
30007217	ELP25V-WX	Электрическое (без катушки)	G1	0,05...1,6	VITON	Латунь	80
30012162	ELP25-WX	Электрическое (без катушки)	G1	0,05...1,6	NBR	Латунь	80

Катушки

Номер	Маркировка	Напряжение	Тип катушки	Штекер
30007250	XHD-ELP-E4	24V DC	Стандартная*	Есть
30007249	XHD-ELP-E2	220V AC	Стандартная*	Есть
30007252	XHD-ELP-E7	24V AC	Стандартная*	Есть
30007251	XHD-ELP-E5	12V DC	Стандартная*	Есть
30007248	XHD-ELP-E1	110V AC	Стандартная*	Есть
30044913	XHD-ELP-N-E4	24V DC	Энергоэффективная**	Есть
30044912	XHD-ELP-N-E2	220V AC	Энергоэффективная**	Есть
30044911	XHD-ELP-N-E7	24V AC	Энергоэффективная**	Есть
30044910	XHD-ELP-N-E5	12V DC	Энергоэффективная**	Есть
30044909	XHD-ELP-N-E1	110V AC	Энергоэффективная**	Есть

* Катушка имеет возможность работы со 100% циклом включения, однако будет происходить существенный нагрев катушки
** Катушка имеет возможность работы со 100% циклом включения без сильного нагрева самой катушки за счет снижения мощности приработе

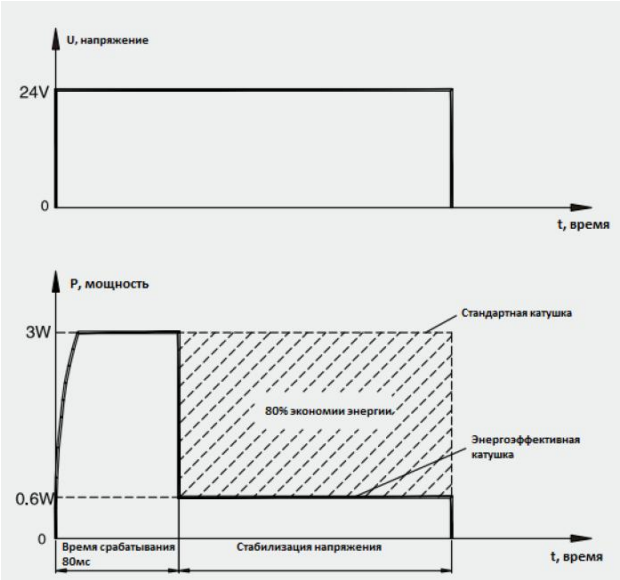

Все права защищены

Номера для заказа

Ремкомплекты

Номер клапана	Маркировка клапана*		Номер ремкомплекта	Маркировка ремкомплекта
30007198	ELP06-015-WX	→	30051857	ELP-06/08-XLB
30007200	ELP06-020-WX	→	30051857	ELP-06/08-XLB
30007202	ELP06-030-WX	→	30051857	ELP-06/08-XLB
30007204	ELP06-040-WX	→	30051857	ELP-06/08-XLB
30007201	ELP08-020-WX	→	30051857	ELP-06/08-XLB
30007203	ELP08-030-WX	→	30051857	ELP-06/08-XLB
30007205	ELP08-040-WX	→	30051858	ELP-10/15-NBR-XLB
30012156	ELP15-WX	→	30051858	ELP-10/15-NBR-XLB
30012159	ELP20-WX	→	30051859	ELP-20-NBR-XLB
30012162	ELP25-WX	→	30051877	ELP-25-NBR-XLB

* Если маркировка вашего клапана оканчивается на E1,E2,E4,E5,E7, то это означает, что Вам поставлялся клапан в сборе с катушкой. В этом случае необходимо подбирать ремкомплект по типоразмеру клапана

Версия 09.2025
Все права защищены

ELP-ST

Клапан с электромагнитным управлением для высоко- и низкотемпературных сред

Описание

- 2/2 клапан (Н.З.);
- Прямого действия;
- Уплотнение – PTFE;
- Корпус – медь;
- Возможна работа со средами до -100°C и до +200°C;
- DN 1,5 мм … 6,0 мм;
- Присоединения от G1/8 до G1/2

Система обозначений

[ ] - [ ] - [ ] - [ ][ ]

Серия

ELP	2/2 нормально закрытый

Тип

ST

Условный проход

015	1,5 мм
020	2,0 мм
025	2,5 мм
030	3,0 мм
040	4,0 мм
050	5,0 мм
060	6,0 мм

Рабочее напряжение*

E2	220 V AC
E4	24 V DC

Типоразмер

06	Резьба G1/8
08	Резьба G1/4
10	Резьба G3/8
15	Резьба G1/2

* Иные варианты напряжения по запросу

Пример заказа: Серия ELP, тип ST, резьба G1/8, нормально закрытый, условный проход 1,5 мм, напряжение 220 В переменного тока, материал корпуса – медь, материал уплотнений – PTFE, G резьба.
Код заказа: **ELP-ST-015-06E2**

Технические характеристики

Основные характеристики	
Функция	2/2 нормально закрытый
Рабочая среда	Пар, жидкое масло (теплоноситель), аммиак (N_2), кислород (N_2), углекислый газ (CO_2)
Рабочее давление, бар	0…50*
Рабочая температура, ^{0}C	+99…+200 → Пар, жидкое масло (теплоноситель) -100…-10 → Аммиак (N_2), кислород (N_2), углекислый газ (CO_2)
Материал уплотнения	PTFE
Материал корпуса	Медь
Тип управления	Прямого действия
Температура окружающей среды, ^{0}C	-20…65
Управляющий сигнал	Электрический
Диапазон колебаний напряжения, %	-10 / +10
Монтаж	Строго горизонтально, катушкой вверх по направлению потока
Класс защиты	IP 65

* Величина рабочего давления зависит от типоразмера клапана и проходного сечения

Все права защищены

Габаритные размеры

Клапаны нормально закрытые

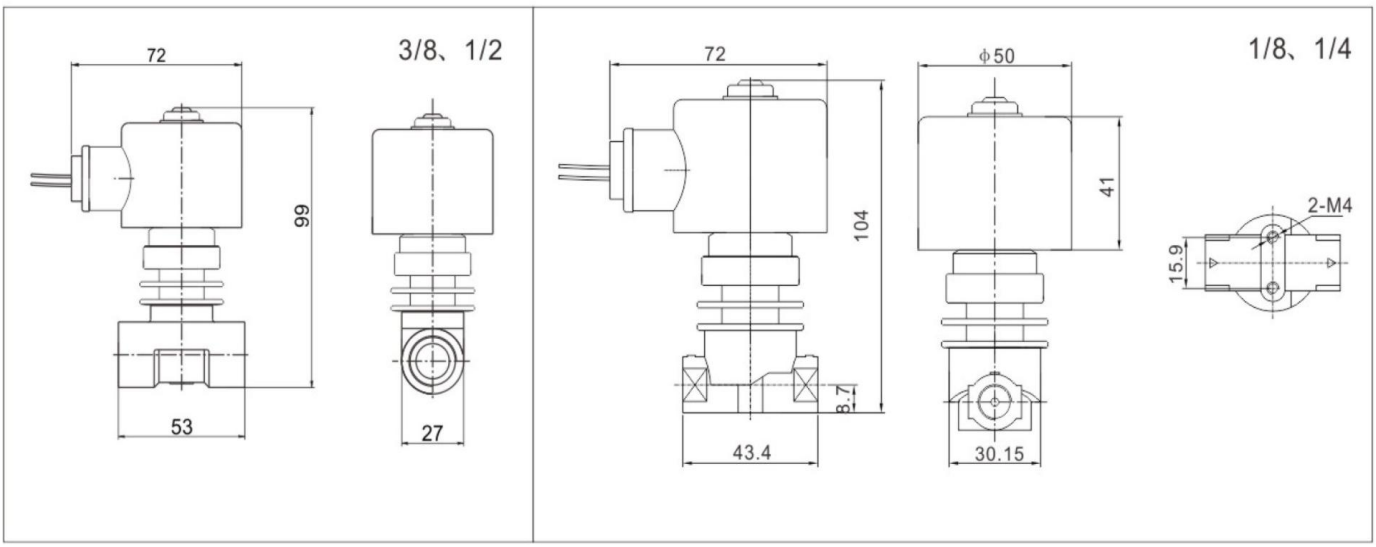

Данные для заказа

Клапаны нормально закрытые

Маркировка	DN, мм	Резьба	Cv	Рабочее давление, бар, при -100…-10°C	Рабочее давление, бар, при +99…+200°C
ELP-ST-015-06	1,5	G 1/8	0,08	0…50	0…30
ELP-ST-020-06	2,0	G 1/8	0,14	0…30	0…20
ELP-ST-025-06	2,5	G 1/8	0,23	0…17	0…17
ELP-ST-030-06	3,0	G 1/8	0,3	0…13	0…13
ELP-ST-015-08	1,5	G 1/4	0,08	0…50	0…30
ELP-ST-020-08	2,0	G 1/4	0,14	0…30	0…20
ELP-ST-025-08	2,5	G 1/4	0,23	0…17	0…17
ELP-ST-030-08	3,0	G 1/4	0,3	0…13	0…13
ELP-ST-040-10	4,0	G 3/8	0,6	0…7	0…7
ELP-ST-050-10	5,0	G 3/8	0,65	0…5	0…5
ELP-ST-060-10	6,0	G 3/8	0,8	0…4	0…4
ELP-ST-050-15	5,0	G 1/2	0,65	0…5	0…5
ELP-ST-060-15	6,0	G 1/2	0,8	0…4	0…4

Версия 09.2025
Все права защищены

ELP-HP

Клапан с электромагнитным управлением для высокого давления

Описание

- 2/2 клапан (Н.З. / Н.О.);
- Есть варианты с прямым управлением клапана и пилотным;
- Уплотнение – PTFE;
- Широкий диапазон рабочих напряжений;
- Присоединения от G1/4 до G1

Система обозначений

[ ] - [ ] - [ ] - [ ] [ ]

Серия

ELP	2/2 нормально закрытый
ELPH	2/2 нормально открытый

Тип

HP

Условный проход

010	1,0 мм
015	1,5 мм
020	2,0 мм
030	3,0 мм
040	4,0 мм
060	6,0 мм
080	8,0 мм
100	10 мм
150	15 мм
200	20 мм
250	25 мм

Рабочее напряжение*

E2	220 V AC
E4	24 V DC

Типоразмер

08	Резьба G1/4
10	Резьба G3/8
15	Резьба G1/2
20	Резьба G3/4
25	Резьба G1

* Иные варианты напряжения по запросу

Пример заказа: Серия ELP, тип HP, резьба 1/4, нормально закрытый, условный проход 8 мм, напряжение 220 В переменного тока, разъём чёрного цвета, материал корпуса – AISI 304, материал уплотнений – PTFE, G резьба.
Код заказа: **ELP-HP-080-08E2**

Технические характеристики

Основные характеристики		
Функция		2/2 нормально закрытый 2/2 нормально открытый
Рабочая среда		Сжатый воздух, вода
Рабочее давление, бар		0…300*
Рабочая температура, ^{0}C		-10…80
Материал уплотнения		PTFE
Материал корпуса		Нержавеющая сталь 304
Тип управления	DN1…DN5	Прямого действия
	DN6…DN25	Пилотный
Управляющий сигнал		Электрический
Класс защиты		IP 65

* Величина рабочего давления зависит от типоразмера клапана и проходного сечения

Все права защищены

Данные для заказа

Клапаны нормально закрытые

Маркировка	DN, мм	Резьба	Cv	Рабочее давление, бар при 220V AC	Рабочее давление, бар при 24V DC	Габариты, мм, [ДхШхВ]
ELP-HP-010-08E2	1,0	G 1/4	0,04	0…300		44 x 25 x 80
ELP-HP-010-08E4	1,0	G 1/4	0,04		0…200	44 x 25 x 80
ELP-HP-015-08E2	1,5	G 1/4	0,08	0…250		44 x 25 x 80
ELP-HP-015-08E4	1,5	G 1/4	0,08		0…200	44 x 25 x 80
ELP-HP-020-08E4	2,0	G 1/4	0,15	0…180		44 x 25 x 80
ELP-HP-020-08E4	2,0	G 1/4	0,15		0…120	44 x 25 x 80
ELP-HP-025-08E2	2,5	G 1/4	0,2	0…110		44 x 25 x 80
ELP-HP-025-08E4	2,5	G 1/4	0,2		0…80	44 x 25 x 80
ELP-HP-030-08E2	3,0	G 1/4	0,25	0…80		44 x 25 x 80
ELP-HP-030-08E4	3,0	G 1/4	0,25		0…40	44 x 25 x 80
ELP-HP-040-08E2	4,0	G 1/4	0,6	0…40		44 x 25 x 80
ELP-HP-040-08E4	4,0	G 1/4	0,6		0…15	44 x 25 x 80
ELP-HP-010-10E2	1,0	G 3/8	0,04	0…300		44 x 25 x 80
ELP-HP-010-10E4	1,0	G 3/8	0,04		0…200	44 x 25 x 80
ELP-HP-015-10E2	1,5	G 3/8	0,08	0…250		44 x 25 x 80
ELP-HP-015-10E4	1,5	G 3/8	0,08		0…200	44 x 25 x 80
ELP-HP-020-10E2	2,0	G 3/8	0,15	0…180		44 x 25 x 80
ELP-HP-020-10E4	2,0	G 3/8	0,15		0…120	44 x 25 x 80
ELP-HP-025-10E2	2,5	G 3/8	0,2	0…110		44 x 25 x 80
ELP-HP-025-10E2	2,5	G 3/8	0,2		0…80	44 x 25 x 80
ELP-HP-030-10E2	3,0	G 3/8	0,25	0…80		44 x 25 x 80
ELP-HP-030-10E4	3,0	G 3/8	0,25		0…40	44 x 25 x 80
ELP-HP-040-10E2	4,0	G 3/8	0,6	0…40		44 x 25 x 80
ELP-HP-040-10E4	4,0	G 3/8	0,6		0…15	44 x 25 x 80
ELP-HP-100-10E2	10,0	G 3/8	3,5	6…160		60 x 55 x 109
ELP-HP-100-10E4	10,0	G 3/8	3,5		6…160	60 x 55 x 109
ELP-HP-150-15E2	15,0	G 1/2	4,7	6…160		70 x 65 x 119
ELP-HP-150-15E4	15,0	G 1/2	4,7		6…160	70 x 65 x 119
ELP-HP-200-20E2	20,0	G 3/4	7,0	6…160		80 x 74 x 124
ELP-HP-200-20E4	20,0	G 3/4	7,0		6…160	80 x 74 x 124
ELP-HP-250-25E2	25,0	G 1	11,0	6…160		90 x 87 x 134
ELP-HP-250-25E4	25,0	G 1	11,0		6…160	90 x 87 x 134

Версия 09.2025
Все права защищены

Данные для заказа

Клапаны нормально открытые

Маркировка	DN, мм	Резьба	Cv	Рабочее давление, бар при 220V AC / 24V DC	Габариты, мм, [ДхШхВ]
ELPH-HP-010-08E2	1,0	G 1/4	0,04	0…60	44 x 25 x 80
ELPH-HP-010-08E4	1,0	G 1/4	0,04	0…60	44 x 25 x 80
ELPH-HP-015-08E2	1,5	G 1/4	0,08	0…50	44 x 25 x 80
ELPH-HP-015-08E4	1,5	G 1/4	0,08	0…50	44 x 25 x 80
ELPH-HP-020-08E4	2,0	G 1/4	0,15	0…30	44 x 25 x 80
ELPH-HP-020-08E4	2,0	G 1/4	0,15	0…30	44 x 25 x 80
ELPH-HP-025-08E2	2,5	G 1/4	0,2	0…15	44 x 25 x 80
ELPH-HP-025-08E4	2,5	G 1/4	0,2	0…15	44 x 25 x 80
ELPH-HP-030-08E2	3,0	G 1/4	0,25	0…10	44 x 25 x 80
ELPH-HP-030-08E4	3,0	G 1/4	0,25	0…10	44 x 25 x 80
ELPH-HP-040-08E2	4,0	G 1/4	0,6	0…5	44 x 25 x 80
ELPH-HP-040-08E4	4,0	G 1/4	0,6	0…5	44 x 25 x 80
ELPH-HP-010-10E2	1,0	G 3/8	0,04	0…60	44 x 25 x 80
ELPH-HP-010-10E4	1,0	G 3/8	0,04	0…60	44 x 25 x 80
ELPH-HP-015-10E2	1,5	G 3/8	0,08	0…50	44 x 25 x 80
ELPH-HP-015-10E4	1,5	G 3/8	0,08	0…50	44 x 25 x 80
ELPH-HP-020-10E2	2,0	G 3/8	0,15	0…30	44 x 25 x 80
ELPH-HP-020-10E4	2,0	G 3/8	0,15	0…30	44 x 25 x 80
ELPH-HP-025-10E2	2,5	G 3/8	0,2	0…15	44 x 25 x 80
ELPH-HP-025-10E2	2,5	G 3/8	0,2	0…15	44 x 25 x 80
ELPH-HP-030-10E2	3,0	G 3/8	0,25	0…10	44 x 25 x 80
ELPH-HP-030-10E4	3,0	G 3/8	0,25	0…10	44 x 25 x 80
ELPH-HP-040-10E2	4,0	G 3/8	0,6	0…5	44 x 25 x 80
ELPH-HP-040-10E4	4,0	G 3/8	0,6	0…5	44 x 25 x 80
ELPH-HP-100-10E2	10,0	G 3/8	3,5	6…50	60 x 55 x 109
ELPH-HP-100-10E4	10,0	G 3/8	3,5	6…50	60 x 55 x 109
ELPH-HP-150-15E2	15,0	G 1/2	4,7	6…50	70 x 65 x 119
ELPH-HP-150-15E4	15,0	G 1/2	4,7	6…50	70 x 65 x 119
ELPH-HP-200-20E2	20,0	G 3/4	7,0	6…50	80 x 74 x 124
ELPH-HP-200-20E4	20,0	G 3/4	7,0	6…50	80 x 74 x 124
ELPH-HP-250-25E2	25,0	G 1	11,0	6…50	90 x 87 x 134
ELPH-HP-250-25E4	25,0	G 1	11,0	6…50	90 x 87 x 134

Все права защищены

Данные для заказа

Ремкомплекты

Маркировка	DN, мм	Резьба	Cv	Рабочее давление, бар при 220V AC	Рабочее давление, бар при 24V DC	Маркировка ремкомплекта
ELP-HP-010-08E2	1,0	G 1/4	0,04	0…300		ELP-HP-010-XLB
ELP-HP-010-08E4	1,0	G 1/4	0,04		0…200	ELP-HP-010-XLB
ELP-HP-015-08E2	1,5	G 1/4	0,08	0…250		ELP-HP-015-XLB
ELP-HP-015-08E4	1,5	G 1/4	0,08		0…200	ELP-HP-015-XLB
ELP-HP-020-08E4	2,0	G 1/4	0,15	0…180		ELP-HP-020-XLB
ELP-HP-020-08E4	2,0	G 1/4	0,15		0…120	ELP-HP-020-XLB
ELP-HP-025-08E2	2,5	G 1/4	0,2	0…110		ELP-HP-025-XLB
ELP-HP-025-08E4	2,5	G 1/4	0,2		0…80	ELP-HP-025-XLB
ELP-HP-030-08E2	3,0	G 1/4	0,25	0…80		ELP-HP-030-XLB
ELP-HP-030-08E4	3,0	G 1/4	0,25		0…40	ELP-HP-030-XLB
ELP-HP-040-08E2	4,0	G 1/4	0,6	0…40		ELP-HP-040-XLB
ELP-HP-040-08E4	4,0	G 1/4	0,6		0…15	ELP-HP-040-XLB
ELP-HP-010-10E2	1,0	G 3/8	0,04	0…300		ELP-HP-010-XLB
ELP-HP-010-10E4	1,0	G 3/8	0,04		0…200	ELP-HP-010-XLB
ELP-HP-015-10E2	1,5	G 3/8	0,08	0…250		ELP-HP-015-XLB
ELP-HP-015-10E4	1,5	G 3/8	0,08		0…200	ELP-HP-015-XLB
ELP-HP-020-10E2	2,0	G 3/8	0,15	0…180		ELP-HP-020-XLB
ELP-HP-020-10E4	2,0	G 3/8	0,15		0…120	ELP-HP-020-XLB
ELP-HP-025-10E2	2,5	G 3/8	0,2	0…110		ELP-HP-025-XLB
ELP-HP-025-10E2	2,5	G 3/8	0,2		0…80	ELP-HP-025-XLB
ELP-HP-030-10E2	3,0	G 3/8	0,25	0…80		ELP-HP-030-XLB
ELP-HP-030-10E4	3,0	G 3/8	0,25		0…40	ELP-HP-030-XLB
ELP-HP-040-10E2	4,0	G 3/8	0,6	0…40		ELP-HP-040-XLB
ELP-HP-040-10E4	4,0	G 3/8	0,6		0…15	ELP-HP-040-XLB
ELP-HP-100-10E2	10,0	G 3/8	3,5	6…160		ELP-HP-10-XLB
ELP-HP-100-10E4	10,0	G 3/8	3,5		6…120	ELP-HP-10-XLB
ELP-HP-150-15E2	15,0	G 1/2	4,7	6…160		ELP-HP-15-XLB
ELP-HP-150-15E4	15,0	G 1/2	4,7		6…120	ELP-HP-15-XLB
ELP-HP-200-20E2	20,0	G 3/4	7,0	6…160		ELP-HP-20-XLB
ELP-HP-200-20E4	20,0	G 3/4	7,0		6…120	ELP-HP-20-XLB
ELP-HP-250-25E2	25,0	G 1	11,0	6…160		ELP-HP-25-XLB
ELP-HP-250-25E4	25,0	G 1	11,0		6…120	ELP-HP-25-XLB

Версия 09.2025
Все права защищены

ELP-P

Клапан с электромагнитным управлением для кислот и щелочей

Описание

- 2/2 нормально закрытый клапан или нормально открытый клапан;
- Материал корпуса – UPVC;
- Уплотнение – VITON;
- Доступные рабочие напряжения: 220V AC, 24V DC;
- Присоединения от G3/8 до G2

Система обозначений

[ ] - [ ] - [ ][ ][ ]

Серия

ELP

Тип

P

Типоразмер

10	Резьба G3/8
15	Резьба G1/2
20	Резьба G3/4
25	Резьба G1
32	Резьба G1 1/4
40	Резьба G1 1/2
50	Резьба G2

Функция

	2/2 нормально закрытый
H	2/2 нормально открытый

Рабочее напряжение

E2	220 V AC
E4	24 V DC

Пример заказа: Серия ELP, тип P, резьба 3/8, нормально закрытый, условный проход 10 мм, напряжение 220 В переменного тока, разъём чёрного цвета, материал корпуса – UPVC, материал уплотнений – VITON, G резьба.
Код заказа: **ELP-P-10E2**

Технические характеристики

Основные характеристики		
Функция		2/2 нормально закрытый 2/2 нормально открытый
Рабочая среда		Среды, совместимые по таблице стойкости с материалами UPVC и VITON, в том числе большинство кислот и щелочей
Рабочее давление, бар		0,3…8*
Рабочая температура, ^{0}C		0…80
Материал уплотнения		VITON
Материал корпуса		UPVC
Тип управления		Пилотный
Управляющий сигнал, В	[AC]	220
	[DC]	24
Класс защиты		IP 65

* Величина рабочего давления зависит от типоразмера клапана и функции

Все права защищены

Данные для заказа

Клапаны

Маркировка	DN, мм	Резьба	Cv	Рабочее давление, бар нормально закрытый	Рабочее давление, бар нормально открытый	Габариты, мм, [ДхШхВ]
ELP-P-10E2	10	3/8	3,5	0,3…8	-	55 x 45 x 112
ELP-P-10E4	10	3/8	3,5	0,3…8	-	55 x 45 x 112
ELP-P-15E2	15	1/2	4,8	0,3…6	0,3…5	78 x 63 x 130
ELP-P-15E4	15	1/2	4,8	0,3…6	0,3…5	78 x 63 x 130
ELP-P-15HE2	15	1/2	4,8	0,3…6	0,3…5	78 x 63 x 130
ELP-P-15HE4	15	1/2	4,8	0,3…6	0,3…5	78 x 63 x 130
ELP-P-20E2	20	3/4	7,6	0,3…6	0,3…5	78 x 63 x 135
ELP-P-20E4	20	3/4	7,6	0,3…6	0,3…5	78 x 63 x 135
ELP-P-20HE2	20	3/4	7,6	0,3…6	0,3…5	78 x 63 x 135
ELP-P-20HE4	20	3/4	7,6	0,3…6	0,3…5	78 x 63 x 135
ELP-P-25E2	25	1	11	0,3…6	0,3…5	98 x 73 x 145
ELP-P-25E4	25	1	11	0,3…6	0,3…5	98 x 73 x 145
ELP-P-25HE2	25	1	11	0,3…6	0,3…5	98 x 73 x 145
ELP-P-25HE4	25	1	11	0,3…6	0,3…5	98 x 73 x 145
ELP-P-32E2	32	1 1/4	24	0,3…5	0,3…5	130 x 95 x 165
ELP-P-32E4	32	1 1/4	24	0,3…5	0,3…5	130 x 95 x 165
ELP-P-32HE2	32	1 1/4	24	0,3…5	0,3…5	130 x 95 x 165
ELP-P-32HE4	32	1 1/4	24	0,3…5	0,3…5	130 x 95 x 165
ELP-P-40E2	40	1 1/2	29	0,3…5	0,3…5	138 x 95 x 170
ELP-P-40E4	40	1 1/2	29	0,3…5	0,3…5	138 x 95 x 170
ELP-P-40HE2	40	1 1/2	29	0,3…5	0,3…5	138 x 95 x 170
ELP-P-40HE4	40	1 1/2	29	0,3…5	0,3…5	138 x 95 x 170
ELP-P-50E2	50	2	45	0,3…5	0,3…5	170 x 148 x 220
ELP-P-50E4	50	2	45	0,3…5	0,3…5	170 x 148 x 220
ELP-P-50HE2	50	2	45	0,3…5	0,3…5	170 x 148 x 220
ELP-P-50HE4	50	2	45	0,3…5	0,3…5	170 x 148 x 220

Ремкомплекты

Маркировка	DN, мм	Резьба	Cv	Рабочее давление, бар нормально закрытый	Рабочее давление, бар нормально открытый	Ремкомплект
ELP-P-10E2	10	3/8	3,5	0,3…8	-	ELP-P-10-XLB
ELP-P-10E4	10	3/8	3,5	0,3…8	-	ELP-P-10-XLB
ELP-P-15E2	15	1/2	4,8	0,3…6	0,3…5	ELP-P-15-XLB
ELP-P-15E4	15	1/2	4,8	0,3…6	0,3…5	ELP-P-15-XLB
ELP-P-20E2	20	3/4	7,6	0,3…6	0,3…5	ELP-P-20-XLB
ELP-P-20E4	20	3/4	7,6	0,3…6	0,3…5	ELP-P-20-XLB
ELP-P-25E2	25	1	11	0,3…6	0,3…5	ELP-P-25-XLB
ELP-P-25E4	25	1	11	0,3…6	0,3…5	ELP-P-25-XLB
ELP-P-32E2	32	1 1/4	24	0,3…5	0,3…5	ELP-P-32-XLB
ELP-P-32E4	32	1 1/4	24	0,3…5	0,3…5	ELP-P-32-XLB
ELP-P-40E2	40	1 1/2	29	0,3…5	0,3…5	ELP-P-40-XLB
ELP-P-40E4	40	1 1/2	29	0,3…5	0,3…5	ELP-P-40-XLB
ELP-P-50E2	50	2	45	0,3…5	0,3…5	ELP-P-50-XLB
ELP-P-50E4	50	2	45	0,3…5	0,3…5	ELP-P-50-XLB

Версия 09.2025
Все права защищены

SLP

Клапан с электромагнитным управлением

Описание

- Мембранный клапан с пилотным и усиленным управлением;
- Доступные материалы корпуса: латунь, нержавеющая сталь 316;
- Материалы мембраны: NBR, EPDM, FPM;
- Широкий диапазон размеров с резьбовым и фланцевым присоединением;
- Возможно исполнение с энергоэффективной катушкой, чтобы снизить энергопотребление до 80%

Система обозначений

[ ][ ][ ][ ][ ][ ][ ][ ] - [ ]

Серия

SLP	Резьбовое присоединение
SLPF	Фланцевое присоединение

Присоединение

06	G1/8
08	G1/4
10	G3/8
15	G1/2
20	G3/4
25	G1
32	G1 1/4
40	G1 1/2
50	G2
F	Фланцевое

Функция

	Нормально закрытый
H	Нормально открытый

Условный проход

030:	3,0 мм (для присоединения 06, 08, 10)
040:	4,0 мм (для присоединения 10)
105:	10,5 мм (для присоединения 08, 10)
130:	13 мм (для присоединения 10, 15)
350:	35 мм (для присоединения 32)

Электромагнитная катушка

	Стандартная
N	Энергоэффективная

Тип резьбы

	G
P	PT
T	NPT

Материал мембраны

	NBR
E	EPDM
V	FPM

Материал корпуса

	Латунь
S1	Нержавеющая сталь 316

Рабочее напряжение

E1	110 V AC
E2	220 V AC
E4	24 V DC
E5	12 V DC
E6	36 V AC
E7	24 V AC
E8	110V DC
E9	48 V DC
E10	36 V DC

Пример заказа: Серия SLP, присоединение резьбовое G1, нормально закрытый, напряжение 220V AC
Код заказа: **SLP25E2**

Все права защищены

Технические характеристики

Основные характеристики		
Функция		Нормально закрытый (Н.З.), Нормально открытый (Н.О.)
Тип присоединения	Резьба	G 1/8 … G2
	Фланец	фланец 25…100 мм
Условный проход, мм		1 … 100
Рабочее давление, бар		0 … 16 [1)]
Рабочая среда		Воздух, вода, горячая вода, масло (≤20 сСт)
Температура окружающей среды, °C		-20…+80
Мощность	[24 V DC]	До DN50 = 13W ; Свыше DN 50 = 20W
	[220 V AC]	До DN50 = 22VA ; Свыше DN 50 = 33VA
	[110 V DC]	До DN25 = 15W
Отклонение от рабочего напряжения		+/- 10%
Степень защиты		IP65
Класс изоляции		F
Материал корпуса		Латунь, SS 316
Материал мембраны		NBR (до 80°C), EPDM (до 130°C), FPM (до 120°C)

[1)] В зависимости от типоразмера и функции

Присоединение	DN, мм	Cv	Мин. давление МПа	Макс. давление МПа
G 1/8	3	0,23	0	1,3
G 1/4	3	0,23	0	1,3
G 1/4	10,5	1,47	0	1,0
G 3/8	3	0,3	0	1,3
G 3/8	4	0,6	0	0,8
G 3/8	10,5	1,68	0	1,0
G 3/8	13	4,5	0,05	1,6
G 1/2	10,5	1,75	0	1,0
G 1/2	13	4,5	0,05	1,6
G 3/4	20	7,6	0,05	1,6
G 1	25	12	0,05	1,6
G 1 1/4	35	22	0,05	1,6
G 1 1/2	40	30	0,05	1,6
G 2	50	48	0,05	1,6
Фланец	25	12	0,05	1,6
Фланец	35	22	0,05	1,6
Фланец	40	30	0,05	1,6
Фланец	50	48	0,05	1,6
Фланец	65	52	0,05	1,2
Фланец	80	80	0,05	1,2
Фланец	100	128	0,05	1,2

Версия 09.2025
Все права защищены

Основные размеры – нормально закрытый

Клапаны [G 1/8; G1/4] с DN = 2,5 мм, 3 мм, 4 мм

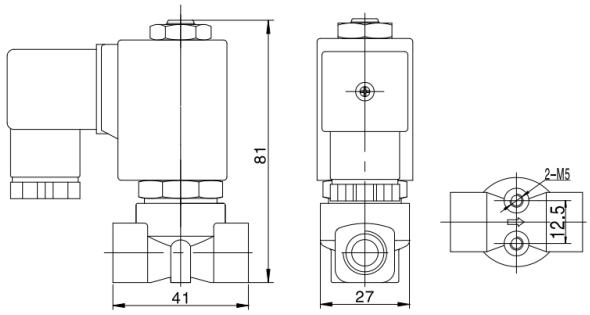

Клапаны [G 1/8; G1/4] с DN = 10,5 мм
Клапаны [G 3/8] с DN = 3мм, 4мм, 10,5 мм

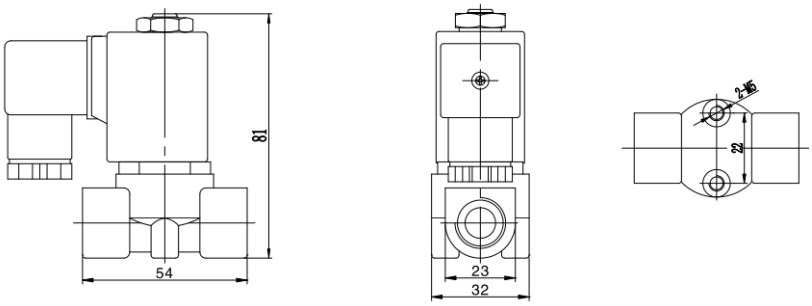

Клапаны [G 3/8 … G 2] с DN > 10,5 мм

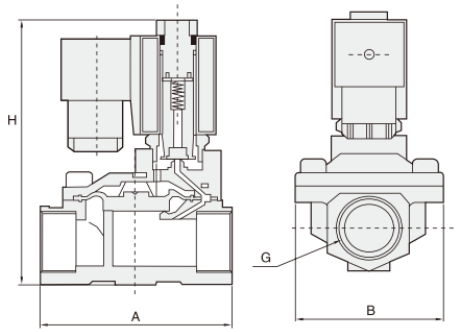

G	DN, мм	A, мм	B, мм	H, мм
3/8	13	66	48	112
1/2	13	66	48	112
3/4	20	75	58	112
1	25	96	70	131
1 1/4	35	131	96	146
1 1/2	40	131	96	146
2	50	165	120	167

Все права защищены

Номера для заказа

Клапаны без катушек

Номер	Маркировка	Тип управления	Резьба	Макс. рабочее давление, МПа	Материал уплотнения	Материал корпуса	Макс. рабочее давление, МПа
30008026	SLP06-030E-WX	Электрическое (без катушки)	G1/8	0…1	EPDM	Латунь	130
30008027	SLP06-030V-WX	Электрическое (без катушки)	G1/8	0…1	VITON	Латунь	120
30008025	SLP06-030-WX	Электрическое (без катушки)	G1/8	0…1	NBR	Латунь	80
30008029	SLP08-030E-WX	Электрическое (без катушки)	G1/4	0…1	EPDM	Латунь	130
30008030	SLP08-030V-WX	Электрическое (без катушки)	G1/4	0…1	VITON	Латунь	120
30008028	SLP08-030-WX	Электрическое (без катушки)	G1/4	0…1	NBR	Латунь	80
30008032	SLP08-105E-WX	Электрическое (без катушки)	G1/4	0…1	NBR	Латунь	80
30008033	SLP08-105V-WX	Электрическое (без катушки)	G1/4	0…1	EPDM	Латунь	130
30008031	SLP08-105-WX	Электрическое (без катушки)	G1/4	0…1	VITON	Латунь	120
30008035	SLP10-030E-WX	Электрическое (без катушки)	G3/8	0…1	EPDM	Латунь	130
30008036	SLP10-030V-WX	Электрическое (без катушки)	G3/8	0…1	VITON	Латунь	120
30008034	SLP10-030-WX	Электрическое (без катушки)	G3/8	0…1	NBR	Латунь	80
30008038	SLP10-040E-WX	Электрическое (без катушки)	G3/8	0…0,8	EPDM	Латунь	130
30008039	SLP10-040V-WX	Электрическое (без катушки)	G3/8	0…0,8	VITON	Латунь	120
30008037	SLP10-040-WX	Электрическое (без катушки)	G3/8	0…0,8	NBR	Латунь	80
30008041	SLP10-105E-WX	Электрическое (без катушки)	G3/8	0…1	EPDM	Латунь	130
30008042	SLP10-105V-WX	Электрическое (без катушки)	G3/8	0…1	VITON	Латунь	120
30008040	SLP10-105-WX	Электрическое (без катушки)	G3/8	0…1	NBR	Латунь	80
30008044	SLP10-130E-WX	Электрическое (без катушки)	G3/8	0,05…1,6	EPDM	Латунь	130
30008045	SLP10-130V-WX	Электрическое (без катушки)	G3/8	0,05…1,6	VITON	Латунь	120
30008043	SLP10-130-WX	Электрическое (без катушки)	G3/8	0,05…1,6	NBR	Латунь	80
30008047	SLP15-105E-WX	Электрическое (без катушки)	G1/2	0…1	EPDM	Латунь	130
30008048	SLP15-105V-WX	Электрическое (без катушки)	G1/2	0…1	VITON	Латунь	120
30008046	SLP15-105-WX	Электрическое (без катушки)	G1/2	0…1	NBR	Латунь	80
30008050	SLP15-130E-WX	Электрическое (без катушки)	G1/2	0,05…1,6	EPDM	Латунь	130
30008051	SLP15-130V-WX	Электрическое (без катушки)	G1/2	0,05…1,6	VITON	Латунь	120
30008049	SLP15-130-WX	Электрическое (без катушки)	G1/2	0,05…1,6	NBR	Латунь	80
30012966	SLP20E-WX	Электрическое (без катушки)	G3/4	0,05…1,6	EPDM	Латунь	130
30012967	SLP20V-WX	Электрическое (без катушки)	G3/4	0,05…1,6	VITON	Латунь	120
30012965	SLP20-WX	Электрическое (без катушки)	G3/4	0,05…1,6	NBR	Латунь	80
30012969	SLP25E-WX	Электрическое (без катушки)	G1	0,05…1,6	EPDM	Латунь	130
30012970	SLP25V-WX	Электрическое (без катушки)	G1	0,05…1,6	VITON	Латунь	120
30012968	SLP25-WX	Электрическое (без катушки)	G1	0,05…1,6	NBR	Латунь	80
30008059	SLP32-350E-WX	Электрическое (без катушки)	G1 1/4	0,05…1,6	EPDM	Латунь	130
30008060	SLP32-350V-WX	Электрическое (без катушки)	G1 1/4	0,05…1,6	VITON	Латунь	120
30008058	SLP32-350-WX	Электрическое (без катушки)	G1 1/4	0,05…1,6	NBR	Латунь	80
30012972	SLP40E-WX	Электрическое (без катушки)	G1 1/2	0,05…1,6	EPDM	Латунь	130
30012973	SLP40V-WX	Электрическое (без катушки)	G1 1/2	0,05…1,6	VITON	Латунь	120
30012971	SLP40-WX	Электрическое (без катушки)	G1 1/2	0,05…1,6	NBR	Латунь	80
30012975	SLP50E-WX	Электрическое (без катушки)	G2	0,05…1,6	EPDM	Латунь	130
30012976	SLP50V-WX	Электрическое (без катушки)	G2	0,05…1,6	VITON	Латунь	120
30012974	SLP50-WX	Электрическое (без катушки)	G2	0,05…1,6	NBR	Латунь	80

Все права защищены

Номера для заказа

Катушки

Номер	Маркировка	Напряжение	Тип катушки	Штекер
30025055	XD-SLP-E4	24V DC	Стандартная*	Есть
30037382	XD-SLP-E2	220V AC	Стандартная*	Есть
30037250	XD-SLP-E7	24V AC	Стандартная*	Есть
30046691	XD-SLP-E5	12V DC	Стандартная*	Есть
30030011	XD-SLP-E1	110V AC	Стандартная*	Есть
30040900	XD-SLP-NE4	24V DC	Энергоэффективная**	Есть
30044902	XD-SLP-NE2	220V AC	Энергоэффективная**	Есть
30044906	XD-SLP-NE7	24V AC	Энергоэффективная**	Есть
30044904	XD-SLP-NE5	12V DC	Энергоэффективная**	Есть
30044901	XD-SLP-NE1	110V AC	Энергоэффективная**	Есть

* Катушка имеет возможность работы со 100% циклом включения, однако будет происходить существенный нагрев катушки
** Катушка имеет возможность работы со 100% циклом включения без сильного нагрева самой катушки за счет снижения мощности при работе

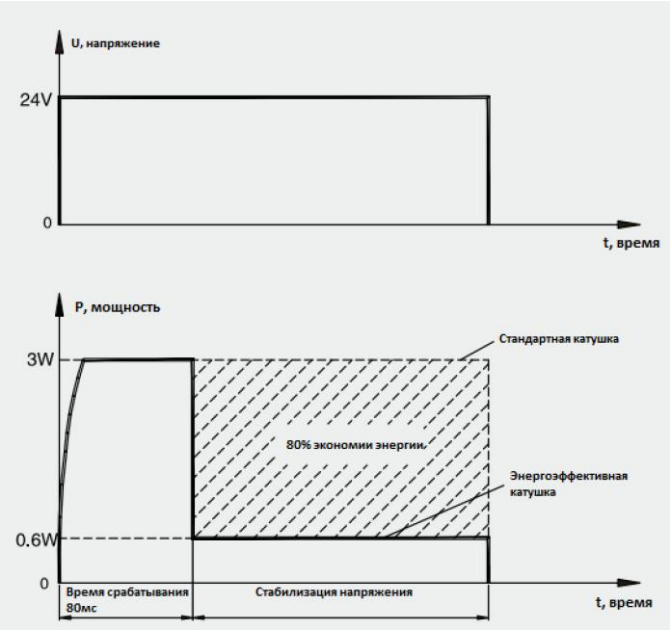

Ремкомплекты

Номер клапана	Маркировка клапана*,**		Номер ремкомплекта	Маркировка ремкомплекта
30008026	SLP06-030E-WX	→	30051860	SLP-06-EPDM-XLB
30008027	SLP06-030V-WX	→	30051862	SLP-06-VITON-XLB
30008025	SLP06-030-WX	→	30051861	SLP-06-NBR-XLB
30008028	SLP08-030-WX	→	30051863	SLP-08-030-NBR-XLB
30008031	SLP08-105-WX	→	30051864	SLP-08-105-NBR-XLB
30008043	SLP10-130-WX	→	30051878	SLP-10/15-130-NBR-XLB
30008047	SLP15-105E-WX	→	30051869	SLP-15-105-EPDM-XLB
30008048	SLP15-105V-WX	→	30051871	SLP-15-105-VITON-XLB
30008046	SLP15-105-WX	→	30051870	SLP-15-105-NBR-XLB
30008050	SLP15-130E-WX	→	30051867	SLP-15-130-EPDM-XLB
30008051	SLP15-130V-WX	→	30051868	SLP-15-130-VITON-XLB
30008049	SLP15-130-WX	→	30051878	SLP-10/15-130-NBR-XLB
30012966	SLP20E-WX	→	30051872	SLP-20-EPDM-XLB
30012967	SLP20V-WX	→	30051874	SLP-20-VITON-XLB
30012965	SLP20-WX	→	30051873	SLP-20-NBR-XLB
30012969	SLP25E-WX	→	30051875	SLP-25-EPDM-XLB
30012970	SLP25V-WX	→	30051876	SLP-25-VITON-XLB

* Если маркировка вашего клапана оканчивается на E1,E2,E4,E5,E7, то это означает, что Вам поставлялся клапан в сборе с катушкой. В этом случае необходимо подбирать ремкомплект по типоразмеру клапана
** Если в маркировке клапана присутствует обозначение «S1» – исполнение корпуса из нерж.стали, то ремкомплект для него будет подходить от клапана с корпусом из латуни

Все права защищены

ZS

Клапан с электромагнитным управлением

Описание

- Мембранный клапан с усиленным управлением;
- Конструкция клапана обеспечивает возможность его применения с нулевым перепадом давления;
- Доступные материалы корпуса: латунь, нержавеющая сталь 316;
- Материалы мембраны: NBR, EPDM, FPM;
- Возможен заказ энергоэффективных катушек;
- Широкий диапазон размеров с резьбовым и фланцевым присоединением

Система обозначений

[ ][ ][ ] - [ ][ ][ ][ ][ ] - [ ]

Серия

ZS	Резьбовое присоединение
ZSF	Фланцевое присоединение

Присоединение

06	G1/8
08	G1/4
10	G3/8
15	G1/2
20	G3/4
25	G1
32	G1 1/4
40	G1 1/2
50	G2

Функция

	Нормально закрытый
H	Нормально открытый

Условный проход

025	2,5 мм
040	4,0 мм
100	10 мм
160	16 мм
200	20 мм
250	25 мм
320	32 мм
350	35 мм
400	40 мм
500	50 мм
650	65 мм
800	80 мм
1000	100 мм

Электромагнитная катушка

	Стандартная
N	Энергоэффективная

Рабочее напряжение

E1	110 V AC
E2	220 V AC
E4	24 V DC
E5	12 V DC
E6	36 V AC
E7	24 V AC
E9	48 V DC
E10	36 V DC

Материал корпуса

	Латунь
S1	Нержавеющая сталь 316

Материал мембраны

	NBR
E	EPDM
V	FPM

Тип резьбы

	G
P	PT
T	NPT

Пример заказа: Серия ZS, присоединение резьбовое G1/2, нормально закрытый, условный проход 10 мм, уплотнение NBR, корпус латунь, напряжение 24 V DC
Код заказа: **ZS15-100E4**

Версия 09.2025
Все права защищены

Технические характеристики

Основные характеристики		
Функция		Нормально закрытый (Н.З.), Нормально открытый (Н.О.)
Тип присоединения	Резьба	G 1/8 … G2
	Фланец	фланец 25…100 мм
Условный проход, мм		1 … 1000
Рабочее давление, бар		0 … 16 [1)]
Рабочая среда		Воздух, вода, горячая вода, масло (≤15сСт)
Температура окр. Среды, °C		-20…+80
Отклонение от рабочего напряжения		+/- 10%
Степень защиты		IP65
Класс изоляции		F
Материал корпуса		Латунь, SS 316
Материал мембраны		NBR (до 80°C), EPDM (до 120°C), FPM (до 120°C)

[1)] В зависимости от типоразмера и функции

Присоединение	DN, мм	Cv	Мощность W при 24V DC	Мощность VA при 220V AC	Мин. давление МПа	Макс. давление МПа
G 1/8	2,5	0,23	8,5	13	0	0,5
G 1/4	2,5	0,23	8,5	13	0	0,5
G 1/4	10	1	13	22	0	1,6
G 3/8	4	0,6	20	33	0	0,5
G 3/8	10	1,8	13	22	0	1,6
G 3/8	16	4,8	20	33	0	0,6
G 1/2	10	1,9	13	22	0	1,6
G 1/2	16	4,8	20	33	0	0,6
G 3/4	20	7,6	20	33	0	0,6
G 1	25	12	20	33	0	0,6
G 1 1/4	35	24	40	70	0	0,6
G 1 1/2	40	29	40	70	0	0,6
G 2	50	48	40	70	0	0,6
Фланец	25	12	40	70	0	0,6
Фланец	35	24	40	70	0	0,6
Фланец	40	29	40	70	0	0,6
Фланец	50	48	40	70	0	0,6
Фланец	65	75	64	55	0	0,5
Фланец	80	90	64	55	0	0,5
Фланец	100	160	64	55	0	0,5

Все права защищены

Основные размеры – нормально закрытый

Клапаны [G 1/8; G1/4] с DN = 2,5 мм

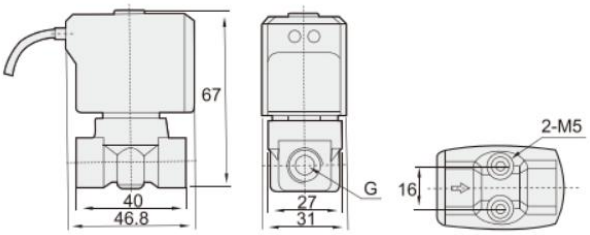

Клапаны [G 3/8] с DN = 4 мм

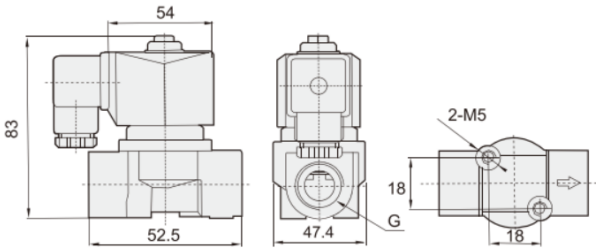

Клапаны [G 1/8; G1/4; G 3/8] с DN = 10 мм

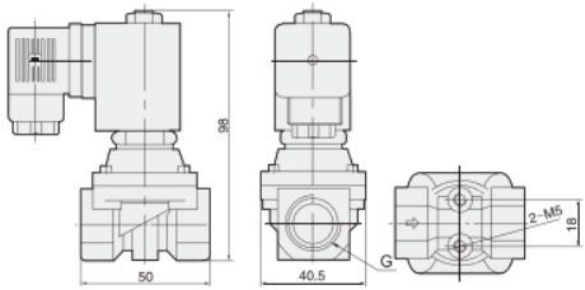

Клапаны [G 3/8 … G 2] с DN > 10 мм

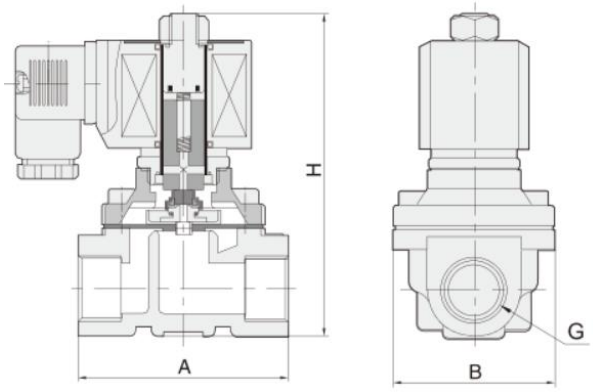

G	DN, мм	A, мм	B, мм	H, мм
3/8	16	69	75	106
1/2	16	69	75	106
3/4	20	73	57	114
1	25	99	77	121
1 1/4	35	112	86,5	150
1 1/2	40	123	94	160
2	50	168	123	183

Версия 09.2025
Все права защищены

Номера для заказа

Клапаны с катушками

Номер	Маркировка	Тип управления	Резьба	Макс. рабочее давление, МПа	Материал уплотнения	Материал корпуса	Макс. рабочее давление, МПа
30007278	ZS06-025E2	220V AC	G1/8	0…0,5	NBR	Латунь	80
30007279	ZS06-025E2E	220V AC	G1/8	0…0,5	EPDM	Латунь	120
30007485	ZS06-025E2S1	220V AC	G1/8	0…0,5	NBR	AISI 316	80
30007486	ZS06-025E2S1E	220V AC	G1/8	0…0,5	EPDM	AISI 316	120
30007487	ZS06-025E2S1V	220V AC	G1/8	0…0,5	VITON	AISI 316	120
30007280	ZS06-025E2V	220V AC	G1/8	0…0,5	VITON	Латунь	120
30007317	ZS06-025E4	24V DC	G1/8	0…0,5	NBR	Латунь	80
30007318	ZS06-025E4E	24V DC	G1/8	0…0,5	EPDM	Латунь	120
30007515	ZS06-025E4S1	24V DC	G1/8	0…0,5	NBR	AISI 316	80
30007516	ZS06-025E4S1E	24V DC	G1/8	0…0,5	EPDM	AISI 316	120
30007517	ZS06-025E4S1V	24V DC	G1/8	0…0,5	VITON	AISI 316	120
30007319	ZS06-025E4V	24V DC	G1/8	0…0,5	VITON	Латунь	120
30007281	ZS08-025E2	220V AC	G1/4	0…0,5	NBR	Латунь	80
30007282	ZS08-025E2E	220V AC	G1/4	0…0,5	EPDM	Латунь	120
30007488	ZS08-025E2S1	220V AC	G1/4	0…0,5	NBR	AISI 316	80
30007489	ZS08-025E2S1E	220V AC	G1/4	0…0,5	EPDM	AISI 316	120
30007490	ZS08-025E2S1V	220V AC	G1/4	0…0,5	VITON	AISI 316	120
30007283	ZS08-025E2V	220V AC	G1/4	0…0,5	VITON	Латунь	120
30007320	ZS08-025E4	24V DC	G1/4	0…0,5	NBR	Латунь	80
30007321	ZS08-025E4E	24V DC	G1/4	0…0,5	EPDM	Латунь	120
30007518	ZS08-025E4S1	24V DC	G1/4	0…0,5	NBR	AISI 316	80
30007519	ZS08-025E4S1E	24V DC	G1/4	0…0,5	EPDM	AISI 316	120
30007520	ZS08-025E4S1V	24V DC	G1/4	0…0,5	VITON	AISI 316	120
30007322	ZS08-025E4V	24V DC	G1/4	0…0,5	VITON	Латунь	120
30007284	ZS08-100E2	220V AC	G1/4	0…1,6	NBR	Латунь	80
30007285	ZS08-100E2E	220V AC	G1/4	0…1,6	EPDM	Латунь	120
30007286	ZS08-100E2V	220V AC	G1/4	0…1,6	VITON	Латунь	120
30007323	ZS08-100E4	24V DC	G1/4	0…1,6	NBR	Латунь	80
30007324	ZS08-100E4E	24V DC	G1/4	0…1,6	EPDM	Латунь	120
30023790	ZS08-100E4S1V	24V DC	G1/4	0…1,6	VITON	AISI 316	120
30007325	ZS08-100E4V	24V DC	G1/4	0…1,6	VITON	Латунь	120
30007287	ZS10-040E2	220V AC	G3/8	0…0,5	NBR	Латунь	80
30007288	ZS10-040E2E	220V AC	G3/8	0…0,5	EPDM	Латунь	120
30007491	ZS10-040E2S1	220V AC	G3/8	0…0,5	NBR	AISI 316	80
30007492	ZS10-040E2S1E	220V AC	G3/8	0…0,5	EPDM	AISI 316	120
30007493	ZS10-040E2S1V	220V AC	G3/8	0…0,5	VITON	AISI 316	120
30007289	ZS10-040E2V	220V AC	G3/8	0…0,5	VITON	Латунь	120
30007326	ZS10-040E4	24V DC	G3/8	0…0,5	NBR	Латунь	80
30007327	ZS10-040E4E	24V DC	G3/8	0…0,5	EPDM	Латунь	120
30007521	ZS10-040E4S1	24V DC	G3/8	0…0,5	NBR	AISI 316	80
30007522	ZS10-040E4S1E	24V DC	G3/8	0…0,5	EPDM	AISI 316	120
30007523	ZS10-040E4S1V	24V DC	G3/8	0…0,5	VITON	AISI 316	120
30007328	ZS10-040E4V	24V DC	G3/8	0…0,5	VITON	Латунь	120
30007293	ZS10-160E2	220V AC	G3/8	0…0,6	NBR	Латунь	80
30007294	ZS10-160E2E	220V AC	G3/8	0…0,6	EPDM	Латунь	120
30007494	ZS10-160E2S1	220V AC	G3/8	0…0,6	NBR	AISI 316	80
30007495	ZS10-160E2S1E	220V AC	G3/8	0…0,6	EPDM	AISI 316	120
30007496	ZS10-160E2S1V	220V AC	G3/8	0…0,6	VITON	AISI 316	120
30007295	ZS10-160E2V	220V AC	G3/8	0…0,6	VITON	Латунь	120
30007332	ZS10-160E4	24V DC	G3/8	0…0,6	NBR	Латунь	80
30007333	ZS10-160E4E	24V DC	G3/8	0…0,6	EPDM	Латунь	120
30007524	ZS10-160E4S1	24V DC	G3/8	0…0,6	NBR	AISI 316	80
30007525	ZS10-160E4S1E	24V DC	G3/8	0…0,6	EPDM	AISI 316	120
30007526	ZS10-160E4S1V	24V DC	G3/8	0…0,6	VITON	AISI 316	120
30007334	ZS10-160E4V	24V DC	G3/8	0…0,6	VITON	Латунь	120

Все права защищены

Номера для заказа

Клапаны с катушками

Номер	Маркировка	Тип управления	Резьба	Макс. рабочее давление, МПа	Материал уплотнения	Материал корпуса	Макс. рабочее давление, МПа
30007290	ZS10E2	220V AC	G3/8	0…1,6	NBR	Латунь	80
30007291	ZS10E2E	220V AC	G3/8	0…1,6	EPDM	Латунь	120
30007292	ZS10E2V	220V AC	G3/8	0…1,6	VITON	Латунь	120
30007329	ZS10E4	24V DC	G3/8	0…1,6	NBR	Латунь	80
30007330	ZS10E4E	24V DC	G3/8	0…1,6	EPDM	Латунь	120
30007331	ZS10E4V	24V DC	G3/8	0…1,6	VITON	Латунь	120
30007296	ZS15-100E2	220V AC	G1/2	0…1,6	NBR	Латунь	80
30007297	ZS15-100E2E	220V AC	G1/2	0…1,6	EPDM	Латунь	130
30007298	ZS15-100E2V	220V AC	G1/2	0…1,6	VITON	Латунь	120
30007335	ZS15-100E4	24V DC	G1/2	0…1,6	NBR	Латунь	80
30007336	ZS15-100E4E	24V DC	G1/2	0…1,6	EPDM	Латунь	130
30007337	ZS15-100E4V	24V DC	G1/2	0…1,6	VITON	Латунь	120
30007299	ZS15-160E2	220V AC	G1/2	0…0,6	NBR	Латунь	80
30007300	ZS15-160E2E	220V AC	G1/2	0…0,6	EPDM	Латунь	130
30007497	ZS15-160E2S1	220V AC	G1/2	0…0,6	NBR	AISI 316	80
30007498	ZS15-160E2S1E	220V AC	G1/2	0…0,6	EPDM	AISI 316	130
30007499	ZS15-160E2S1V	220V AC	G1/2	0…0,6	VITON	AISI 316	120
30007301	ZS15-160E2V	220V AC	G1/2	0…0,6	VITON	Латунь	120
30007338	ZS15-160E4	24V DC	G1/2	0…0,6	NBR	Латунь	80
30007339	ZS15-160E4E	24V DC	G1/2	0…0,6	EPDM	Латунь	130
30007527	ZS15-160E4S1	24V DC	G1/2	0…0,6	NBR	AISI 316	80
30007528	ZS15-160E4S1E	24V DC	G1/2	0…0,6	EPDM	AISI 316	130
30007529	ZS15-160E4S1V	24V DC	G1/2	0…0,6	VITON	AISI 316	120
30007340	ZS15-160E4V	24V DC	G1/2	0…0,6	VITON	Латунь	120
30007302	ZS20E2	220V AC	G3/4	0…0,6	NBR	Латунь	80
30007303	ZS20E2E	220V AC	G3/4	0…0,6	EPDM	Латунь	130
30007304	ZS20E2V	220V AC	G3/4	0…0,6	VITON	Латунь	120
30007341	ZS20E4	24V DC	G3/4	0…0,6	NBR	Латунь	80
30007342	ZS20E4E	24V DC	G3/4	0…0,6	EPDM	Латунь	130
30012258	ZS20E4S1	24V DC	G3/4	0…0,6	NBR	AISI 316	80
30012259	ZS20E4S1E	24V DC	G3/4	0…0,6	EPDM	AISI 316	130
30012260	ZS20E4S1V	24V DC	G3/4	0…0,6	VITON	AISI 316	120
30007343	ZS20E4V	24V DC	G3/4	0…0,6	VITON	Латунь	120
30012177	ZS25E2	220V AC	G1	0…0,6	NBR	Латунь	80
30012178	ZS25E2E	220V AC	G1	0…0,6	EPDM	Латунь	120
30012249	ZS25E2S1	220V AC	G1	0…0,6	NBR	AISI 316	80
30012250	ZS25E2S1E	220V AC	G1	0…0,6	EPDM	AISI 316	120
30012251	ZS25E2S1V	220V AC	G1	0…0,6	VITON	AISI 316	120
30012179	ZS25E2V	220V AC	G1	0…0,6	VITON	Латунь	120
30012189	ZS25E4	24V DC	G1	0…0,6	NBR	Латунь	80
30012190	ZS25E4E	24V DC	G1	0…0,6	EPDM	Латунь	120
30012261	ZS25E4S1	24V DC	G1	0…0,6	NBR	AISI 316	80
30020805	ZS25E4S1E	24V DC	G1	0…0,6	EPDM	AISI 316	120
30012263	ZS25E4S1V	24V DC	G1	0…0,6	VITON	AISI 316	120
30012191	ZS25E4V	24V DC	G1	0…0,6	VITON	Латунь	120
30007308	ZS32-350E2	220V AC	G1 1/4	0…0,6	NBR	Латунь	80
30007309	ZS32-350E2E	220V AC	G1 1/4	0…0,6	EPDM	Латунь	120
30007506	ZS32-350E2S1	220V AC	G1 1/4	0…0,6	NBR	AISI 316	80
30007507	ZS32-350E2S1E	220V AC	G1 1/4	0…0,6	EPDM	AISI 316	120
30007508	ZS32-350E2S1V	220V AC	G1 1/4	0…0,6	VITON	AISI 316	120
30007310	ZS32-350E2V	220V AC	G1 1/4	0…0,6	VITON	Латунь	120
30007347	ZS32-350E4	24V DC	G1 1/4	0…0,6	NBR	Латунь	80
30007348	ZS32-350E4E	24V DC	G1 1/4	0…0,6	EPDM	Латунь	120
30007536	ZS32-350E4S1	24V DC	G1 1/4	0…0,6	NBR	AISI 316	80
30007537	ZS32-350E4S1E	24V DC	G1 1/4	0…0,6	EPDM	AISI 316	120

Все права защищены

Номера для заказа

Клапаны с катушками

Номер	Маркировка	Тип управления	Резьба	Макс. рабочее давление, МПа	Материал уплотнения	Материал корпуса	Макс. рабочее давление, МПа
30007538	ZS32-350E4S1V	24V DC	G1 1/4	0...0,6	VITON	AISI 316	120
30007349	ZS32-350E4V	24V DC	G1 1/4	0...0,6	VITON	Латунь	120
30007311	ZS40E2	220V AC	G1 1/2	0...0,6	NBR	Латунь	80
30007312	ZS40E2E	220V AC	G1 1/2	0...0,6	EPDM	Латунь	120
30007509	ZS40E2S1	220V AC	G1 1/2	0...0,6	NBR	AISI 316	80
30007510	ZS40E2S1E	220V AC	G1 1/2	0...0,6	EPDM	AISI 316	120
30007511	ZS40E2S1V	220V AC	G1 1/2	0...0,6	VITON	AISI 316	120
30007313	ZS40E2V	220V AC	G1 1/2	0...0,6	VITON	Латунь	120
30007350	ZS40E4	24V DC	G1 1/2	0...0,6	NBR	Латунь	80
30007351	ZS40E4E	24V DC	G1 1/2	0...0,6	EPDM	Латунь	120
30007539	ZS40E4S1	24V DC	G1 1/2	0...0,6	NBR	AISI 316	80
30007540	ZS40E4S1E	24V DC	G1 1/2	0...0,6	EPDM	AISI 316	120
30007541	ZS40E4S1V	24V DC	G1 1/2	0...0,6	VITON	AISI 316	120
30007352	ZS40E4V	24V DC	G1 1/2	0...0,6	VITON	Латунь	120
30007314	ZS50E2	220V AC	G2	0...0,6	NBR	Латунь	80
30007315	ZS50E2E	220V AC	G2	0...0,6	EPDM	Латунь	120
30007512	ZS50E2S1	220V AC	G2	0...0,6	NBR	AISI 316	80
30007513	ZS50E2S1E	220V AC	G2	0...0,6	EPDM	AISI 316	120
30007514	ZS50E2S1V	220V AC	G2	0...0,6	VITON	AISI 316	120
30007316	ZS50E2V	220V AC	G2	0...0,6	VITON	Латунь	120
30007353	ZS50E4	24V DC	G2	0...0,6	NBR	Латунь	80
30007354	ZS50E4E	24V DC	G2	0...0,6	EPDM	Латунь	120
30007542	ZS50E4S1	24V DC	G2	0...0,6	NBR	AISI 316	80
30007543	ZS50E4S1E	24V DC	G2	0...0,6	EPDM	AISI 316	120
30007544	ZS50E4S1V	24V DC	G2	0...0,6	VITON	AISI 316	120
30007355	ZS50E4V	24V DC	G2	0...0,6	VITON	Латунь	120

Номера для заказа

Катушки энергоэффективные для серии ZS

Номер катушки	Маркировка катушки	Напряжение	Типоразмер клапана	Штекер
30045023	XD-ZS08-N-E1	AC110V	ZS08	Есть
30045026	XD-ZS08-N-E4	DC24V	ZS08	Есть
30045027	XD-ZS08-N-E5	DC12V	ZS08	Есть
30044904	XD-SLP-NE5	DC12V	ZS10-100	Есть
30044906	XD-SLP-NE7	AC24V	ZS10-100	Есть
30040900	XD-SLP-NE4	DC24V	ZS10-100	Есть
30044901	XD-SLP-NE1	AC110V	ZS10-100	Есть
30044902	XD-SLP-NE2	AC220V	ZS10-100	Есть
30045033	XD-ZS1-N-E5	DC12V	ZS10-160, ZS15-100, ZS15-160, ZS20, ZS25	Есть
30045034	XD-ZS1-N-E7	AC24V	ZS10-160, ZS15-100, ZS15-160, ZS20, ZS25	Есть
30044210	XD-ZS1-N-E4	DC24V	ZS10-160, ZS15-160, ZS20, ZS25	Есть
30045033	XD-ZS2-N-E5	DC12V	ZS32-350, ZS40, ZS50	Есть
30045034	XD-ZS2-N-E7	AC24V	ZS32-350, ZS40, ZS50	Есть
30045036	XD-ZS2-N-E4	DC24V	ZS32-350, ZS40, ZS50	Есть
30045037	XD-ZS2-N-E1	AC110V	ZS32-350, ZS40, ZS50	Есть
30045038	XD-ZS2-N-E2	AC220V	ZS32-350, ZS40, ZS50	Есть

Катушка имеет возможность работы со 100% циклом включения без сильного нагрева самой катушки за счет снижения мощности при работе

Все права защищены

Номера для заказа

Ремкомплекты

Номер клапана	Маркировка клапана		Номер ремкомплекта	Маркировка ремкомплекта
30007516	ZS06-025E4S1E	→	30051879	ZS-06/08-025-EPDM-XLB
30007519	ZS08-025E4S1E	→	30051879	ZS-06/08-025-EPDM-XLB
30007517	ZS06-025E4S1V	→	30051880	ZS-06/08-025-VITON-XLB
30007520	ZS08-025E4S1V	→	30051880	ZS-06/08-025-VITON-XLB
30007323	ZS08-100E4	→	30051881	ZS-08/10/15-100-NBR-XLB
30007329	ZS10E4	→	30051881	ZS-08/10/15-100-NBR-XLB
30007335	ZS15-100E4	→	30051881	ZS-08/10/15-100-NBR-XLB
30007330	ZS10E4E	→	30051882	ZS-10-EPDM-XLB
30007331	ZS10E4V	→	30051883	ZS-10-VITON-XLB
30007528	ZS15-160E4S1E	→	30051885	ZS-15-160-EPDM-XLB
30007338	ZS15-160E4	→	30051886	ZS-15-160-NBR-XLB
30007529	ZS15-160E4S1V	→	30051887	ZS-15-160-VITON-XLB
30007341	ZS20E4	→	30051888	ZS-20-NBR-XLB
30007342	ZS25E4E	→	30051889	ZS-25-EPDM-XLB
30020805	ZS25E4S1E	→	30051889	ZS-25-EPDM-XLB
30012191	ZS25E4V	→	30051890	ZS-25-VITON-XLB
30012263	ZS25E4S1V	→	30051890	ZS-25-VITON-XLB
30007350	ZS40E4	→	30051891	ZS-40-NBR-XLB
30007353	ZS50E4	→	30051892	ZS-50-NBR-XLB

Версия 09.2025
Все права защищены

HUS

Клапан с электромагнитным управлением

Описание

- 2/2 нормально закрытый клапан с электромагнитным управлением;
- Корпус – нержавеющая сталь 304;
- Уплотнение – PTFE;
- Максимальная температура рабочей среды 250^0;
- Есть возможность фланцевого исполнения

Система обозначений

[ ][ ][ ] - [ ][ ]

Серия

HUS	

Присоединение

10	G3/8
15	G1/2
20	G3/4
25	G1
35	G11/4
40	G11/2
50	G2
F	Фланцевое присоединение

Материал корпуса

S2	Нержавеющая сталь 304

Условный проход

15L	15 мм
20L	20 мм
25L	25 мм
35L	35 мм
40L	40 мм
50L	50 мм

Рабочее напряжение

E1	110V AC
E2	220V AC
E4	24V DC

Пример заказа: Серия HUS, присоединение 3/8, напряжение 220V AC, условный проход 15 мм, материал корпуса – нержавеющая сталь 304.
Код заказа: **HUS10E2-15LS2**

Технические характеристики

Основные характеристики	HUS10…50, HUSF25…HUSF50
Функция	2/2 нормально закрытый
Рабочая среда	Сжатый воздух, вода, масло, агрессивные среды
Рабочее давление, бар	0,5…16
Рабочая температура, ^{0}C	-5…250
Материал мембраны	PTFE
Материал корпуса	Нержавеющая сталь
Ручное дублирование	Отсутствует
Возврат клапана после срабатывания	Пружиной
Тип управления	Пилотный
Управляющий сигнал	Электрический
Класс защиты электричества	IP 65

Расходные характеристики

Присоединение	G3/8	G1/2	G3/4	G1	G1 1/4	G1 1/2	G2	Фланец 25	Фланец 32	Фланец 40	Фланец 50
Условный проход	15	15	20	25	35	40	50	25	35	40	50
Cv	4,5	4,5	8	12	22	22	45	12	22	22	45

Все права защищены

Основные размеры

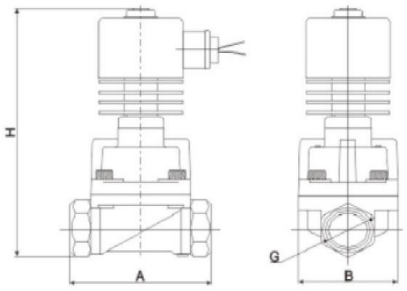

Типоразмер	DN, мм	Резьба	A	B	H	Вес, кг
HUS-10	15	G 3/8	75	52	159	1,4
HUS-15	15	G 1/2	75	52	159	1,36
HUS-20	20	G 3/4	85	60	171	1,66
HUS-25	25	G 1	100	70	178	2,06
HUS-35	35	G 1 1/4	120	90	198	3,76
HUS-40	35	G 1 1/2	120	90	198	3,66
HUS-50	50	G 2	150	110	220	4,36

Номера для заказа

Клапаны с катушками

Номер	Маркировка	Тип управления	Резьба	Макс. рабочее давление, МПа	Материал уплотнения	Материал корпуса	Макс. рабочее давление, МПа
30045191	HUS-10E1-15LS2	110 V AC	G3/8	0,05...1,6	PTFE	AISI 304	250
30045192	HUS-10E2-15LS2	220V AC	G3/8	0,05...1,6	PTFE	AISI 304	250
30037831	HUS-10E4-15LS2	24V DC	G3/8	0,05...1,6	PTFE	AISI 304	250
30045193	HUS-15E1-15LS2	110 V AC	G1/2	0,05...1,6	PTFE	AISI 304	250
30045194	HUS-15E2-15LS2	220V AC	G1/2	0,05...1,6	PTFE	AISI 304	250
30037419	HUS-15E4-15LS2	24V DC	G1/2	0,05...1,6	PTFE	AISI 304	250
30045195	HUS-20E1-20LS2	110 V AC	G3/4	0,05...1,6	PTFE	AISI 304	250
30045196	HUS-20E2-20LS2	220V AC	G3/4	0,05...1,6	PTFE	AISI 304	250
30037781	HUS-20E4-20LS2	24V DC	G3/4	0,05...1,6	PTFE	AISI 304	250
30045197	HUS-25E1-25LS2	110 V AC	G1	0,05...1,6	PTFE	AISI 304	250
30040361	HUS-25E2-25LS2	220V AC	G1	0,05...1,6	PTFE	AISI 304	250
30037420	HUS-25E4-25LS2	24V DC	G1	0,05...1,6	PTFE	AISI 304	250
30045198	HUS-35E1-35LS2	110 V AC	G1 1/4	0,05...1,6	PTFE	AISI 304	250
30045199	HUS-35E2-35LS2	220V AC	G1 1/4	0,05...1,6	PTFE	AISI 304	250
30045200	HUS-35E4-35LS2	24V DC	G1 1/4	0,05...1,6	PTFE	AISI 304	250
30045201	HUS-40E1-35LS2	110 V AC	G1 1/2	0,05...1,6	PTFE	AISI 304	250
30045202	HUS-40E2-35LS2	220V AC	G1 1/2	0,05...1,6	PTFE	AISI 304	250
30045203	HUS-40E4-35LS2	24V DC	G1 1/2	0,05...1,6	PTFE	AISI 304	250
30045204	HUS-50E1-50LS2	110 V AC	G2	0,05...1,6	PTFE	AISI 304	250
30045205	HUS-50E2-50LS2	220V AC	G2	0,05...1,6	PTFE	AISI 304	250
30045206	HUS-50E4-50LS2	24V DC	G2	0,05...1,6	PTFE	AISI 304	250

Версия 09.2025
Все права защищены

SLG5404

Клапан с электромагнитным управлением

Описание

- 2/2 нормально закрытый клапан с электромагнитным управлением;
- Корпус – латунь;
- Работа при высоком давлении до 50 бар (в зависимости от типоразмера);
- Уплотнение – PTFE;
- Максимальная температура среды может достигать 150^{0}C;
- Возможно исполнение с энергоэффективной катушкой, чтобы снизить энергопотребление до 80%

Система обозначений

□ - □□□ - □

Серия

SLG5404	

Резьба

08	G 1/4
10	G 3/8
15	G 1/2
20	G 3/4
25	G 1

Резьба

	Стандартная катушка
N	Энергоэффективная катушка

Тип резьбы

	G
P	PT
T	NPT

Напряжение

E1	110 V AC
E2	220 V AC
E3	380 V AC
E4	24 V DC
E5	12 V DC
E6	36 V AC
E7	24 V AC

Пример заказа: SLG5404, 08 – резьба G 1/4, N – энергоэффективная катушка, E4 – напряжение 24V DC
Код для заказа**: SLG5404-08NE4**

Технические характеристики

Основные характеристики		SLG5404-08	SLG5404-10	SLG5404-15	SLG5404-20	SLG5404-25
Присоединительная резьба		G 1/4	G 3/8	G 1/2	G 3/4	G 1
Рабочее давление, бар	Воздух	3…50	3…50	1…50	1…40	1…40
	Жидкость	3…50	3…50	1…50	1…25	1…25
Испытательное давление, бар		75			60	
Функция		2/2 нормально закрытый				
Рабочая среда		Сжатый воздух, вода, масло				
Рабочая температура, ^{0}C		-5…150				
Материал мембраны		PTFE				
Материал корпуса		Латунь				
Ручное дублирование		Отсутствует				
Механизм возврата		Пружинный				
Тип управления		Пилотный				
Управляющий сигнал		Электрический				
Потребляемая мощность	Переменный ток	5,5 ВА				
	Постоянный ток	9 Вт				
Класс защиты электричества		IP 65				

Все права защищены

Основные размеры

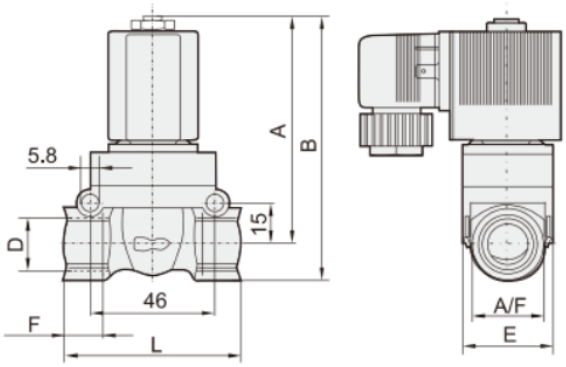

Типоразмер	A	B	D	E	F	L	A/F
SLG5404-08	81	97	G 1/4	34	12	65	27
SLG5404-10	81	97	G 3/8	34	12	65	27
SLG5404-15	83	95,5	G 1/2	32	14	65	27
SLG5404-20	99,5	119	G 3/4	60	16	92	40
SLG5404-25	99,5	119	G 1	60	16	92	40

Номера для заказа

Клапаны с катушками

Номер	Маркировка	Тип управления	Резьба	Макс. рабочее давление, МПа	Материал уплотнения	Материал корпуса	Макс. рабочее давление, МПа
30043345	SLG5404-08E4	24V DC	G1/4	0,3…5	PTFE	Латунь	150
30043344	SLG5404-08E2	220V AC	G1/4	0,3…5	PTFE	Латунь	150
30043347	SLG5404-10E4	24V DC	G3/8	0,3…5	PTFE	Латунь	150
30043346	SLG5404-10E2	220V AC	G3/8	0,3…5	PTFE	Латунь	150
30014179	SLG5404-15E4	24V DC	G1/2	0,1…5	PTFE	Латунь	150
30022297	SLG5404-15E2	220V AC	G1/2	0,1…5	PTFE	Латунь	150
30014185	SLG5404-20E4	24V DC	G3/4	0,1…2,5	PTFE	Латунь	150
30044319	SLG5404-20E2	220V AC	G3/4	0,1…2,5	PTFE	Латунь	150
30036280	SLG5404-25E4	24V DC	G1	0,1…2,5	PTFE	Латунь	150
30042019	SLG5404-25E2	220V AC	G1	0,1…2,5	PTFE	Латунь	150

Заказ клапана с катушкой отличной от 24VDC и 220VAC возможен по запросу

Катушки энергоэффективные

Номер	Маркировка	Напряжение	Тип катушки	Штекер
30054561	XD-SLG5404-NE4	24V DC	Энергоэффективная*	Есть
30054562	XD-SLG5404-NE2	220V AC	Энергоэффективная*	Есть

* Катушка имеет возможность работы со 100% циклом включения без сильного нагрева самой катушки за счет снижения мощности при работе

Версия 09.2025
Все права защищены

EMCP

Седельный клапан с пневматическим управлением

Описание

- Седельный клапан с корпусом из нержавеющей стали (SS316 / SS304);
- Материал привода – полимер;
- Клапан имеет визуальную индикацию положения поршня привода;
- Все уплотнения, контактирующие со средой, выполнены из PTFE, благодаря чему обеспечивается высокая стойкость к различным средам и надежное перекрытие потока;
- Широкий диапазон присоединительной резьбы от G3/8 до G3

Система обозначений

[ ] - [ ] - [ ][ ][ ] - [ ][ ]

Серия

EMCP	Резьба
EMCP-H8	Сварка DIN11850-3
EMCP-F	Фланец

Присоединительная резьба

10	Резьба G 3/8
15	Резьба G 1/2
20	Резьба G 3/4
25	Резьба G 1
32	Резьба G 1 1/4
40	Резьба G 1 1/2
50	Резьба G 2
65	Резьба G 2 1/2
80	Резьба G 3

Диаметр привода

40:	Ø 40
50:	Ø 50
63:	Ø 63
80:	Ø 80
100:	Ø 100
125:	Ø 125

Электрический сигнал обратной связи

	Без обратной связи
DO	Сухой контакт
DO-M8	Индуктивный датчик

Тип резьбы

	Резьба G

Материал корпуса

S1	Нержавеющая сталь 316
S2	Нержавеющая сталь 304

Функция клапана

	Одностороннего действия нормально закрытый (Н.З.)
H	Одностороннего действия нормально открытый (Н.О.)
D	Двустороннего действия
DC	Двустороннего действия нормально закрытый (Н.З.)

Пример заказа: серия EMCP, корпус из нержавеющей стали 316, присоединение 3/8, привод Ø50, нормально закрытый, одностороннего действия, G резьба.
Код для заказа: **EMCP-10-50S1**

Технические характеристики

Основные характеристики	EMCP-10-40	EMCP-15-50	EMCP-20-50	EMCP-25-50	EMCP-32-63	EMCP-40-80	EMCP-50-80	EMCP-65-80	EMCP-80-80
Присоединительная резьба	G3/8	G1/2	G3/4	G1	G1 1/4	G1 1/2	G2	G2 1/2	G3
Функция клапана	Одностороннего действия нормально закрытый (Н.З.) Одностороннего действия нормально открытый (Н.О.) Двустороннего действия Двустороннего действия нормально закрытый (Н.З.)								
Рабочая среда	Сжатый воздух; вода; масло; пар; этанол; нейтральный газ; агрессивные среды, не разрушающие материалы клапана								
Кинематическая вязкость среды, мм²/с	≤ 600								
Рабочее давление, бар	0 … 16 **								
Рабочая температура, °C	-10 … +180								
Среда управления	Сжатый воздух, инертные газы								
Температура окружающей среды, °C	-10 … +60								
Материал корпуса клапана	Нержавеющая сталь SS316 / SS304								
Материал уплотнений	PTFE								

** Максимальное рабочее давление зависит от функции клапана размера привода.

Все права защищены

Конструкция клапана (направление потока – под седлом)

Одностороннего действия Н.З.
Пружинный возврат
Направление потока под седлом

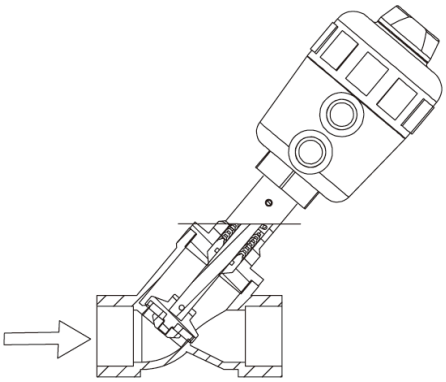

Примечание: Направление потока **под седлом** подходит как для жидких, так и для газообразных сред.

Характеристики расхода и давления (направление потока – под седлом)

Типоразмер	Присоединительная резьба	Ø привода	Расход Kv, м³/ч	Давление управления, бар		Максимальное рабочее давление, бар
				Минимальное	Максимальное	Норм. закрытый (Н.З.)
DN 10	G3/8	40	3,7	5	10	14
		50	4,0	5	10	14
		63	4,3	5	10	14
DN 15	G1/2	40	3,8	5	10	12
		50	4,2	5	10	12
		63	4,5	5	10	12
DN 20	G3/4	40	7	5	10	10
		50	8,5	5	10	10
		63	9	5	10	10
		80	9	5	8	10
DN25	G1	50	10	5	10	8
		63	18	5	10	12
		80	18	5	8	12
DN32	G1 1/4	63	25	5	10	6
		80	27	5	8	8
		125	28	5	6	8
DN40	G1 1/2	63	35	5	10	5
		80	38	5	8	6
		100	40	5	8	8
		125	40	5	6	8
DN50	G2	63	49	5	10	3
		80	52	5	8	5
		100	55	5	8	5
		125	55	6	6	5
DN 65	G2 1/2	80	77	5	8	2
		125	90	6	6	3
DN 80	G3	125	140	6	6	2

Версия 09.2025
Все права защищены

Конструкция клапана (направление потока – над седлом)

Одностороннего действия Н.З.
Пружинный возврат
Направление потока над седлом

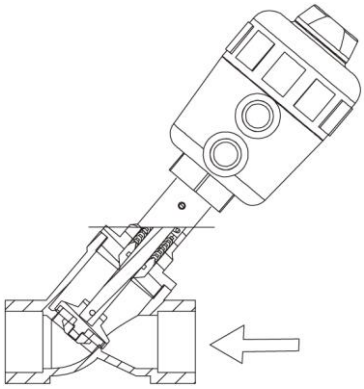

Примечание: Направление потока **над седлом** подходит только для газообразных сред. При риске возникновения гидроудара среда должна подаваться строго **под седлом**.

Характеристики расхода и давления (направление потока – над седлом)

Типоразмер	Присоединительная резьба	Ø привода	Расход Kv, м³/ч	Давление управления, бар		Максимальное рабочее давление, бар
				Минимальное	Максимальное	Норм. закрытый (Н.З.)
DN 10	G3/8	40	3,7	5	10	16
		50	4,0	5	10	16
		63	4,3	5	10	16
DN 15	G1/2	40	3,8	5	10	16
		50	4,2	5	10	16
		63	4,5	5	10	16
DN 20	G3/4	40	7	5	10	16
		50	8,5	5	10	16
		63	9	5	10	16
		80	9	5	8	16
DN25	G1	50	10	5	10	16
		63	18	5	10	16
		80	18	5	8	16
DN32	G1 1/4	63	25	5	10	16
		80	27	5	8	16
		125	28	5	6	16
DN40	G1 1/2	63	35	5	10	16
		80	38	5	8	16
		100	40	5	8	16
		125	40	5	6	16
DN50	G2	63	49	5	10	16
		80	52	5	8	16
		100	55	5	8	16
		125	55	6	6	16
DN 65	G2 1/2	80	77	5	8	6
		125	90	6	6	6
DN 80	G3	125	140	6	6	6

Все права защищены

Основные размеры

Поворот 360˚

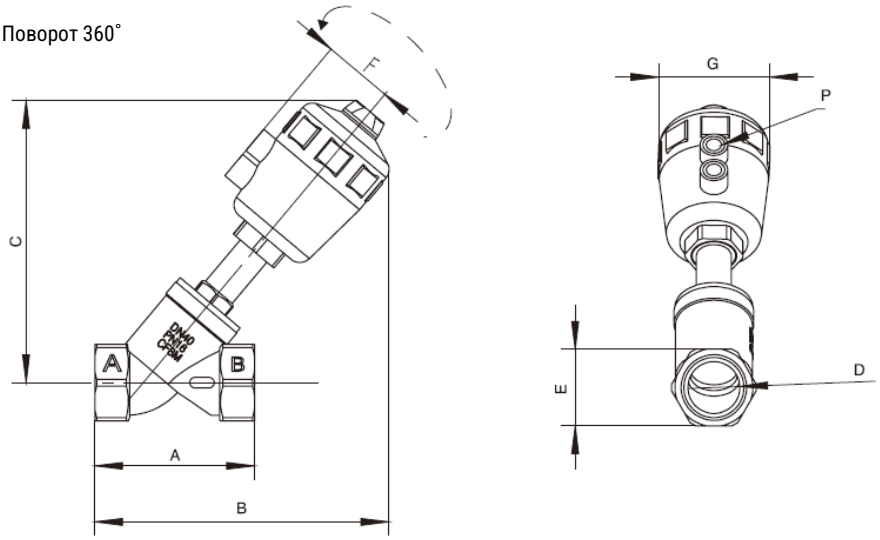

Модель	DN, мм	Размер привода	A	B	C	D	E	F	G	P
EMCP-10-40	10	40	68	145	141	G3/8	26	34	53	G1/8
EMCP-10-50	10	50	68	157	152	G3/8	26	44	65	G1/4
EMCP-15-40	15	40	68	152	150	G1/2	26	34	53	G1/8
EMCP-15-50	15	50	68	165	162	G1/2	26	44	65	G1/4
EMCP-15-63	15	63	68	198	199	G1/2	26	52	81	G1/4
EMCP-20-40	20	40	75	152	150	G3/4	32	34	53	G1/8
EMCP-20-50	20	50	75	165	162	G3/4	32	44	65	G1/4
EMCP-20-63	20	63	75	198	198	G3/4	32	52	81	G1/4
EMCP-25-50	25	50	90	169	161	G1	40	44	65	G1/4
EMCP-25-63	25	63	90	196	190	G1	40	52	81	G1/4
EMCP-25-80	25	80	90	217	210	G1	40	60	100	G1/4
EMCP-32-63	32	63	115	220	209	G1 1/4	50	52	81	G1/4
EMCP-32-80	32	80	115	241	230	G1 1/4	50	60	100	G1/4
EMCP-40-63	40	63	115	216	207	G1 1/2	56	52	81	G1/4
EMCP-40-80	40	80	115	237	228	G1 1/2	56	60	100	G1/4
EMCP-50-63	50	63	140	237	223	G2	69	52	81	G1/4
EMCP-50-80	50	80	140	259	245	G2	69	60	100	G1/4
EMCP-50-100	50	100	140	296	287	G2	69	73	125	G1/4
EMCP-65-80	65	80	190	286	263	G2 1/2	86	60	100	G1/4
EMCP-65-100	65	100	190	324	305	G2 1/2	86	73	125	G1/4
EMCP-80-100	80	100	222	351	325	G3	102	73	125	G1/4
EMCP-80-125	80	125	222	385	361	G3	102	88	160	G1/4

Все права защищены

EMCJ

Седельный клапан с пневматическим управлением

Описание

- Седельный клапан полностью из нержавеющей стали;
- Материал корпуса на выбор: SS 304, SS 316, SS 316L;
- Материал привода SS 304;
- Клапан имеет визуальную индикацию положения поршня привода;
- Уплотнения, контактирующие со средой, выполнены из PTFE, благодаря чему обеспечивается высокая стойкость к различным средам и надежное перекрытие потока;
- Широкий диапазон подключений от G1/4 до G4.
- Варианты подключений: резьба, сварное соединение, фланец

Система обозначений

[ ] - [ ] - [ ][ ][ ] - [ ][ ]

Серия

EMCJ	Резьба
EMCJ-H8	Сварка DIN11850-3
EMCJ-F	Фланец
EMCJ-FP	Плоский поршень

Присоединительная резьба

08	Резьба G 1/4	40	Резьба G 1 1/2
10	Резьба G 3/8	50	Резьба G 2
15	Резьба G 1/2	65	Резьба G 2 1/2
20	Резьба G 3/4	80	Резьба G 3
25	Резьба G 1	100	Резьба G 4
32	Резьба G 1 1/4		

Диаметр привода

40:	Ø 40
50:	Ø 50
63:	Ø 63
90:	Ø 90
125:	Ø 125

Электрический сигнал обратной связи

	Без обратной связи
DO	Сухой контакт
DO-M8	Индуктивный датчик

Тип резьбы

	Резьба G

Материал корпуса

S0	Нержавеющая сталь 316L
S1	Нержавеющая сталь 316
S2	Нержавеющая сталь 304

Функция клапана

	Одностороннего действия нормально закрытый (Н.З.)
H	Одностороннего действия нормально открытый (Н.О.)
D	Двустороннего действия
DC	Двустороннего действия нормально закрытый (Н.З.)

Пример заказа: серия EMCJ, корпус из нержавеющей стали 316, присоединение 3/8, привод Ø50, нормально закрытый, одностороннего действия, G резьба.
Код для заказа: **EMCJ-10-50S1**

Технические характеристики

Основные характеристики	EMCJ-08	EMCJ-10	EMCJ-15	EMCJ-20	EMCJ-25	EMCJ-32	EMCJ-40	EMCJ-50	EMCJ-65	EMCJ-80	EMCJ-100
Присоединительная резьба	G1/4	G3/8	G1/2	G3/4	G1	G1 1/4	G1 1/2	G2	G2 1/2	G3	G4
Функция клапана	Одностороннего действия нормально закрытый (Н.З.) Одностороннего действия нормально открытый (Н.О.) Двустороннего действия Двустороннего действия нормально закрытый (Н.З.)										
Рабочая среда	Сжатый воздух, вода, масло, пар, этанол, нейтральный газ, агрессивные среды не разрушающие материалы клапана										
Кинемат. вязкость среды, мм²/с	≤ 600										
Рабочее давление, бар	0 … 16 **										
Рабочая температура, °C	-10 … +180										
Среда управления	Сжатый воздух, инертные газы										
Температура окр. Среды, °C	-10 … +60										
Материал корпуса клапана	Нержавеющая сталь SS 316L / SS316 / SS304										
Материал уплотнений	PTFE										

** Максимальное рабочее давление зависит от функции клапана размера привода.

Все права защищены

Конструкция клапана (направление потока – под седлом)

Одностороннего действия Н.З.
Пружинный возврат
Направление потока под седлом

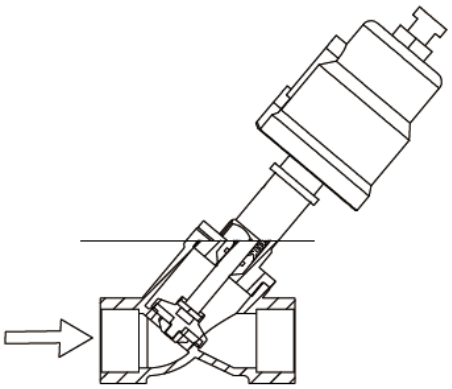

Примечание: Направление потока **под седлом** подходит как для жидких, так и для газообразных сред.

Характеристики расхода и давления (направление потока – под седлом)

Типоразмер	Присоединительная резьба	Ø привода	Расход Kv, м³/ч	Давление управления, бар		Максимальное рабочее давление, бар
				Минимальное	Максимальное	Норм. закрытый (Н.З.)
DN 08	G1/4	40	1,8	3,0	10	16
DN 10	G3/8	40	3,8	3,0	10	11
		50	3,8	3,0	10	16
DN 15	G1/2	40	4,7	3,0	10	8,0
		50	4,7	3,0	10	16
		63	4,7	3,0	10	16
DN 20	G3/4	40	9,5	3,0	10	6,5
		50	9,5	3,0	10	14
		63	9,5	3,0	10	16
DN25	G1	50	18,1	3,0	10	4
		63	18,1	3,0	10	14
		90	18,1	2,5	8,0	16
DN32	G1 1/4	63	23,2	3,0	10	6,0
		90	23,2	2,5	8,0	14
		125	23,2	2,0	8,0	16
DN40	G1 1/2	63	33,0	3,0	10	4,0
		90	33,0	2,5	8,0	11
		125	33,0	2,0	8,0	16
DN50	G2	63	51,8	3,0	10	2,0
		90	51,8	2,2	8,0	6,0
		125	51,8	2,0	8,0	16
DN 65	G2 1/2	90	81,2	5,0	8,0	2,0
		125	81,2	5,0	8,0	9,5
DN 80	G3	125	129,0	5,0	8,0	4,0
		160	129,0	2,5	8,0	12

Версия 09.2025
Все права защищены

Характеристики расхода и давления (направление потока – над седлом)

Одностороннего действия Н.З.
Пружинный возврат
Направление потока над седлом

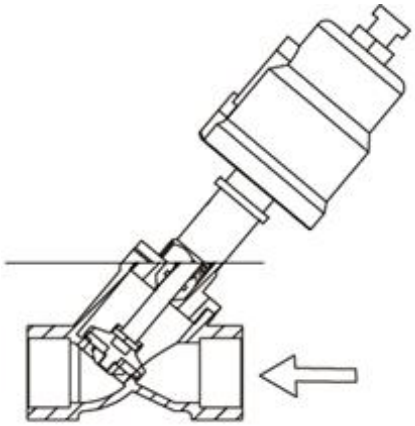

Примечание: Направление потока **над седлом** подходит только для газообразных сред. При риске возникновения гидроудара среда должна подаваться строго **под седлом**.

Характеристики расхода и давления (направление потока – над седлом)

Типоразмер	Присоединительная резьба	Ø привода	Расход Kv, м³/ч	Давление управления, бар		Максимальное рабочее давление, бар
				Минимальное	Максимальное	Норм. закрытый (Н.З.)
DN 08	G1/4	40	1,8	3,0	10	16
DN 10	G3/8	40	3,8	3,0	10	16
		50	3,8	3,0	10	16
DN 15	G1/2	40	4,7	3,0	10	16
		50	4,7	3,0	10	16
		63	4,7	3,0	10	16
DN 20	G3/4	40	9,5	3,0	10	13
		50	9,5	3,0	10	16
		63	9,5	3,5	10	16
DN25	G1	50	18,1	3,0	10	9
		63	18,1	3,5	10	16
		90	18,1	3	10	16
DN32	G1 1/4	63	23,2	3,5	10	16
		90	23,2	3,5	10	16
		125	23,2	3,5	10	16
DN40	G1 1/2	63	33,0	3,5	10	14
		90	33,0	3	10	16
		125	33,0	3	10	16
DN50	G2	63	51,8	3,5	10	10
		90	51,8	3	10	16
		125	51,8	3	10	16
DN 65	G2 1/2	90	81,2	3	10	10
		125	81,2	3,5	10	16
DN 80	G3	125	129,0	3,5	10	10
		160	129,0	3,5	10	16

Все права защищены

Характеристики расхода и давления (направление потока – над седлом)

Двухстороннего действия
Направление потока под/над седлом

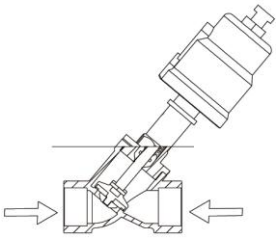

Типоразмер	Присоединительная резьба	Ø привода	Расход Kv, м³/ч	Мин. упр. Давление, бар	Макс. упр. Давление, бар	Макс. рабочее давление, бар	Макс. рабочая температура, °C
DN 10	3/8	40	3,8	3,0	10	16	180
DN 15	1/2	50	4,7	3,0	10	16	
DN 20	3/4	50	9,5	3,0	10	16	
DN25	1	50	18,1	3,5	10	16	
		63	18,1	3,5	10	16	
DN32	1 1/4	63	23,2	3,5	10	8	
DN40	1 1/2	63	33,0	3,5	10	8	
		90	33,0	3,0	8	8	
DN50	2	63	51,8	3,5	10	8	
		90	51,8	3,0	8	8	
DN 65	2 1/2	90	81,2	3,0	8	8	
DN 80	3	125	129,0	3,5	8	8	
		160	129,0	3,0	8	8	

Примечание: Направление потока **над седлом** подходит только для газообразных сред. При риске возникновения гидроудара среда должна подаваться строго **под седлом**.

Основные размеры

Двухстороннего действия
Направление потока под/над седлом

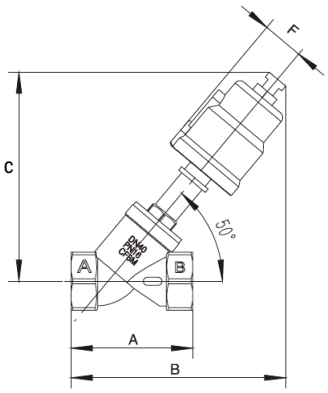

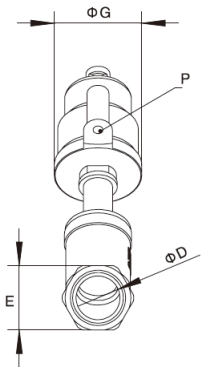

DN, мм	Размер привода	A	B	C	D	E	F	G	P
DN08	32	60	118	113	G1/4	21	25	40	G1/8
DN08	40	60	131	129	G1/4	21	28	52	G1/8
DN10	32	68	130	122	G3/8	26	25	40	G1/8
DN10	40	68	143	138	G3/8	26	28	52	G1/8
DN10	50	68	156	154	G3/8	26	34	63	G1/8
DN15	32	68	130	122	G1/2	26	25	40	G1/8
DN15	40	68	157	156	G1/2	26	28	52	G1/8
DN15	50	68	169	169	G1/2	26	34	63	G1/8
DN15	63	68	189	194	G1/2	26	40	76	G1/8
DN20	40	75	157	155	G3/4	32	28	52	G1/8
DN20	50	75	169	169	G3/4	32	34	63	G1/8
DN20	63	75	189	193	G3/4	32	40	76	G1/8
DN25	50	90	174	169	G1	40	34	63	G1/8
DN25	63	90	194	193	G1	40	40	76	G1/8
DN25	90	90	213	207	G1	40	57	103	G1/4
DN32	63	115	211	204	G1 1/4	50	40	76	G1/8
DN32	90	115	229	219	G1 1/4	50	57	103	G1/4
DN32	125	115	269	262	G1 1/4	50	76	139	G1/4
DN40	63	115	207	201	G1 1/2	56	40	76	G1/8
DN40	90	115	225	216	G1 1/2	56	57	103	G1/4
DN40	125	115	271	267	G1 1/2	56	76	139	G1/4
DN50	63	140	229	218	G2	69	40	76	G1/8
DN50	90	140	247	232	G2	69	57	103	G1/4
DN50	125	140	287	277	G2	69	76	139	G1/4
DN65	90	190	275	252	G2 1/2	85	57	103	G1/4
DN65	125	190	301	280	G2 1/2	85	76	139	G1/4
DN80	125	210	328	300	G3	102	76	139	G1/4
DN80	160	210	387	367	G3	102	94	178	G1/4

Версия 09.2025
Все права защищены

2710-EMCP-…-420

Регулирующий клапан с пневмоприводом и позиционером

Описание

- Седельный клапан с корпусом из нержавеющей стали SS316L;
- Материал привода – полимер;
- Сигнал управления – 4 … 20 мА, обратная связь (опционально) – 4 … 20 мА;
- Уплотнения, контактирующие со средой, выполнены из PTFE, благодаря чему обеспечивается высокая стойкость к различным средам и надежное перекрытие потока;
- Диапазон подключений от G1/2 до G 2;
- Визуальная индикация процента открытия/закрытия клапана;
- Присоединения: резьба, сварка, clamp, фланец

Система обозначений

□ - □ - □ - □□ - □

Серия

2710	Регулирующий клапан с пневмоприводом и позиционером

Тип присоединения

EMCP	Резьба
EMCP-H8	Сварка DIN11850-3
EMCP-CL	Clamp DIN 32676
EMCP-F	Фланец HG5010

Проходное сечение

15	DN 15
20	DN 20
25	DN 25
32	DN 32
40	DN 40
50	DN 50

Электрический сигнал обратной связи

420Y	Позиционер 4…20 mA с обратной связью
420N	Позиционер 4…20 mA без обратной связи

Материал корпуса

S1	Нержавеющая сталь 316L

Функция клапана

Одностороннего действия нормально закрытый (Н.З.)

Пример заказа: серия 2710, присоединение под сварку EMCP-H8 согласно DIN11850-3, корпус из нержавеющей стали 316L, присоединение 1/2, нормально закрытый, одностороннего действия, G резьба, позиционер 4…20 mA с обратной связью.
Код для заказа: **2710-EMCP-H8-15-S1-420Y**

Технические характеристики клапана

Основные характеристики						
Присоединительная резьба	G 1/2 (DN 15)	G 3/4 (DN 20)	G 1 (DN 25)	G 1 1/4 (DN 32)	G 1 1/2 (DN 40)	G 2 (DN 50)
Функция клапана	Одностороннего действия нормально закрытый (Н.З.)					
Рабочая среда	Сжатый воздух; вода; масло; пар; этанол; нейтральный газ; агрессивные среды, не разрушающие материалы клапана					
Кинематическая вязкость среды, мм^2/с	≤ 600					
Рабочее давление, бар	0 … 10					
Рабочая температура, °C	-10 … +180					
Среда управления	Сжатый воздух, инертные газы					
Температура окружающей среды, °C	0 … +70					
Диаметр привода, мм	DN 15… DN 40 – 80 DN 50 – 100					
Материал корпуса клапана	Нержавеющая сталь SS316L					
Материал привода и позиционера	Полимер					
Материал уплотнений	PTFE					

Все права защищены

Технические характеристики позиционера

Основные характеристики		
Материал корпуса		Полимер
Напряжение питания, В		24 ± 10%
Входной сигнал управления, mA		4…20
Выходной сигнал диагностики, mA		4…20 (опционально)
Погрешность выходного сигнала, %		0,25
Рабочая среда		Сжатый воздух в соответствии с ISO 8573-1:2010 [6:4:4]
Окружающая температура, °C		0…70
Пневматическое присоединение		Трубка Ø6мм
Давление управления, бар		6…7
Электрическое подключение	Вход	M12 4-pins D-code
	Выход	M12 3-pins B-coded
Потребляемая мощность, Вт		< 5
Класс защиты		IP 65

Подключение

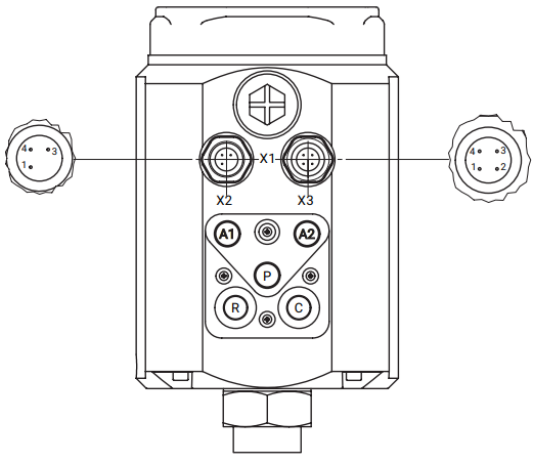

Разъем X2

Пин	Назначение	Тип сигнала
1	Аналоговый выходной сигнал +	4…20 mA
2	Аналоговый выходной сигнал GND	GND
3	Не используется	NULL

Разъем X3

Пин	Назначение	Тип сигнала
1	Напряжение питания +	24 В
2	Напряжение питания GND	GND
3	Входной сигнал +	4…20 mA
4	Входной сигнал GND	GND

Пневматическое подключение

Название	Назначение
P	Подача сжатого воздуха (встр. фильтр 5 мкм)
R	Сброс сжатого воздуха (встр. пневмоглушитель)
C	Обратный клапан
A1	Выход 1 сжатого воздуха на привод
A2	Не используется

Расходная характеристика

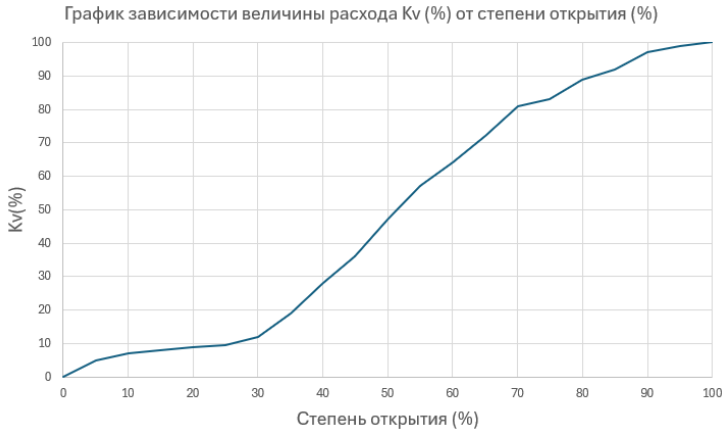

DN, мм	Kv, м³/ч
15	4,5
20	8,9
25	21
32	28
40	37

Версия 09.2025
Все права защищены

Габаритные размеры

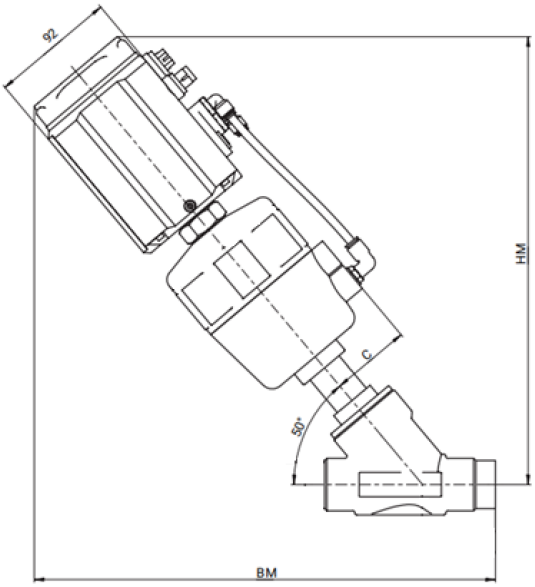

DN, мм	HM	BM	C
15	315	312	59
20	317	322	59
25	324	331	59
32	331	341	59
40	368	383	59

Все права защищены

ENB

Компактный седельный клапан с пневматическим управлением

Описание

- Корпус клапана выполнен из нержавеющей стали;
- Клапаны имеют широкую номенклатуру размеров 1/8…2” и условный проход DN6…50;
- Материалы уплотнений – NBR, EPDM, VITON, PTFE;
- Доступные функции клапана – нормально закрытый (Н.З.), двустороннего действия;
- Компактные габариты позволяют устанавливать клапан в ограниченном пространстве;
- Возможно применение на вакуум (до -0,79 бар)

Система обозначений

[ ][ ][ ][ ] - [ ][ ][ ] - [ ]

Серия

ENB	

Типоразмер

1	Размер 1
2	Размер 2
3	Размер 3
4	Размер 4

Тип управления

0	Пневматическое

Функция клапана

3	Бистабильный
4	Нормально закрытый

Присоединительная резьба

06	Резьба G1/8
08	Резьба G1/4
10	Резьба G3/8
15	Резьба G1/2
20	Резьба G3/4
25	Резьба G1
32	Резьба G1 1/4
40	Резьба G1 1/2
50	Резьба G2

Корпус клапана

S	Нержавеющая сталь

Материал мембраны

	NBR
E	EPDM
V	VITON
P	PTFE

Монтажная скоба

	Без скобы
B	С монтажной скобой

Пример заказа: серия ENB, типоразмер 4, пневматическое управление, нормально закрытый, резьба G1, корпус – SS304, уплотнения – EPDM.
Код заказа: **ENB404-25SE**

Версия 09.2025
Все права защищены

Технические характеристики

Основные характеристики	
Присоединительная резьба	G 1/8 … G 2
Функция клапана	Одностороннего действия нормально закрытый (Н.З.) Двустороннего действия
Рабочая среда	Сжатый воздух; вода; масло; этанол; нейтральный газ; агрессивные среды, не разрушающие материалы клапана
Рабочее давление, МПа	-0,079 … 1
Рабочая температура, °C	-10 … +99 (EPDM / VITON / PTFE) -10 … +60 (NBR)
Давление управления, МПа	0,3 … 1
Среда управления	Сжатый воздух, инертные газы
Температура окр. Среды, °C	-10 … +60
Материал корпуса клапана	Нержавеющая сталь SS304
Материал уплотнений	NBR / EPDM / VITON / PTFE

Присоединение	DN, мм	Cv
G 1/8	6	0,7
G 1/4	8	1,3
G 3/8	10	3,8
G 1/2	15	5
G 3/4	20	8
G 1	25	12
G 1 1/4	32	18
G 1 1/2	40	28
G 2	50	43

Основные размеры

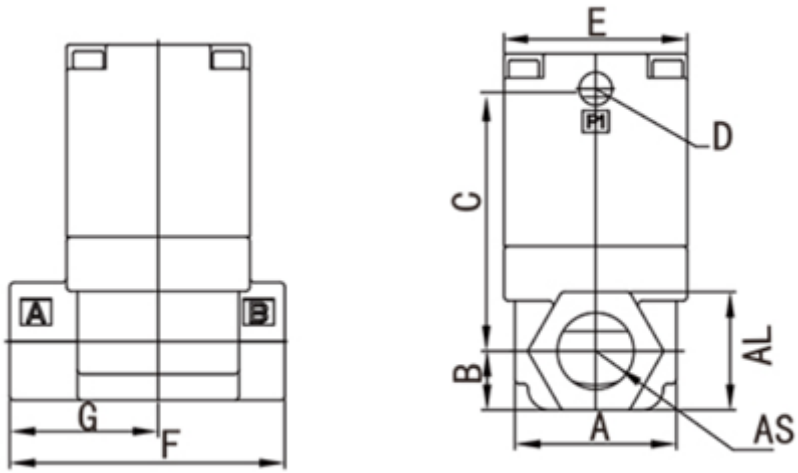

DN, мм	AS	A	B	C	D	E	F	G	AL
6	1/8	28	12,5	39,5	1/8	27	45	24	23
8	1/4	28	12,5	39,5	1/8	27	45	24	23
10	3/8	37	14	55	1/8	42	63	34	27
15	1/2	37	14	55	1/8	42	63	34	27
20	3/4	46	17,5	60,5	1/8	50	80	43	33
25	1	58	20	73	1/8	60	90	49	43
32	1 1/4	68	26,5	94	1/8	77	105	52,5	48
40	1 1/2	85	30	107	1/4	96	120	60	55
50	2	100	37	123	1/4	113	140	70	66

Все права защищены

Номера для заказа

Ремкомплекты

Номер клапана	Маркировка клапана		Номер ремкомплекта уплотнений	Маркировка ремкомплекта уплотнений	Номер ремкомплекта поршня	Маркировка ремкомплекта поршня
30031940	ENB104-06SE	→	30053826	ENB104-06/08SE-XLB	-	-
30031942	ENB104-08SE	→	30053826	ENB104-06/08SE-XLB	-	-
30031941	ENB104-06SV	→	30053827	ENB104-06/08SV-XLB	-	-
30031943	ENB104-08SV	→	30053827	ENB104-06/08SV-XLB	-	-
30026017	ENB204-10SE	→	30053828	ENB204-10/15SE-XLB	30053839	ENB204-10/15SE-PISTON
30031432	ENB204-15SE	→	30053828	ENB204-10/15SE-XLB	30053839	ENB204-10/15SE-PISTON
30031428	ENB204-10SV	→	30053829	ENB204-10/15SV-XLB	30053838	ENB204-10/15SV-PISTON
30031433	ENB204-15SV	→	30053829	ENB204-10/15SV-XLB	30053838	ENB204-10/15SV-PISTON
30031429	ENB304-20SE	→	30053830	ENB304-20SE-XLB	30053837	ENB304-20SE-PISTON
30031434	ENB304-20SV	→	30053831	ENB304-20SV-XLB	30053836	ENB304-20SV-PISTON
30031430	ENB404-25SE	→	30053832	ENB404-25SE-XLB	30053834	ENB404-25SE-PISTON
30031435	ENB404-25SV	→	30053833	ENB404-25SV-XLB	30053835	ENB404-25SV-PISTON

Версия 09.2025
Все права защищены

EMCF

Импульсный клапан с электромагнитным и пневматическим управлением

Описание

- 2/2 нормально закрытый клапан с электромагнитным управлением и пневматическим управлением;
- Высокие расходные характеристики за малый промежуток времени;
- Короткий диапазон времени срабатывания клапана;
- Управление клапаном осуществляется за счет подачи кратковременных импульсов на электромагнитную катушку или пневматического сигнала в пилотную часть;
- В основном применяется для задач очистки фильтрующих элементов пылеулавливающих установок, а также в системах фильтрации приточного и отработанного воздуха

Система обозначений

[ ][ ][ ] - TT

Серия

EMCF
EMCYF

Условный проход

20	20 мм
25	25 мм
40	40 мм
50	50 мм
65	65 мм
76	76 мм
120	120 мм

Низкотемпературное исполнение

Рабочее напряжение

	Пневматическое управление
E1	110 В перем. тока
E2	220 В перем. тока
E4	24 В пост. тока
-WX	Без катушки

Пример заказа: Клапан с резьбовым присоединением EMCF, условный проход 50 мм, напряжение 220 В переменного тока.
Код для заказа: **EMCF50E2**

Технические характеристики

Основные характеристики	Резьбовое присоединение						Фланцевое присоединение			
	EMCF-20	EMCF-25	EMCF-40	EMCF-50	EMCF-65	EMCF-76	EMCYF-50	EMCYF-65	EMCYF-76	EMCYF-102
Присоединение – вход	G 3/4	G 1	G 1 1/2	G 2	G 2 1/2	G 3	Фланец	Фланец	Фланец	Фланец
Присоединение – выход	G 3/4	G 1	G 1 1/2	G 2	G 2 1/2	G 3	G 2	G 2 1/2	G 3	G 4
Выхлоп пилотного воздуха	G 1/4	G 1/4	G 3/8	G 3/8	G 3/8	G 3/8	G 3/8	G 3/8	G 3/8	G 3/8
Функция	2/2 нормально закрытый									
Рабочая среда	Сжатый воздух (без смазки)									
Рабочее давление, бар	4…6									
Рабочее давление пневмоуправления, бар	5,5…6									
Рабочее напряжение	24 В пост. тока / 220 В перем. тока / 110 В перем. тока									
Рабочая температура, ^{0}C	-10…55									
Температура окружающей среды, ^{0}C	-25…55 (при условии влажности не более 85%) / -40…55 (низкотемпературное исполнение)									
Материал мембраны	NBR									
Материал корпуса	Алюминий									
Ручное дублирование	Отсутствует									
Возврат клапана после срабатывания	Пружиной									
Тип управления	Пилотный									
Управляющий сигнал	Электрический									
Время ВКЛ, мс	≤ 50									
Время ВЫКЛ, мс	≤ 100									
Класс защиты электричества	IP 65									
Материал корпуса	Алюминий									
Материал уплотнений	NBR									
Материал мембраны	NBR									

Все права защищены

Основные размеры (резьбовое присоединение)

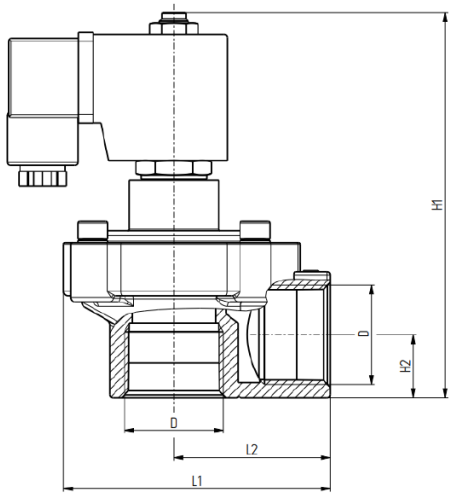

Типоразмер	D	L1	L2	H1	H2
EMCF-20	G 3/4	110	63	125	21,5
EMCF-25	G 1	110	63	125	21,5
EMCF-40	G 1 1/2	140	78	170	32,5
EMCF-50	G 2	210	112	200	40
EMCF-65	G 2 1/2	210	115	225	48
EMCF-76	G 3	231	130	240	58

Основные размеры (фланцевое присоединение)

EMCYF-50

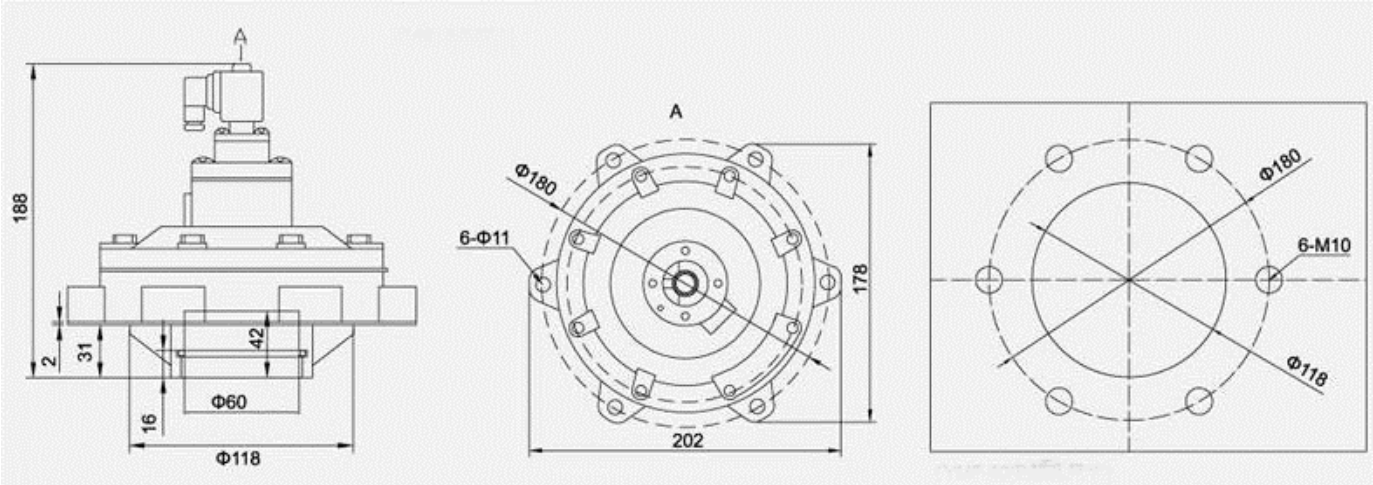

Версия 09.2025
Все права защищены

EMCYF-62

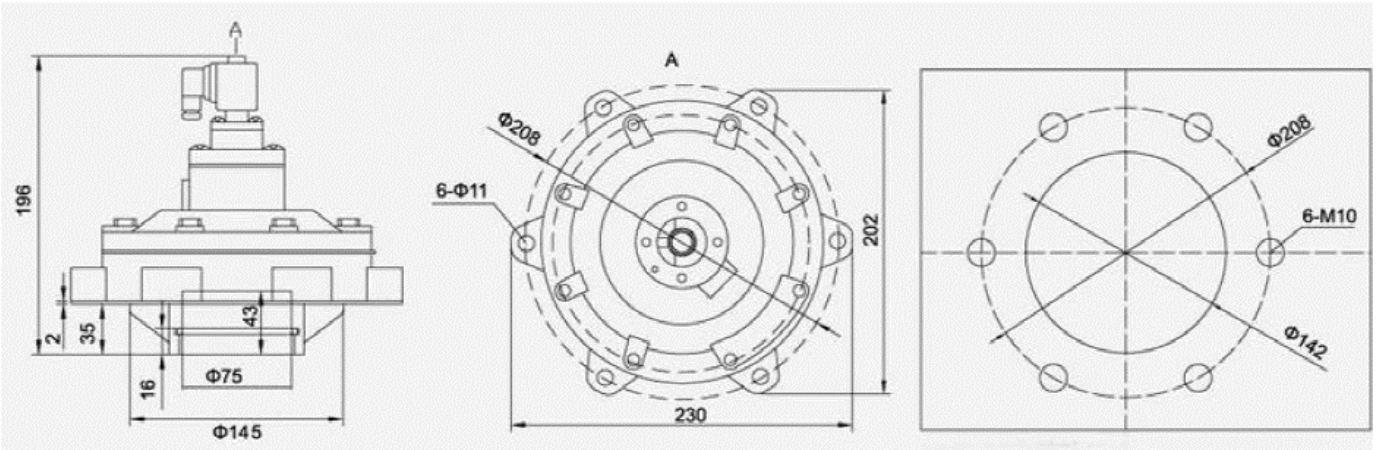

EMCYF-76

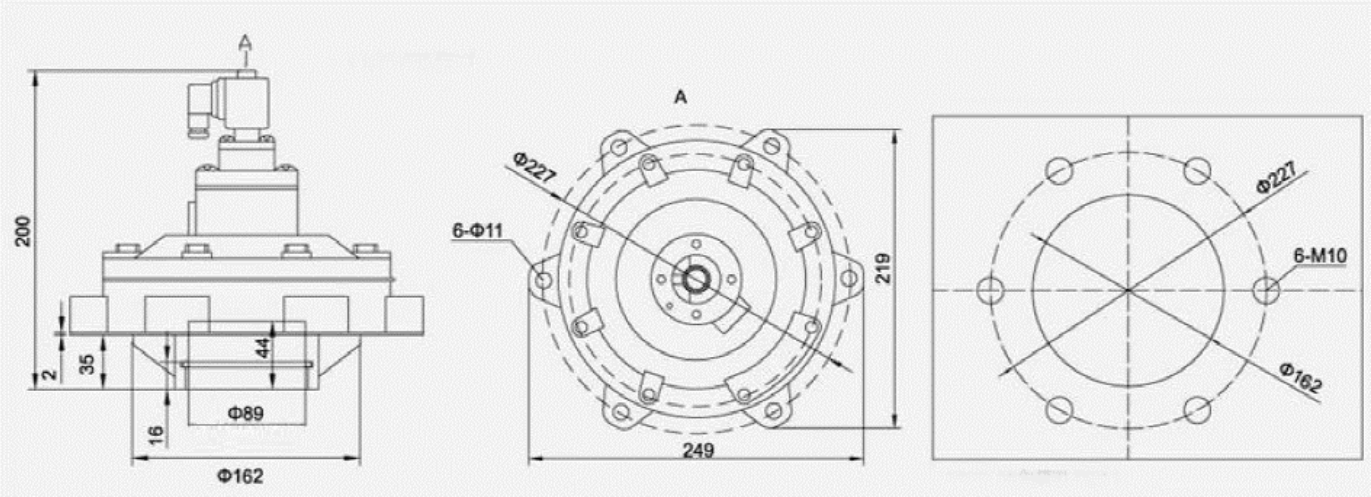

EMCYF-102

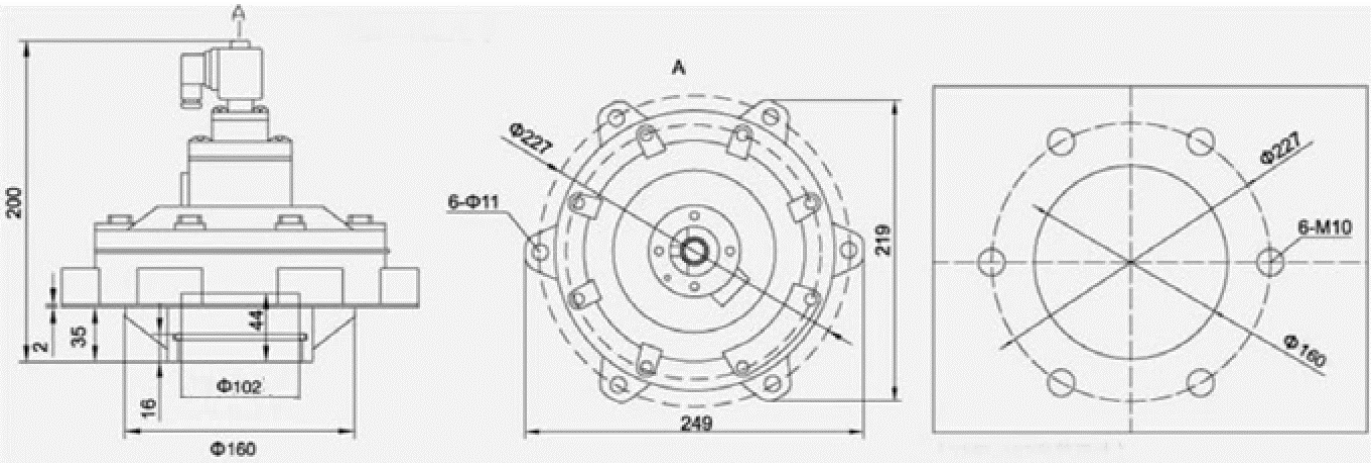

Все права защищены

Номера для заказа

Клапаны

Номер	Маркировка	Тип управления	Резьба	Макс. рабочее давление, МПа	Материал уплотнения	Материал корпуса	Макс. рабочее давление, МПа
30035398	EMCF20-WX	Электрическое (без катушки)	G3/4	0,4…0,6	NBR	Алюминий	55
30035403	EMCF25-WX	Электрическое (без катушки)	G1	0,4…0,6	NBR	Алюминий	55
30035400	EMCF40-WX	Электрическое (без катушки)	G1 1/2	0,4…0,6	NBR	Алюминий	55
30035399	EMCF50-WX	Электрическое (без катушки)	G2	0,4…0,6	NBR	Алюминий	55
30035401	EMCF65-WX	Электрическое (без катушки)	G2 1/2	0,4…0,6	NBR	Алюминий	55
30035402	EMCF76-WX	Электрическое (без катушки)	G3	0,4…0,6	NBR	Алюминий	55

Катушки

Номер	Маркировка	Напряжение	Тип катушки	Штекер
30034495	XD-EMCF-E4	24V DC	Стандартная	Есть
30034494	XD-EMCF-E2	220V AC	Стандартная	Есть
30034496	XD-EMCF-E7	24V AC	Стандартная	Есть
30034493	XD-EMCF-E1	110V AC	Стандартная	Есть

Ремкомплекты

Номер клапана	Маркировка клапана*,**		Номер ремкомплекта	Маркировка ремкомплекта
30035398	EMCF20-WX	→	30045006	EMCF25-XLB
30035403	EMCF25-WX	→	30045006	EMCF25-XLB
30035400	EMCF40-WX	→	30045007	EMCF40-XLB
30035399	EMCF50-WX	→	30045008	EMCF50-XLB
30035401	EMCF65-WX	→	30045009	EMCF65-XLB
30035402	EMCF76-WX	→	30045010	EMCF76-XLB

* Если маркировка вашего клапана оканчивается на E1,E2,E4,E7, то это означает, что Вам поставлялся клапан в сборе с катушкой. В этом случае необходимо подбирать ремкомплект по типоразмеру клапана
** Для клапана EMCYF поставка ремкомплекта по запросу

Версия 09.2025
Все права защищены

SF200

Коаксиальный клапан с пневматическим управлением

Описание

- Корпус клапана выполнен из нержавеющей стали;
- Размеры от 3/8" до 2" с условным проходом DN10…50;
- Материалы уплотнений – EPDM, FPM;
- Возможно исполнение с датчиками обратной связи;
- Диапазон рабочего давления до 16 бар;
- Возможно применение на вакуум;
- Диапазон температуры рабочей среды от -20°C до +150°C

Система обозначений

[ ][ ][ ][ ][ ][ ] - [ ]

Серия

SF200	

Тип клапана

0	Нормально открытый
1	Нормально закрытый
2	Двустороннее управление N.C.
3	Двустороннее управление

Типоразмер

D10	DN10
D15	DN15
D20	DN20
D25	DN25
D32	DN32
D40	DN40
D50	DN50

Датчик

	Без датчика
J	С датчиком обратной связи

Материал уплотнения

4	EPDM
5	FPM

Материал корпуса

1	CF8
2	CF8M

Присоединительная резьба

G1	DIN ISO 228-1

Пример заказа: серия SF200, тип клапана N.C., типоразмер DN20, присоединительная резьба DIN ISO 228-1, материал корпуса CF8, материал уплотнения EPDM.
Код заказа: **SF2002D20G114**

Конструкция клапана

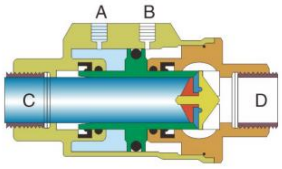

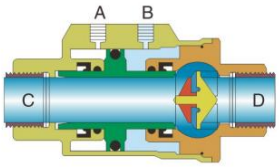

Технические характеристики

Основные характеристики		SF200…D10	SF200…D15	SF200…D20	SF200…D25	SF200…D32	SF200…D40	SF200…D50
Присоединительная резьба		G3/8	G1/2	G3/4	G1	G11/4	G11/2	G2
Условный проход		10	15	20	25	32	40	50
Расход Kv, куб.м./ч		3,2	6,4	8,9	13,7	21,6	36,5	55
Рабочее давление, бар		0…16*						
Пилотное давление, бар		3…8						
Рабочая среда		Сжатый воздух, вода и другие среды, совместимые с материалами клапана						
Температура среды, ˚C	FPM	-20 … +150						
	EPDM	-20 … +130						
Материал корпуса		Нержавеющая сталь						
Материал мембраны		FPM, EPDM						

* В зависимости от исполнения клапана. Подробные данные указаны в таблице.

Все права защищены

Таблица рабочего давления клапана в зависимости от исполнения

Типоразмер	Исполнение клапана	Направление подачи среды	Диапазон рабочего давления, бар	Диапазон пилотного давления, бар
G3/8	0 - нормально открытый	Над седлом	0-16	5
		Под седлом	0-16	5
	1 - нормально закрытый	Над седлом	0-16	3-5
		Под седлом	0-16	3
	2 - двустороннее управление N.C.	Над седлом	0-16	3-5
		Под седлом	0-16	3-5
	3 - двустороннее управление	Над седлом	0-16	5
		Под седлом	0-16	5
G1/2	0 - нормально открытый	Над седлом	0-16	5
		Под седлом	0-16	5
	1 - нормально закрытый	Над седлом	0-16	4-5
		Под седлом	0-16	4
	2 - двустороннее управление N.C.	Над седлом	0-16	4-5
		Под седлом	0-16	4-5
	3 - двустороннее управление	Над седлом	0-16	5
		Под седлом	0-16	5
G3/4	0 - нормально открытый	Над седлом	0-16	5
		Под седлом	0-16	5
	1 - нормально закрытый	Над седлом	0-16	4-5
		Под седлом	0-16	4
	2 - двустороннее управление N.C.	Над седлом	0-16	4-5
		Под седлом	0-16	4-5
	3 - двустороннее управление	Над седлом	0-16	5
		Под седлом	0-16	5
G1	0 - нормально открытый	Над седлом	0-16	5
		Под седлом	0-16	7
	1 - нормально закрытый	Над седлом	0-16	3-5
		Под седлом	0-9	3
	2 - двустороннее управление N.C.	Над седлом	0-16	3-7
		Под седлом	0-16	3-7
	3 - двустороннее управление	Под седлом	0-16	5
		Над седлом	0-16	5
G11/4	0 - нормально открытый	Над седлом	0-16	5
		Под седлом	0-16	7
	1 - нормально закрытый	Над седлом	0-16	3-5
		Под седлом	0-14	3
	2 - двустороннее управление N.C.	Под седлом	0-16	3-7
		Над седлом	0-16	3-7
	3 - двустороннее управление	Под седлом	0-16	5
		Над седлом	0-16	5
G11/2	0 - нормально открытый	Под седлом	0-16	5
		Над седлом	0-16	7
	1 - нормально закрытый	Под седлом	0-16	3-5
		Над седлом	0-12	3
	2 - двустороннее управление N.C.	Под седлом	0-16	3-7
		Над седлом	0-16	3-7
	3 - двустороннее управление	Под седлом	0-16	5
		Над седлом	0-16	5
G2	0 - нормально открытый	Под седлом	0-16	6
		Над седлом	0-16	7
	1 - нормально закрытый	Под седлом	0-16	5-6
		Над седлом	0-8	5
	2 - двустороннее управление N.C.	Под седлом	0-16	5-7
		Над седлом	0-16	5-7
	3 - двустороннее управление	Над седлом	0-16	5
		Под седлом	0-16	5

Версия 09.2025
Все права защищены

Основные размеры

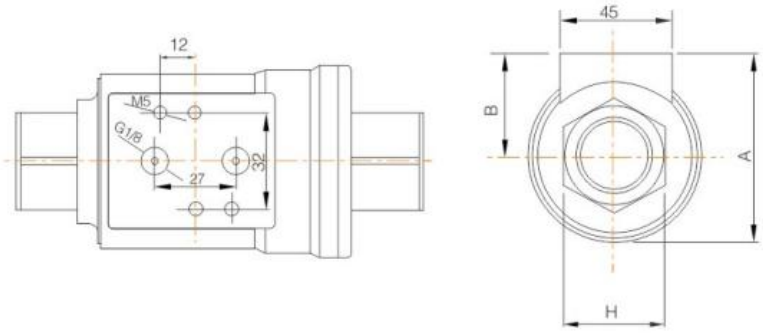

Типоразмер	Присоединительная резьба	A	øD	H	B	L	Вес, кг
DN10	G3/8	56	46	22	33	98	0,76
DN15	G1/2	61	52	26,5	35	112	0,94
DN20	G3/4	72	64	32	40	135	1,43
DN25	G1	78	69	41	43	143	1,85
DN32	G11/4	94	86	50	51	165	2,98
DN40	G11/2	104	96	56	56	180	3,66
DN50	G2	116	108	70	62	207	5,64

Все права защищены

ПК

Пережимной клапан расширенного спектра применений

Описание

- 2/2 нормально-открытый клапан;
- Идеальное решение для запирания потоков абразивных, сыпучих, жидких и других негомогенных сред;
- Уплотнение – силикон (полимеризованный платиной) до 220°C, каучук (на основе хлоропрена) до 80°C;
- Материал корпуса на выбор: полимер, алюминий, нержавеющая сталь;
- Условный проход от DN 10 до DN 40

Система обозначений

□ - □ - □ □ - □ - □

Серия

ПК	

DN

10	DN 10 мм
15	DN 15 мм
20	DN 20 мм
25	DN 25 мм
32	DN 32 мм
40	DN 40 мм

Материал мембраны

01	Силикон
02	Каучук

Материал крышек

50	Нержавеющая сталь
30	Алюминий
70	Полимер (POM)

Присоединение

ВР	Внутренняя резьба
Ф	Фланец
П	Приварное соединение
КЛ	Кламп

Материал корпуса

50	Нержавеющая сталь
30	Алюминий
70	Полимер (POM)

Пример заказа: Серия ПК, DN 25 мм, материал уплотнения – силикон, материал крышек – нержавеющая сталь, присоединение типа кламп, материал корпуса – нержавеющая сталь.
Код заказа: **ПК-25-01-50-КЛ-50**

Технические характеристики

Основные характеристики		
Функция		2/2 нормально-открытый
Рабочая среда		Абразивные, сыпучие, жидкие и другие негомогенные среды
Макс. рабочее давление среды, бар		6
Макс. рабочее давление управления, бар		8
Разница давлений, бар [1]		2
Материал уплотнений		Силикон, каучук
Рабочая температура, ^{0}C	Силикон	5…220
	Каучук	5…80
Материал корпуса и крышек		Полимер, алюминий, нержавеющая сталь
Тип управления		Пневматическое

[1] Разница давлений между напорной линией (подача среды) и управляющей (пневматический сигнал на закрытие/открытие) должна составлять 2 бара

Размеры

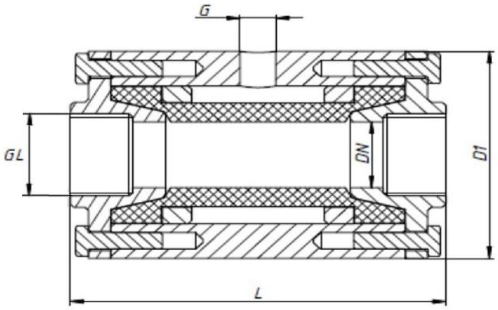

DN, мм	D1, мм	L, мм	GL	G
10	50	80	3/8"	1/8"
15	50	95	1/2"	1/8"
20	65	110	3/4"	1/4"
25	70	120	1"	1/4"
32	85	140	1 1/4"	1/4"
40	95	170	1 1/2"	1/4"

Версия 09.2025
Все права защищены

KMP

Пережимной клапан

Описание

- 2/2 нормально-открытый клапан;
- Предназначен для перекрывания потоков жидких, газообразных, пылевидных и твердых сред (гранулята), а также смесей веществ в трубных системах;
- Уплотнение – NBR (стойкий к абразиву), EPDM (подходит для контакта с пищевыми продуктами);
- Материал корпуса – полимер;
- Присоединения от G3/8 до G2

Система обозначений

□ - □ - □

Серия

KMP	

Типоразмер

10	Резьба G3/8
15	Резьба G1/2
20	Резьба G3/4
25	Резьба G1
32	Резьба G1 1/4
40	Резьба G1 1/2
50	Резьба G2

Материал мембраны

HNBR	Стойкий к абразиву NBR
EPDM	EPDM

Пример заказа: Серия KMP, резьба 1/2, 2/2 нормально-открытый, условный проход 15 мм, материал уплотнения – стойкий к абразиву HNBR, G резьба.
Код заказа: **KMP-15-HNBR**

Технические характеристики

Основные характеристики		
Функция		2/2 нормально-открытый
Рабочая среда		Жидкие, газообразные, пылевидные среды, гранулы
Рабочее давление среды, бар		4,0…5,5
Рабочее давление управления, бар		6,5…8,0
Разница давлений, бар [1]		2,5…3,5
Материал уплотнений		HNBR, EPDM
Рабочая температура, ^{0}C	HNBR	5…80
	EPDM	5…80
Материал корпуса		Пластик
Тип управления		Пневматическое

[1] "Минимальная разница давлений между напорной линией (подача среды) и управляющей (пневматический сигнал на закрытие/открытие) должна составлять не менее 2,5 бара и не превышать 3,5 бара."

Все права защищены

Размеры

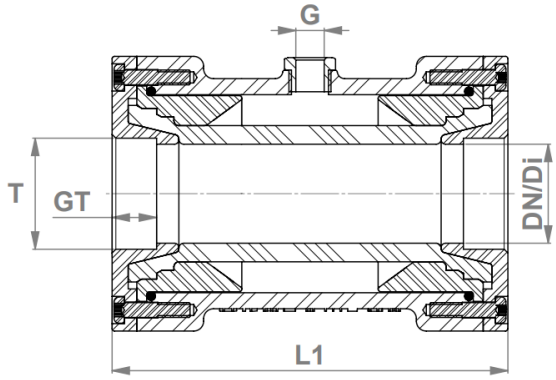

DN, мм	T	GT, мм	L1, мм	D1, мм	D2, мм	G
10	G 3/8	12	80	45	34	G 1/8
15	G 1/2	14	95	55	46	G 1/8
20	G 3/4	17	103	63	56	G 1/8
25	G 1	17	120	75	70	G 1/8
32	G1 1/4	18	135	98	90	G 1/4
40	G1 1/2	18	160	111	103	G 1/4
50	G 2	24	170	130	120	G 1/4

Версия 09.2025
Все права защищены

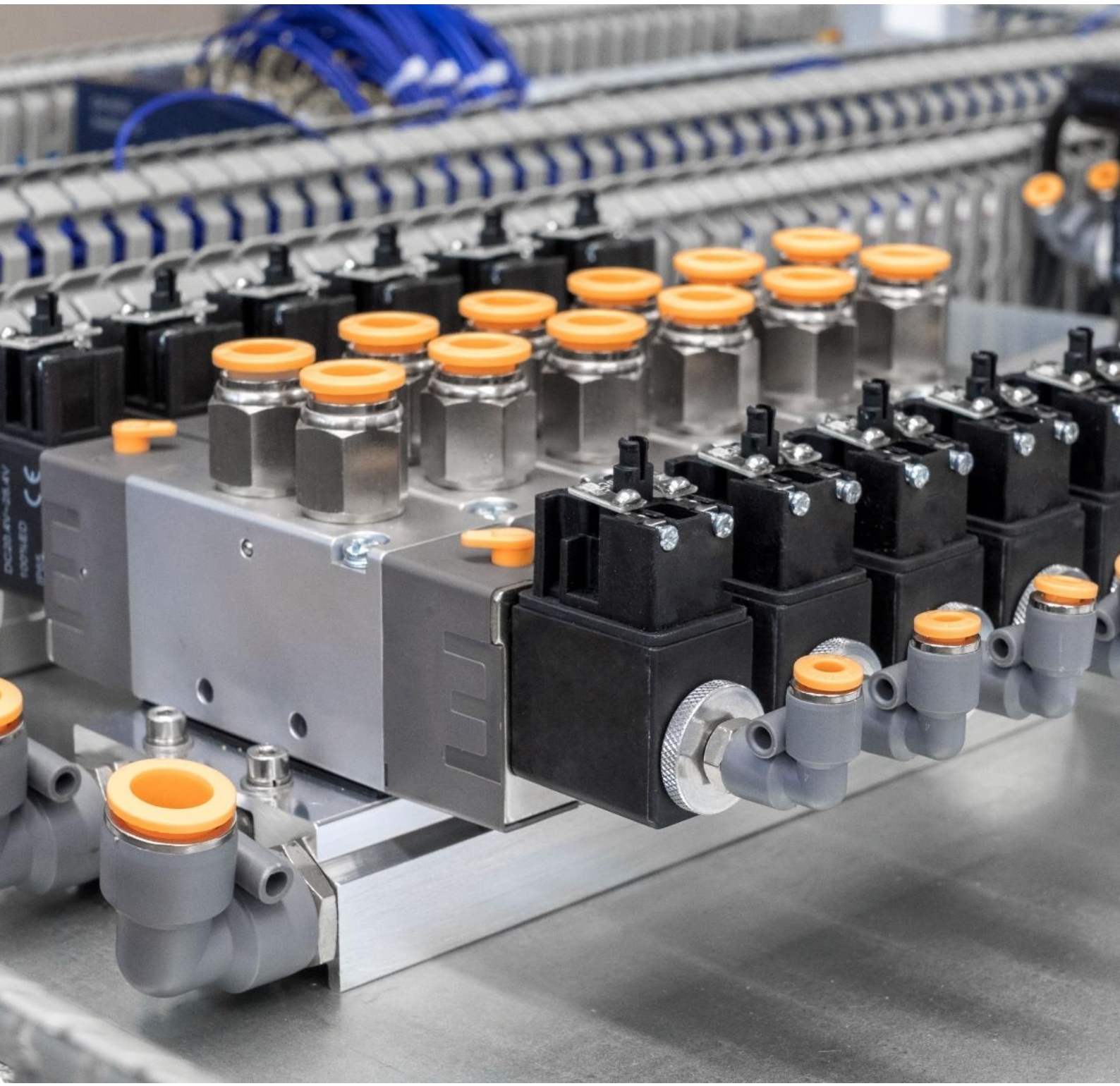

ПНЕВМОРАСПРЕДЕЛИТЕЛИ ДЛЯ ТРУБОПРОВОДНОЙ АРМАТУРЫ

3/2-5/2 конвертируемые распределители по стандарту NAMUR и специальные распределители SV, предназначенные для работы во взрывоопасных зонах.

04

Все права защищены
www.smarta.ru
8 (800) 550 3487
SMARTA

RV

Распределитель NAMUR с электромагнитным управлением (3/2)

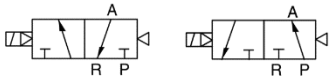

Система обозначений

[ ][ ][ ][ ][ ][ ] - [ ][ ][ ][ ][ ][ ] - [ ] - [ ]

Серия
RV

Пневматические каналы
3 3-хлинейный

Функция распределителя
2 2-х позиционный

Размер
2 Размер 2
3 Размер 3

Управление
1 Моностабильный

Нормальное положение
Нормально закрытый
H Нормально открытый

Пневматическое присоединение
08 Резьба G1/4
10 Резьба G3/8

Тип возврата
Q Пневматическая пружина

Тип возврата
M Стыковая поверхность NAMUR

Напряжение
E1 110 В переменного тока
E2 220 В переменного тока
E4 24 В постоянного тока
E5 12 В постоянного тока
E6 36 В переменного тока
E7 24 В переменного тока
E8 110 В постоянного тока
E9 48 В постоянного тока
E10 36 В постоянного тока

Электрическое подключение
Разъём DIN 43650 тип C
L Вставной разъем
F Заделанные провода
K Водонепроницаемый разъём DIN 43650 тип C

Электрический разъём (2)
Коричневый полупрозрачный
J Полупрозрачный
B Черный

Электромагнитная катушка
С катушкой
WX Без катушки

Кабель (1)
Кабель 0,3 м
0,6M Кабель 0,6 м
1M Кабель 1,0 м

(1) Данная опция только для подключения со вставным разъёмом

(2) Черный цвет доступен только для водонепроницаемого разъёма

Пример заказа: Распределитель NAMUR, 24 В постоянного тока, размер 2, 3/2, моностабильный, присоединение G1/4, DIN разъём.
Код заказа: **RV3221-08QME4**

Версия 09.2025
Все права защищены

Система обозначений

Серия
N Энергоэффективный

Размер
2 Размер 2
3 Размер 3

Конструкция
R Энергоэффективная катушка

Функция распределителя
2 2-х позиционный

Пневматические каналы
3 3-хлинейный

Управление
1 Моностабильный

Нормальное положение
Нормально закрытый
H Нормально открытый

Пневматическое присоединение
08 Резьба G1/4
10 Резьба G3/8

Тип возврата
Q Пневматическая пружина

Тип возврата
M Стыковая поверхность NAMUR

Напряжение (1)
WX Без катушки
E1 110 В перем. тока
E2 220 В перем. тока
E4 24 В пост. тока

Электрическое подключение
Разъём DIN 43650 тип C
L Вставной разъем
F Заделанные провода
K Водонепроницаемый разъём DIN 43650 тип C

Электрический разъем (2)
Коричневый полупрозрачный
J Полупрозрачный
B Черный

Электромагнитная катушка
С катушкой
WX Без катушки

Кабель (3)
Кабель 0,3 м
0,6M Кабель 0,6 м
1M Кабель 1,0 м

(1) Для размера 1 доступно только 24 В пост. тока.

(2) Черный цвет доступен только для водонепроницаемого разъёма.

(3) Данная опция только для подключения со вставным разъёмом и заделанными проводами.

Пример заказа: Распределитель NAMUR, размер 2, 3/2 нормально закрытый, присоединение G1/4, напряжение 24 В постоянного тока, DIN разъём. Код заказа: **N2R231-08QME4**

Характеристики

Модель		RV3…2…-08 N2R…-08	RV3…3…-08 N3R…-08	RV3…3…-10 N3R…-10
Размер		2	3	
Пневматическое присоединение	Питание	G1/4	G1/4	G3/8
	Выхлоп	G1/8	G1/4	G1/4
	Выходы	NAMUR		
Номинальный расход, л/мин	5/2	870	1 400	1 650
Рабочая среда		Фильтрованный сжатый воздух (40 мкм)		
Питание пилота		Внутреннее		
Тип возврата		Пневматический		
Рабочее давление, МПа		0,15 … 0,8		
Испытательное давление, МПа		1,2		
Рабочая температура, °C		-20 … +70 (без замерзания)		
Диапазон напряжения, %		-15 … +10		
Потребляемая мощность серия N	24 В DC	0,7 Вт		
	220 В AC	0,9 ВА		
	110 В AC	1,4 ВА		
Потребляемая мощность серия RV	DC	3 Вт		
	AC	4 ВА		
Класс изоляции		F		
Степень защиты		IP65 (DIN40050)		
Максимальная частота		5 циклов/с		
Время включения, с		<0,05		
Электрический разъём		Разъём DIN 43650 тип B		
Вес, г		203	295	

Все права защищены

Расходные характеристики

RV3221-08 / N2R231-08

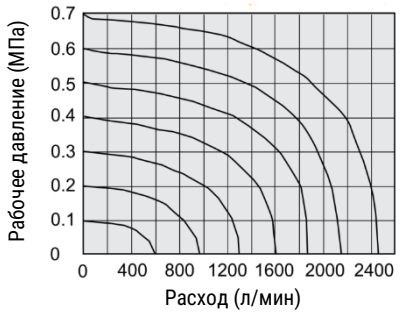

RV5231-08 / N2R231-08

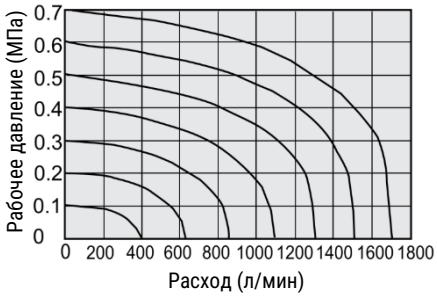

RV5231-10 / N2R231-10

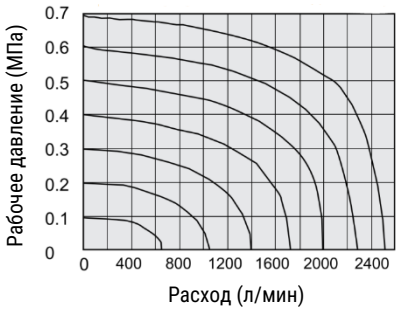

Конструкция

Нормально закрытый

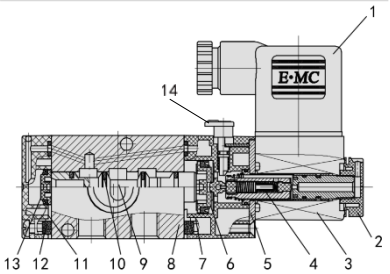

Нормально открытый

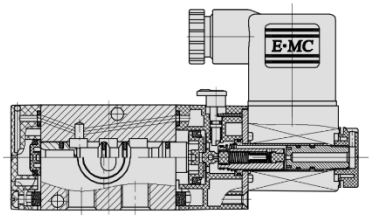

Поз.	Деталь	Материал
1	Разъём	Полимер
2	Гайка	Армированный полимер
3	Катушка	
4	Золотник пилотного клапана	Сталь + медь
5	Пластина	Углеродистая сталь
6	Поршень	Полимер
7	Седло пилотного клапана	Полимер
8	Корпус распределителя	Алюминиевый сплав
9	Золотник распределителя	Алюминиевый сплав
10	Уплотнительное кольцо	NBR
11	Задняя крышка	Полимер
12	Фильтр	Синтетический материал
13	Поршень	Полимер
14	Ручной дублёр	Полимер

Основные размеры

DIN разъём

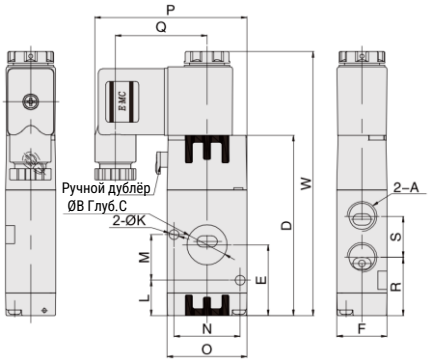

Кабель

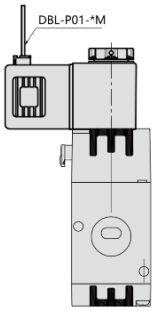

Провода с открытым концом

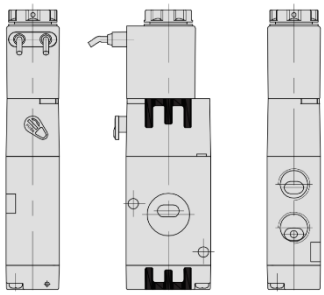

Модель	A	B	C	D	E	F	K	L	M	N	O	P	Q	R	S	W	W1
RV3221-08QM	G1/4	17,6	1,5	79	31	22	4,3	15,5	20	29	35	66,7	40,2	25,5	18	115,7	166,4
RV3231-08QM	G1/4	19,6	1,5	97,6	42,1	27	5,2	18,1	24	32	40	69,2	40,2	31,1	21	134,3	185,4
RV3231-10QM	G3/8	19,6	1,5	97,6	42,1	27	5,2	18,1	24	32	40	69,2	40,2	30,1	23	134,3	185,4

Примечание: Размеры распределителей с энергоэффективной катушкой совпадают

Версия 09.2025
Все права защищены

RV

Распределитель NAMUR с электромагнитным управлением (5/2; 5/3)

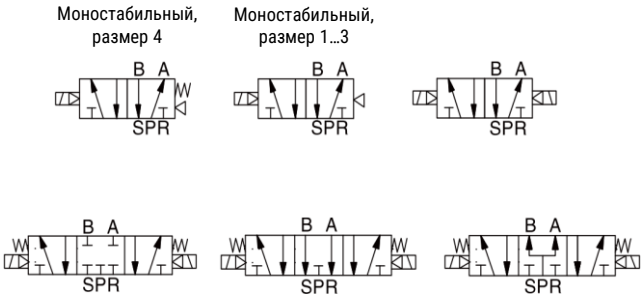

Система обозначений

Серия

RV	

Пневматические каналы

5	5-линейный

Функция распределителя

2	2-х позиционный
3	3-х позиционный

Размер

2	Размер 2
3	Размер 3

Управление

1	Моностабильный
2	Бистабильный

(1) **Центральная позиция**

C	Закрытый центр
P	Под давлением
E	На выхлоп

Пневматическое присоединение

06	Резьба G1/8
08	Резьба G1/4
10	Резьба G3/8

Тип возврата

Q	Пневматическая пружина

Тип корпуса

M	Стыковая поверхность NAMUR

Напряжение

E1	110 В переменного тока
E2	220 В переменного тока
E4	24 В постоянного тока
E5	12 В постоянного тока
E6	36 В переменного тока
E7	24 В переменного тока
E8	110 В постоянного тока
E9	48 В постоянного тока
E10	36 В постоянного тока

(2) **Электрическое подключение**

	Разъём DIN 43650 тип C
L	Вставной разъем
F	Заделанные провода
K	Водонепроницаемый разъём DIN 43650 тип C

(3) **Электрический разъём**

	Коричневый полупрозрачный
J	Полупрозрачный
B	Черный

Электромагнитная катушка

	С катушкой
WX	Без катушки

(4) **Кабель**

	Кабель 0,3 м
0,6M	Кабель 0,6 м
1M	Кабель 1,0 м

(1) Только для 5/3 распределителей.

(2) Водонепроницаемый DIN разъём только для размеров 2, 3, 4.

(3) Черный цвет доступен только для водонепроницаемого разъёма.

(4) Данная опция только для подключения со вставным разъёмом и заделанными проводами.

Пример заказа: Распределитель NAMUR, размер 3, 5/2, моностабильный, присоединение G1/4, пневматическая пружина, напряжение 24 В пост. тока, DIN разъём.
Код заказа: **RV5231-08QME4**

Все права защищены

Система обозначений

□□□□□□□ - □□□□□□ - □ - □

Серия

N	Энергоэффективный

Размер

2	Размер 2
3	Размер 3

Конструкция

R	Энергоэффективная катушка

Функция распределителя

2	2-х позиционный
3	3-х позиционный

Пневматические каналы

5	5-линейный

Управление

1	Моностабильный
2	Бистабильный

(1) **Центральная позиция**

C	Закрытый центр
P	Под давлением
E	На выхлоп

Пневматическое присоединение

06	Резьба G1/8
08	Резьба G1/4
10	Резьба G3/8

Тип возврата

Q	Пневматическая пружина

Тип корпуса

M	Стыковая поверхность NAMUR

Напряжение (2)

E1	110 В перем. тока
E2	220 В перем. тока
E4	24 В пост. тока

Электрическое подключение (3)

	Разъём DIN 43650 тип B/тип C
L	Вставной разъем
F	Заделанные провода
K	Водонепроницаемый разъём DIN 43650 тип C

Электрический разъём (4)

	Коричневый полупрозрачный
J	Полупрозрачный
B	Черный

Электромагнитная катушка

	С катушкой
WX	Без катушки

Кабель (5)

	Кабель 0,3 м
0,6M	Кабель 0,6 м
1M	Кабель 1,0 м

(1) Только для 5/3 распределителей.

(2) Для размера 1 доступно только 24 В пост. тока.

(3) Водонепроницаемый DIN разъём только для размеров 2, 3, 4.

(4) Черный цвет доступен только для водонепроницаемого разъёма.

(5) Только для подключения со вставным разъёмом и заделанными проводами.

Пример заказа: Распределитель NAMUR, размер 2, 5/2, моностабильный, присоединение G1/8, напряжение 24 В пост. тока, DIN разъём.
Код заказа: **N2R251-06QME4**

Характеристики

Модель		RV5…2…-06 N2R…-06	RV5…2…-08 N2R…-08	RV5…3…-08 N3R…-08	RV5…3…-10 N3R…-10
Размер		2		3	
Пневматическое присоединение	Питание	G1/8	G1/4	G1/4	G3/8
	Выхлоп	G1/8	G1/8	G1/4	G1/4
	Выходы	NAMUR			
Номинальный расход, л/мин	5/2	770	870	1 400	1 650
	5/3	650	660	980	980
Рабочая среда		Фильтрованный сжатый воздух (40 мкм)			
Питание пилота		Внутреннее			
Тип возврата		Пневматический			
Рабочее давление, МПа		0,15 … 0,8			
Испытательное давление, МПа		1,2			
Рабочая температура, °C		-20 … +70 (без замерзания)			
Диапазон напряжения, %		-15 … +10			
Потребляемая мощность серия N	24 В DC	0,7 Вт			
	220 В AC	0,9 ВА			
	110 В AC	1,4 ВА			
Потребляемая мощность серия RV	DC	3 Вт			
	AC	4 ВА			
Класс изоляции		F			
Степень защиты		IP65 (DIN40050)			
Максимальная частота	5/2	5 циклов/с			
	5/3	3 цикла/с			
Время включения, с		<0,05			
Электрический разъём		Разъём DIN 43650 тип B			
Вес, г	5/2 моност.	208		300	
	5/2 бист.	306		409	
	5/3	349		459	

SMARTA
www.smarta.ru
8 (800) 550 3487
Версия 09.2025
Все права защищены

Конструкция

Моностабильный распределитель

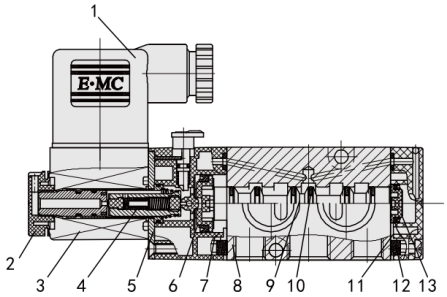

Бистабильный распределитель

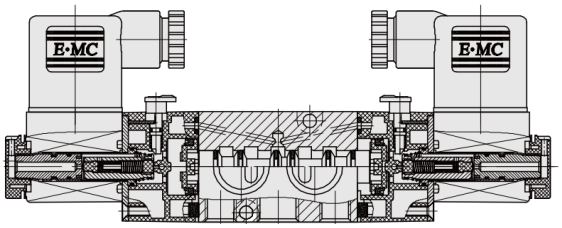

5/3 распределитель

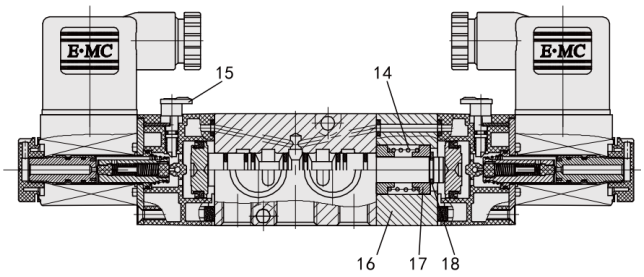

Поз.	Деталь	Материал
1	Разъём	Полимер
2	Гайка	Армированный полимер
3	Электромагнитная катушка	
4	Золотник пилотного клапана	Сталь + медь
5	Пластина	Углеродистая сталь
6	Поршень	Полимер
7	Седло пилотного клапана	Полимер
8	Корпус распределителя	Алюминиевый сплав
9	Золотник распределителя	Алюминиевый сплав
10	Уплотнительное кольцо	NBR
11	Задняя крышка	Полимер
12	Фильтр	Синтетический материал
13	Поршень	Полимер
14	Пружина	Нержавеющая сталь
15	Ручной дублер	Полимер
16	Вставка корпуса	Алюминиевый сплав
17	Держатель пружины	Алюминиевый сплав
18	Кольцо	Сталь

Расходные характеристики

RV5221-06 / N2R251-06

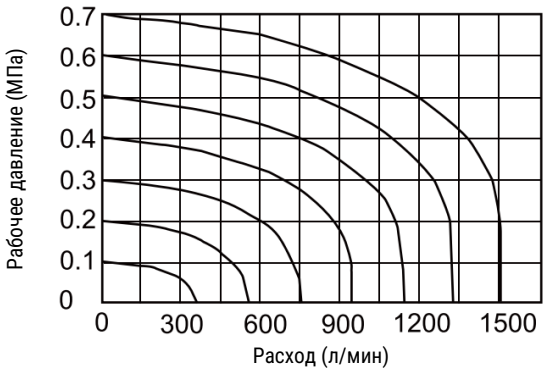

RV5221-08 / N2R251-08

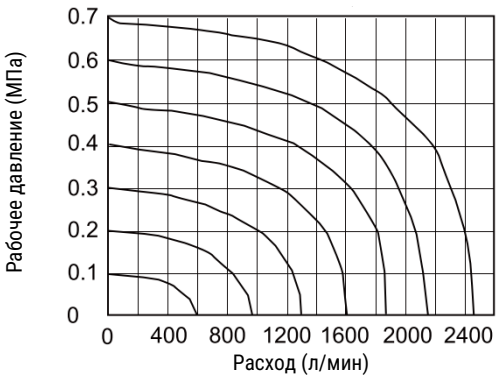

RV5231-08 / N3R251-08

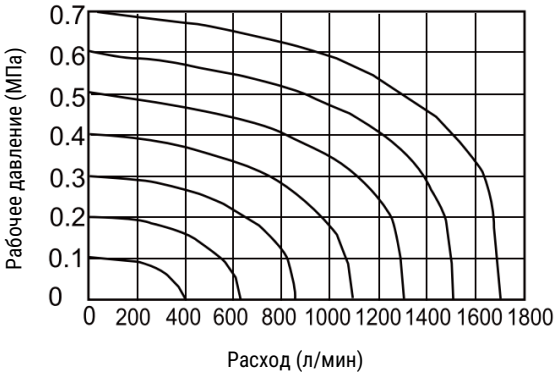

RV5231-10 / N3R251-10

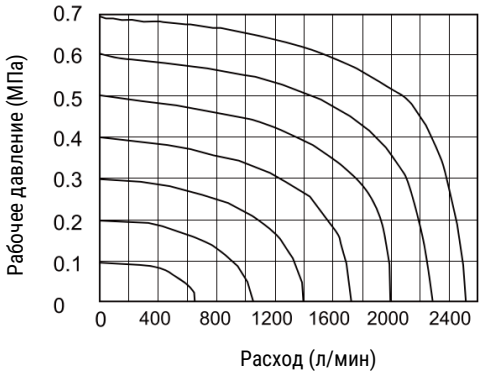

Все права защищены

Основные размеры

Моностабильный распределитель

DIN разъём

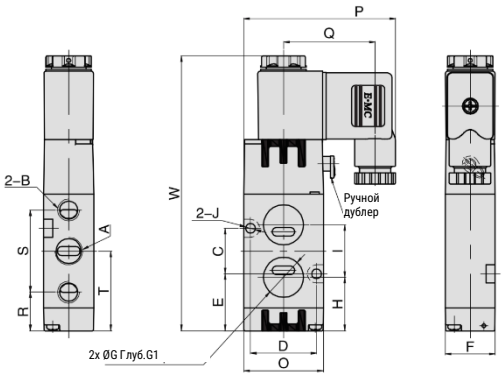

Вставной разъём

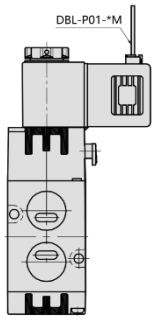

Провода с открытым концом

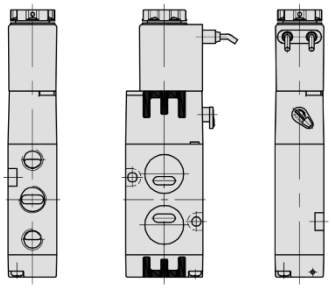

Модель	A	B	C	D	E	F	G	G1	H	I	J	O	P	Q	R	S	T	W
RV5221-08QM	G1/4	G1/8	20	29	25	22	17,6	1,5	23,5	23	4,3	35	66,7	40,2	17	36	35	120,7
RV5231-08QM	G1/4	G1/4	24	32	32,1	27	19,6	1,5	32,1	24	5,2	40	69,2	40,2	21,6	45	44,1	139,3
RV5231-10QM	G3/8	G1/4	24	32	32,1	27	19,6	1,5	32,1	24	5,2	40	69,2	40,2	21,6	45	44,1	139,3

Примечание: Размеры распределителей с энергоэффективной катушкой совпадают

Бистабильный распределитель

DIN разъём

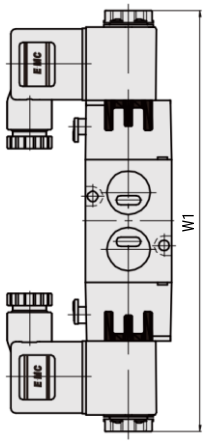

Заделанные провода

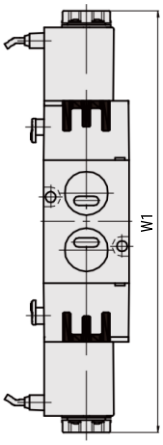

Модель	W1
RV5222-08M	171,4
RV5232-08M	190,4
RV5232-10M	190,4

Версия 09.2025
Все права защищены

Данные для заказа – 3/2 распределители RV Namur

Внимание! При заказе распределителей в комплекте с электромагнитными катушками, замена катушек на другое напряжение невозможна. Если при эксплуатации распределителей может потребоваться переход на другое рабочее напряжение, необходимо заказывать распределители без катушек и катушки отдельно.

Функция		Питание пилотов	Тип возврата	Размер	Пневматическое присоединение			Напряжение	Номер для заказа	Код заказа
					Канал 1	Каналы 2, 4	Каналы 3, 5			
3/2 Нормально закрытый		Внутреннее	Пневматический	2	G1/4	Стыковая поверхность NAMUR	G1/4	24 В пост. тока	30003592	RV3221-08QME4
								110 В перем. тока	30003589	RV3221-08QME1
								220 В перем. тока	30003590	RV3221-08QME2
				3	G1/4		G1/4	24 В пост. тока	30003602	RV3231-08QME4
								110 В перем. тока	30003599	RV3231-08QME1
								220 В перем. тока	30003600	RV3231-08QME2
					G3/8		G3/8	24 В пост. тока	30003612	RV3231-10QME4
								110 В перем. тока	30003609	RV3231-10QME1
								220 В перем. тока	30003610	RV3231-10QME2

Данные для заказа – 5/2 распределители RV Namur

Функция		Питание пилотов	Тип возврата	Размер	Пневматическое присоединение			Напряжение	Номер для заказа	Код заказа
					Каналы 1, 2, 4		Каналы 3, 5			
5/2 Моностабильный		Внутреннее	Пневматический	2	G1/8	Стыковая поверхность NAMUR	G1/8	24 В пост. тока	30003742	RV5221-06QME4
								110 В перем. тока	30003739	RV5221-06QME1
								220 В перем. тока	30003740	RV5221-06QME2
					G1/4		G1/8	24 В пост. тока	30003752	RV5221-08QME4
								110 В перем. тока	30003749	RV5221-08QME1
								220 В перем. тока	30003750	RV5221-08QME2
				3	G1/4		G1/4	24 В пост. тока	30003762	RV5231-08QME4
								110 В перем. тока	30003759	RV5231-08QME1
								220 В перем. тока	30003760	RV5231-08QME2
					G3/8		G1/4	24 В пост. тока	30003772	RV5231-10QME4
								110 В перем. тока	30003769	RV5231-10QME1
								220 В перем. тока	30003770	RV5231-10QME2

Функция		Питание пилотов	Тип возврата	Размер	Пневматическое присоединение			Напряжение	Номер для заказа	Код заказа
					Каналы 1, 2, 4		Каналы 3, 5			
5/2 Бистабильный		Внутреннее	Пневматический	2	G1/8	Стыковая поверхность NAMUR	G1/8	24 В пост. тока	30003822	RV5222-06ME4
								110 В перем. тока	30003819	RV5222-06ME1
								220 В перем. тока	30003820	RV5222-06ME2
					G1/4		G1/8	24 В пост. тока	30003832	RV5222-08ME4
								110 В перем. тока	30003829	RV5222-08ME1
								220 В перем. тока	30003830	RV5222-08ME2
				3	G1/4		G1/4	24 В пост. тока	30003842	RV5232-08ME4
								110 В перем. тока	30003839	RV5232-08ME1
								220 В перем. тока	30003840	RV5232-08ME2
					G3/8		G1/4	24 В пост. тока	30003852	RV5232-10ME4
								110 В перем. тока	30003849	RV5232-10ME1
								220 В перем. тока	30003850	RV5232-10ME2

Все права защищены

V

Распределитель NAMUR с электроуправлением универсальный (3/2; 5/2)

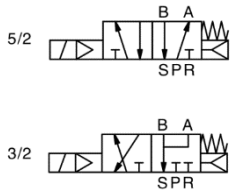

Система обозначений

				-										-	

Серия
V Универсальный

Пневматические каналы
5232 Универсальный распределитель 3/2 или 5/2

Размер
3 Размер 3

Управление
1 Моностабильный

Пневматическое присоединение
08 G1/4

Тип корпуса
M Стыковая поверхность NAMUR

Выхлоп пилотов
R Внешний
G Внутренний

Тип катушки
Стандартная

Напряжение
E1 110 В перем. тока
E2 220 В перем. тока
E4 24 В пост. тока
E5 12 В пост. тока
E6 36 В перем. тока
E7 24 В перем. тока
E8 110 В пост. тока
E9 48 В пост. тока
E10 36 В пост. тока

Электрическое подключение
Разъём DIN 43650 тип C
F Заделанные провода

Электрический разъём
Коричневый полупрозрачный
J Бесцветный

Цвет корпуса
Черный

Тип резьбы
G
T NPT*

* Резьба NPT по запросу

Пример заказа: Универсальный распределитель серии V, стыковая поверхность NAMUR, размер 3, моностабильный, резьба1/4, внешний выхлоп пилота, напряжение 220 В перем. тока, кабель со свободным концом, черный корпус, G резьба.
Код заказа: **V523231-08MRE2**

Способы монтажа

5/2 распределитель

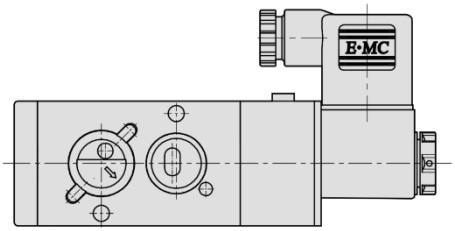

3/2 распределитель

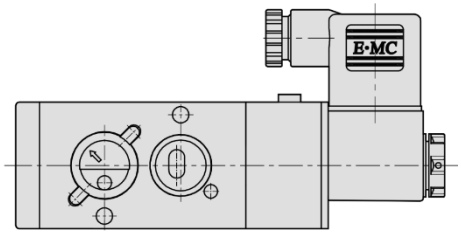

Версия 09.2025
Все права защищены

Характеристики

Модель		V523231-08MR	V523231-08MG
Присоединительная резьба		G1/4	
Рабочая среда		Фильтрованный сжатый воздух (40 мкм)	
Тип действия		Пилот	
Номинальный расход, л/мин	5/2	1830	
	3/2	1090	
Рабочее давление, МПа		0,15...0,8	
Испытательное давление, МПа		1,2	
Рабочая температура, °C		-5...+60 (без замерзания)	
Диапазон напряжения, %		-15...+10	
Потребляемая мощность, Вт	DC	3,0	
	AC	4,0	
Класс изоляции		F	
Степень защиты		IP65 (DIN40050)	
Максимальная частота		5 циклов/с	
Время включения, с		<0,05	
Комплект поставки		Уплотнительное кольцо (20x16); пластина для установки; винты для монтажа (2 шт. M5x30)	
Электрический разъём		Разъём DIN 43650 тип B	
Вес, г		340	460

Конструкция

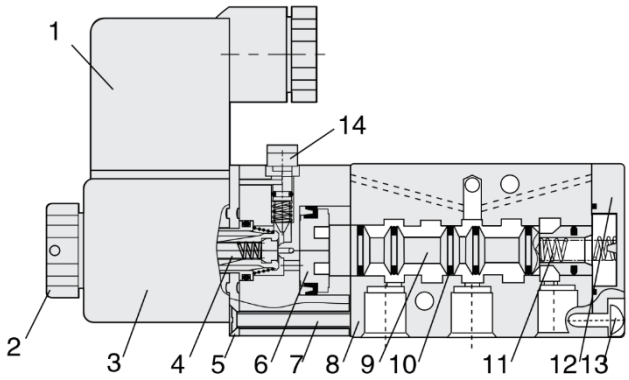

Поз.	Деталь	Материал
1	Разъём	Полимер
2	Гайка	Армированный полимер
3	Катушка	
4	Золотник пилотного клапана	Железо + медь + нержавеющая сталь
5	Пластина	Углеродистая сталь
6	Поршень	Полимер
7	Винт	Углеродистая сталь
8	Корпус распределителя	Алюминиевый сплав
9	Золотник распределителя	Алюминиевый сплав
10	Уплотнительное кольцо	HNBR
11	Пружина	Нержавеющая сталь
12	Задняя крышка	Цинковый сплав
13	Винт	Углеродистая сталь
14	Ручной дублёр	Полимер

Основные размеры

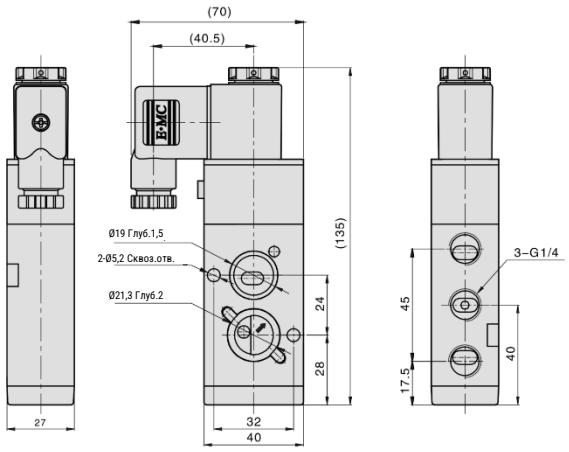

Все права защищены

SV-A

Распределители прямого действия взрывозащищенные

Описание

- Специальные распределители SV предназначены для автоматизации процессов во взрывоопасных зонах, где они используются для управления трубопроводной арматурой;
- Их прочная конструкция и высокая коррозионная стойкость делают эти распределители подходящими для использования на открытом воздухе в жёстких условиях окружающей среды;
- Распределители прямого действия обеспечивают наибольшую надежность работы системы

Конструкция

- Корпус катушки выполнен из алюминиевого сплава или нержавеющей стали AISI 316, что соответствует требованиям IECEx и IP67.
- Катушка, соединения, клеммы встроены или залиты эпоксидной смолой в прочном корпусе, что обеспечивает безотказную работу катушки, отсутствие короткого замыкания при высокой температуре, влажности или при сильной вибрации.
- Система с «разгруженным золотником» позволяет уменьшить размеры катушки и уменьшить потребляемую мощность.

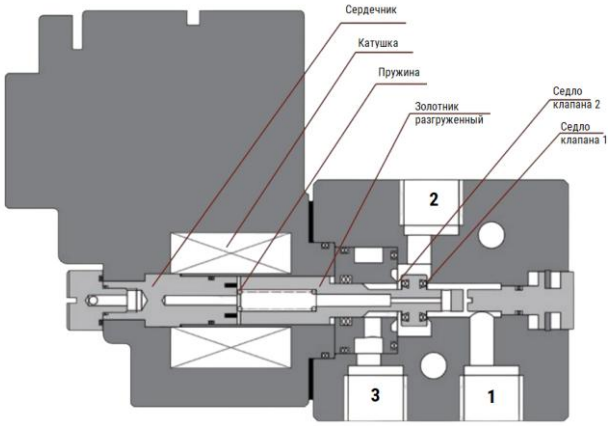

Распределители взрывозащищенные Ex d

Взрывозащищенный Ex d распределитель может быть дополнен цепью защиты в соответствии с требованиями эксплуатирующей организации.
Пожалуйста, обратите внимание, требуемую цепь защиты необходимо указать до размещения заказа.

Принципиальная схема	Код	Электрическая схема	Функция
			Без цепи защиты
Защита VDR	R		Варистор для защиты источника питания и выключателя от пикового перенапряжения
Защита DIODES	D		Диод для защиты от пика перенапряжения при выключении
Защита TRANSIL	S		Супрессор (TRANSIL) для обеспечения блокировки входного и выходного перенапряжения

Версия 09.2025
Все права защищены

Система обозначений

□ - □ - □□□ - □□ - □□ - □□□ - □ - □

Серия
SV

Серия
A...Z Номер серии

Тип клапана
D Прямого действия

Функция распределителя
32 3/2 распределитель

Управление
1 Моностабильный

Присоединительная поверхность
F Стандарт Namur
P In-line (Трубного монтажа)

Пневматическое присоединение
G14 G1/4
N14 NPT 1/4

Материал распределителя
Алюминиевый
SS Нерж. сталь AISI316

Окружающая температура
T40 -40°C
T60 -60°C

Материал корпуса катушки
C3 Алюминиевый
C4 Нерж. сталь AISI316

Электрическое подключение
Нет
C Разъем с кабельным вводом NPT 1/2"
H Разъем с кабельным вводом M20x1,5

Цепь защиты
Без цепи защиты
R Варистор для защиты источника питания и выключателя от пикового перенапряжения
D Диод для защиты от пика перенапряжения при выключении
S Супрессор (TRANSIL) для обеспечения блокировки входного и выходного перенапряжения.

Рабочее напряжение
12 - 240 V AC/V DC

Тип взрывозащиты
Exd Exd

(1) Данная версия распределителя одновременно имеет присоединение по стандарту Namur и In-line (Трубного монтажа).

Пример заказа: серия SV, тип A, прямого действия, 3/2 пневматическая схема, моностабильный, стыковая поверхность NAMUR, G1/4, алюминиевый корпус, -40 °C, алюминиевая катушка, электрическое подключение M20X1,5, без защиты электрической цепи, напряжение питания 24В пост тока, разъем M20X1,5, тип взрывозащиты Exd.
Код заказа: **SV-A-D321-FG14-T40-C3H-24VDC-EXD**

Распределители прямого действия SV-A-D321-***-T40-Exd

Основные характеристики распределителя	
Материал корпуса	Алюминиевый сплав с эпоксидным покрытием / Нержавеющая сталь 316
Материал катушки	Алюминиевый сплав с эпоксидным покрытием / Нержавеющая сталь 316
Материал уплотнений	NBR
Материал винтов	Нержавеющая сталь 316
Расходная характеристика (проход), л/мин	420
Резьба	G1/4 (по запросу 1/4NPT)
(1) Рабочая среда, бар	Сжатый воздух или иные инертные газы согласно ISO 8573-1:2010 [7:X:4]; 0...12
Функция	3/2 прямого действия, пружинный возврат
Рабочее напряжение	24/110/220VDC±10%, 3.5W / 24/110/220VAC±10%, 4VA
Рабочая температура, °C	-40...+60
Резьба кабельного ввода	M20X1,5 (по запросу 1/2NPT)
Категория взрывозащиты	1Ex db h IIC T6 Gb X/Ex tb h IIIC T85°C Db X (Class I Zone 1)

Распределители прямого действия SV-A-D321-***-T60-Exd

Основные характеристики распределителя	
Материал корпуса	Алюминиевый сплав с эпоксидным покрытием / Нержавеющая сталь 316
Материал катушки	Алюминиевый сплав с эпоксидным покрытием / Нержавеющая сталь 316
Материал уплотнений	LNBR
Материал винтов	Нержавеющая сталь 316
Расходная характеристика (проход), л/мин	420 л/мин
Резьба	G1/4 (по запросу 1/4NPT)
(1) Рабочая среда, бар	Сжатый воздух или иные инертные газы согласно ISO 8573-1:2010 [7:X:4]; 0...12
Функция	3/2 прямого действия, пружинный возврат
Рабочее напряжение	24/110/220VDC±10%, 5,4W / 24/110/220VAC±10%, 5,5VA
Рабочая температура, °C	-60...+60
Резьба кабельного ввода	M20X1,5 (по запросу 1/2NPT)
Категория взрывозащиты	1Ex db h IIC T6 Gb X/Ex tb h IIIC T85°C Db X (Class I Zone 1)

(1) Точка росы рабочей среды должна быть не выше температуры окружающей среды

Все права защищены

Основные размеры

In-line

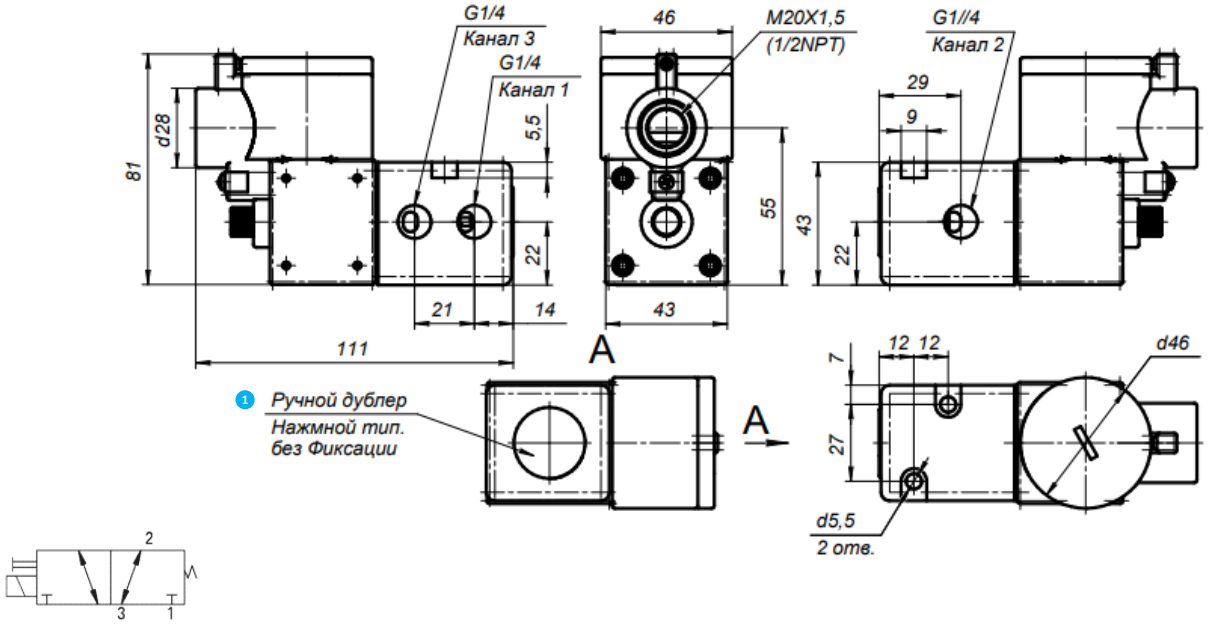

Namur

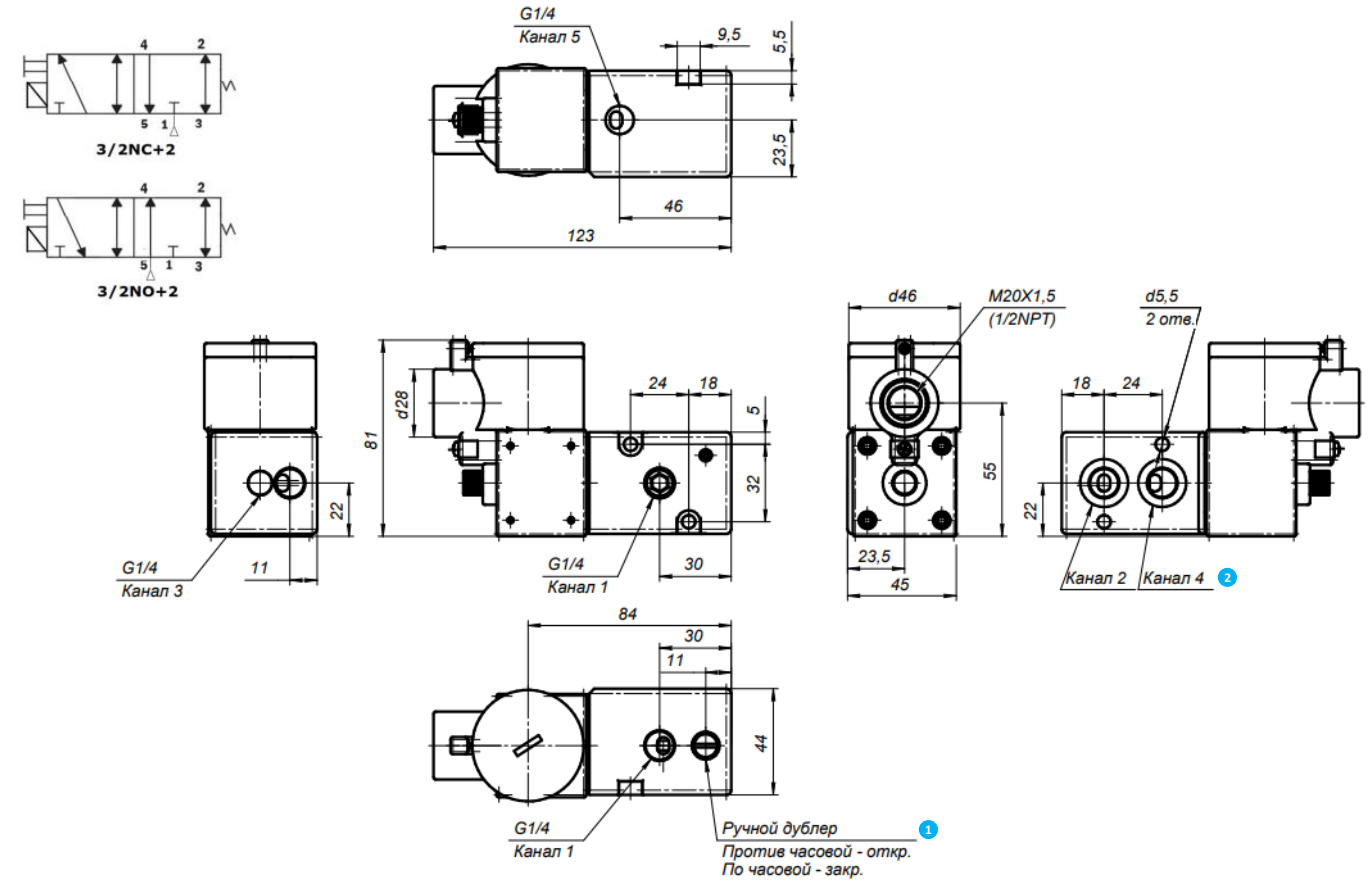

1 По умолчанию распределители со встроенным ручным дублером. По запросу доступны распределители без дублера.

2 Каналы 2 и 4 имеют резьбу и могут использоваться для трубного монтажа

Версия 09.2025
Все права защищены

EX d

Распределители взрывозащищенные

Распределители взрывозащищенные Ex d

Взрывозащищенный Ex d распределитель может быть дополнен цепью защиты в соответствии с требованиями эксплуатирующей организации.
Пожалуйста, обратите внимание, требуемую цепь защиты необходимо указать до размещения заказа.

Принципиальная схема	Код	Электрическая схема	Функция
			Без цепи защиты
Защита VDR	R	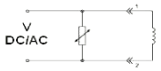	Варистор для защиты источника питания и выключателя от пикового перенапряжения
Защита DIODES	D	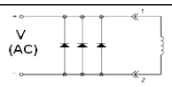	Диод для защиты от пика перенапряжения при выключении
Защита TRANSIL	S	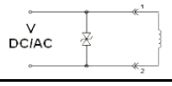	Супрессор (TRANSIL) для обеспечения блокировки входного и выходного перенапряжения

Данные для заказа

Номер для заказа	Материал корпуса	Материал катушки	Тип присоединения	Напряжение	Температура	Код заказа
30046204	Ал. спл.	Ал. спл.	In-line	24VDC	-60C	SV-A-D321-PG14-T60-C3H-24VDC-Exd
30046205	Ал. спл.	Ал. спл.	In-line	24VDC	-40C	SV-A-D321-PG14-T40-C3H-24VDC-Exd
30046206	Ал. спл.	Ал. спл.	Namur	24VDC	-60C	SV-A-D321-FG14-T60-C3H-24VDC-Exd
30046207	Ал. спл.	Ал. спл.	Namur	24VDC	-40C	SV-A-D321-FG14-T40-C3H-24VDC-Exd
30046208	Нерж. ст.	Ал. спл.	In-line	24VDC	-60C	SV-A-D321-PG14-SST60-C3H-24VDC-Exd
30046209	Нерж. ст.	Ал. спл.	In-line	24VDC	-40C	SV-A-D321-PG14-SST40-C3H-24VDC-Exd
30046210	Нерж. ст.	Ал. спл.	Namur	24VDC	-60C	SV-A-D321-FG14-SST60-C3H-24VDC-Exd
30046211	Нерж. ст.	Ал. спл.	Namur	24VDC	-40C	SV-A-D321-FG14-SST40-C3H-24VDC-Exd
30046212	Нерж. ст.	Нерж. ст.	In-line	24VDC	-60C	SV-A-D321-PG14-SST60-C4H-24VDC-Exd
30046213	Нерж. ст.	Нерж. ст.	In-line	24VDC	-40C	SV-A-D321-PG14-SST40-C4H-24VDC-Exd
30046214	Нерж. ст.	Нерж. ст.	Namur	24VDC	-60C	SV-A-D321-FG14-SST60-C4H-24VDC-Exd
30046215	Нерж. ст.	Нерж. ст.	Namur	24VDC	-40C	SV-A-D321-FG14-SST40-C4H-24VDC-Exd
30046216	Ал. спл.	Ал. спл.	In-line	220VAC	-60C	SV-A-D321-PG14-T60-C3H-220VAC-Exd
30046217	Ал. спл.	Ал. спл.	In-line	220VAC	-40C	SV-A-D321-PG14-T40-C3H-220VAC-Exd
30046218	Ал. спл.	Ал. спл.	Namur	220VAC	-60C	SV-A-D321-FG14-T60-C3H-220VAC-Exd
30046219	Ал. спл.	Ал. спл.	Namur	220VAC	-40C	SV-A-D321-FG14-T40-C3H-220VAC-Exd
30046220	Нерж. ст.	Ал. спл.	In-line	220VAC	-60C	SV-A-D321-PG14-SST60-C3H-220VAC-Exd
30046221	Нерж. ст.	Ал. спл.	In-line	220VAC	-40C	SV-A-D321-PG14-SST40-C3H-220VAC-Exd
30046222	Нерж. ст.	Ал. спл.	Namur	220VAC	-60C	SV-A-D321-FG14-SST60-C3H-220VAC-Exd
30046223	Нерж. ст.	Ал. спл.	Namur	220VAC	-40C	SV-A-D321-FG14-SST40-C3H-220VAC-Exd
30046224	Нерж. ст.	Нерж. ст.	In-line	220VAC	-60C	SV-A-D321-PG14-SST60-C4H-220VAC-Exd
30046225	Нерж. ст.	Нерж. ст.	In-line	220VAC	-40C	SV-A-D321-PG14-SST40-C4H-220VAC-Exd
30046226	Нерж. ст.	Нерж. ст.	Namur	220VAC	-60C	SV-A-D321-FG14-SST60-C4H-220VAC-Exd
30046227	Нерж. ст.	Нерж. ст.	Namur	220VAC	-40C	SV-A-D321-FG14-SST40-C4H-220VAC-Exd

Все права защищены

SV-A

Распределители пилотного действия взрывозащищенные

Описание

Специальные распределители SV предназначены для автоматизации процессов во взрывоопасных зонах, где они используются для управления трубопроводной арматурой.
Их прочная конструкция и высокая коррозионная стойкость делают эти распределители подходящими для использования на открытом воздухе в жёстких условиях окружающей среды.

Конструкция

1. Корпус катушки выполнен из алюминиевого сплава или нержавеющей стали AISI 316, что соответствует требованиям IECEx и IP67.
2. Катушка, соединения, клеммы встроены или залиты эпоксидной смолой в прочном корпусе, что обеспечивает безотказную работу катушки, отсутствие короткого замыкания при высокой температуре, влажности или при сильной вибрации.
3. За счет использования плунжера большого сечения и сердечника якоря, мощность катушки может быть в пределах 0,4 Вт, что соответствует требованиям низкого энергопотребления искробезопасного исполнения (Ex ia) для работы в зонах 0 и 1.
4. Клапан с CNOMO интерфейсом может быть использован для управления различными пневматическими клапанами в качестве пилотного клапана.
5. Дополнительная пластина Namur позволяет легко реализовать 5/2 – 3/2 конвертируемую функцию в одном распределителе.
6. Картриджная конструкция позволяет обеспечить долгий срок службы и подходит для использования при низких температурах окружающей среды.
7. Герметичная конструкция торцевой крышки. Внешние дыхательные отверстия соединены с выхлопными каналами 3 и 5, эффективно предотвращая попадание жидкости, пыли и других загрязнений в корпус клапана.

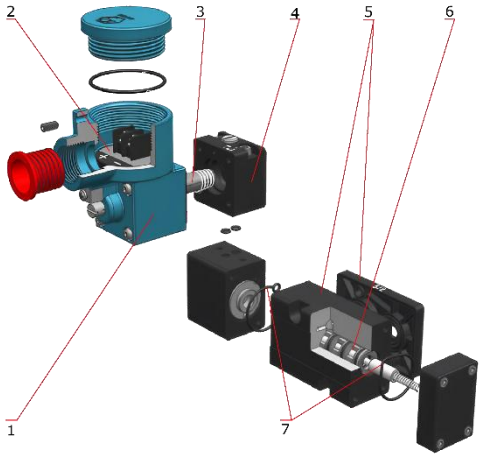

Принцип работы

Катушка обесточена

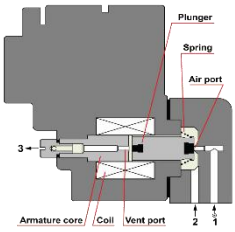

Когда катушка обесточена, электромагнитная сила отсутствует, пружина на плунжере возвращает его на свое место, блокируя канал 1 и открывает вентиляционный канал 3, который позволяет воздуху из канала 2 выходить в атмосферу.

Катушка под напряжением

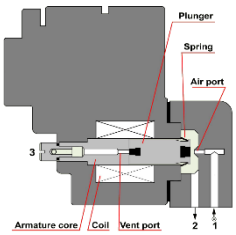

При подаче напряжения, катушка соленоида создает электромагнитную силу, втягивая плунжер в сердечник якоря. Плунжер открывает проход сжатого воздуха из канала 1 в канал 2, а выхлопной канал 3 заблокирован.

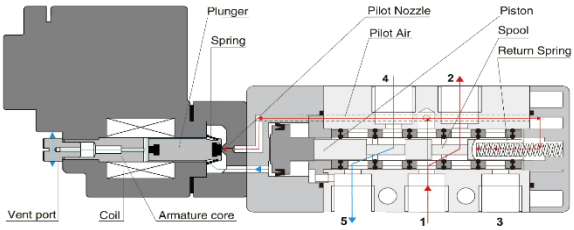

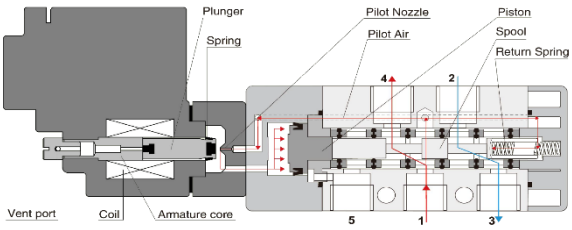

Версия 09.2025
Все права защищены

Система обозначений

□ - □ - □□□ - □□□ - □□ - □□□ - □ - □

Серия

SV	

Серия

A...Z	Номер серии

Тип клапана

D	Прямого действия
P	Пилотного действия
HP	Пилотного действия High Performance

Функция распределителя

32	3/2 распределитель
52	5/2 распределитель
52C	5/2 - 3/2 распределитель
53	5/3 распределитель

Управление

1	Моностабильный
2	Бистабильный

Присоединительная поверхность

F	Стандарт Namur
P	In-line (Трубного монтажа)
Q	Стандарт Cnomo

Пневматическое присоединение

G14	G1/4
G12	G1/2
N14	NPT 1/4
N12	NPT 1/2

Интерфейс управления пилотным клапаном

	Нет
P	Пневматический
P1	CNOMO, 15 мм
P2	CNOMO, 30 мм

Материал распределителя

	Алюминиевый
SS	Нерж. сталь AISI316

Окружающая температура

	-5°C
T20	-20°C
T40	-40°C
T53	-53°C
T60	-60°C

Тип катушки

	Отсутствует
C3	Пилотный клапан, 30 мм (алюминий)
C4	Пилотный клапан, 30 мм (SS316)

Электрическое подключение

	Нет
C	Разъем с кабельным вводом NPT 1/2"
H	Разъем с кабельным вводом M20x1,5

Цепь защиты

	Без цепи защиты
R	Варистор для защиты источника питания и выключателя от пикового перенапряжения
D	Диод для защиты от пика перенапряжения при выключении
S	Супрессор (transil) для обеспечения блокировки входного и выходного перенапряжения.
F	Адаптер полевой шины

Рабочее напряжение

12 - 240 V AC/V DC

Тип взрывозащиты

Exd	Exd
Exia	Exia

Пример заказа: серия SV, тип A, пилотного действия, 5/2+3/2 пневматическая схема, моностабильный, стыковая поверхность NAMUR, G1/4, пневмовозврат, тип пилотного клапана CNOMO, алюминиевый корпус, -40 °C, алюминиевый пилотный клапан, электрическое подключение M20X1,5, без защиты электрической цепи, напряжение питания 24В пост тока, DIN разъем, внутреннее питание пилотов, тип взрывозащиты Exd.
Код заказа: **SV-A-P52C1-FG14P2-T40-C3H-24V-EXD**

Все права защищены

Распределители прямого действия SV-A-D321-***-T40-Exd

Основные характеристики распределителя	
Материал корпуса	Алюминиевый сплав с эпоксидным покрытием / Нержавеющая сталь 316
Материал уплотнений	NBR
Материал винтов	Нержавеющая сталь
Расходная характеристика (проход)	71 л/мин
[1] Рабочая среда, бар	Сжатый воздух согласно ISO 8573-1:2010 [7:X:4]; 0…8
Функция	3/2 прямого действия, пружинный возврат, НЗ
Рабочее напряжение	24V DC - 3,5 Вт 220V AC (50 HZ) – 4 VA
Степень защиты	IP66/67
Рабочая температура, °C	-40…+60
Категория взрывозащиты	1Ex db h IIC T6 Gb X/Ex tb h IIIC T85°C Db X (Class I Zone 1)

Основные размеры

Присоединение: CNOMO-30

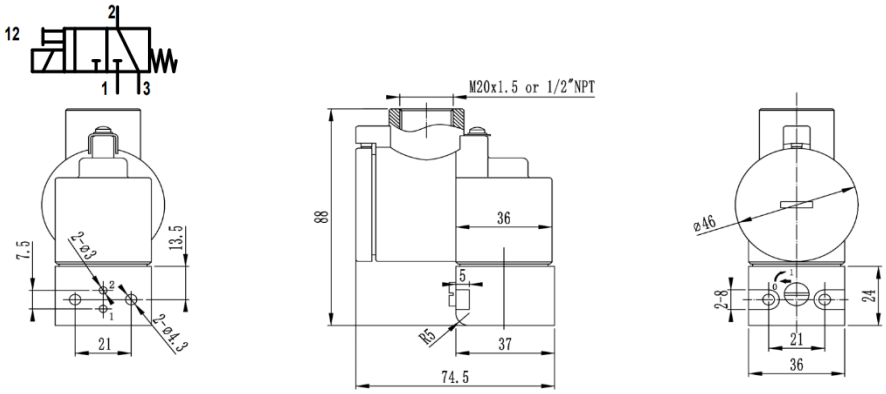

Присоединение: NAMUR

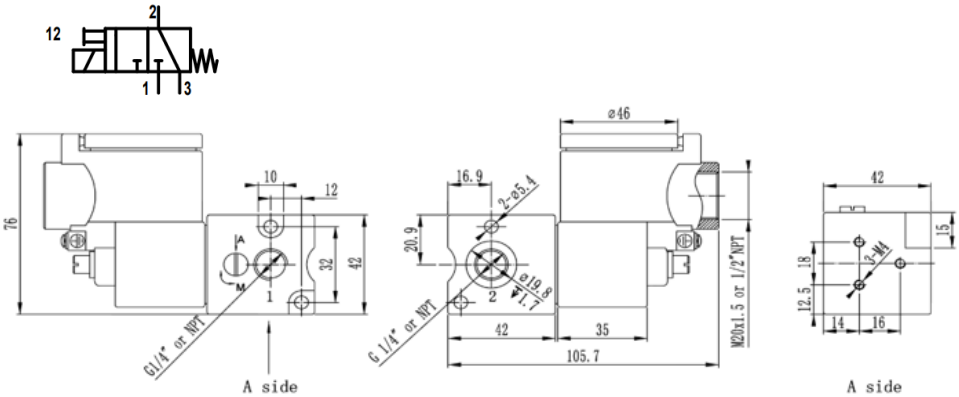

Присоединение: IN-LINE

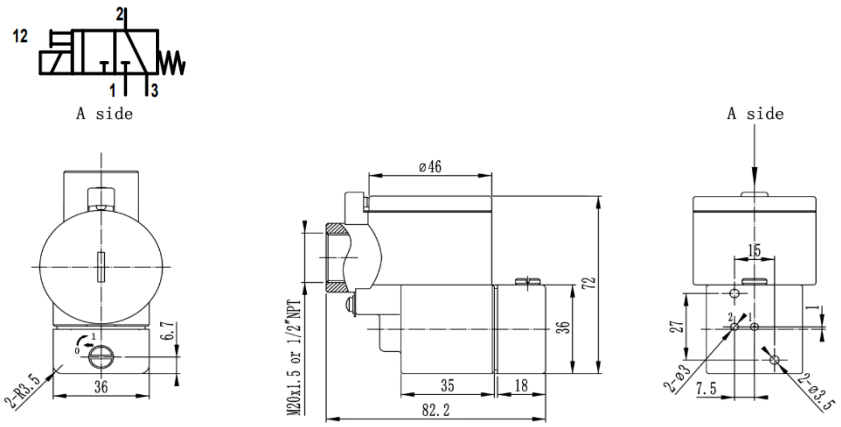

[1] Точка росы рабочей среды должна быть не выше температуры окружающей среды

Версия 09.2025
Все права защищены

Распределители прямого действия SV-A-D321-***-T53-Exd

Основные характеристики распределителя	
Материал корпуса	Алюминиевый сплав с эпоксидным покрытием
Материал уплотнений	LNBR
Материал винтов	Нержавеющая сталь
Расходная характеристика (проход)	71 л/мин
[1] Рабочая среда, бар	Сжатый воздух согласно ISO 8573-1:2010 [7:X:4]; 0…8
Функция	3/2 прямого действия, пружинный возврат, НЗ
Рабочее напряжение	24V DC - 6,5 Вт (-60°C) 220V AC (50 HZ) – 7 VA (-60°C)
Степень защиты	IP66/67
Рабочая температура, °C	-60…+60
Категория взрывозащиты	1Ex db h IIC T6 Gb X/Ex tb h IIIC T85°C Db X (Class I Zone 1)

Основные размеры

Присоединение: CNOMO-30

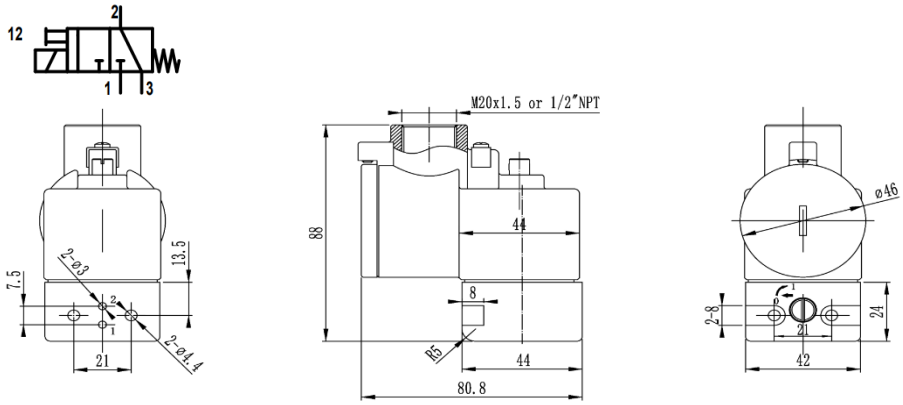

Присоединение: NAMUR

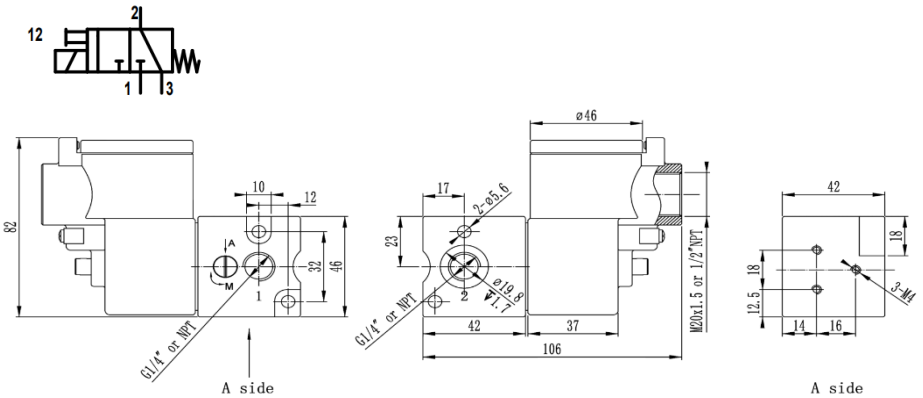

Присоединение: IN-LINE

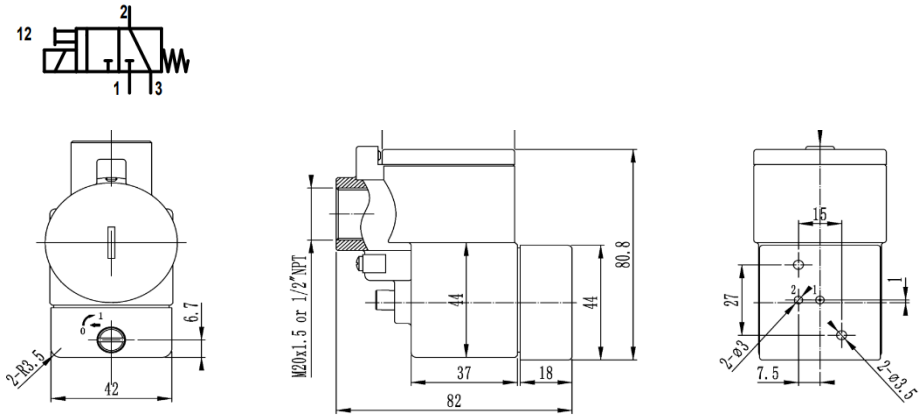

[1] Точка росы рабочей среды должна быть не выше температуры окружающей среды

Версия 09.2025
Все права защищены

Распределители прямого действия SV-A-D321-***-T40-Exia

Основные характеристики распределителя	
Материал корпуса	Алюминиевый сплав с эпоксидным покрытием
Материал уплотнений	NBR
Материал винтов	Нержавеющая сталь
Расходная характеристика (проход)	26 л/мин
[1] Рабочая среда, бар	Сжатый воздух согласно ISO 8573-1:2010 [7:X:4]; 0…8
Функция	3/2 прямого действия, пружинный возврат, НЗ
Рабочее напряжение	13…24V DC (0.46…1.6W)
Степень защиты	IP66/67
Рабочая температура, °C	-40…+60
Категория взрывозащиты	0Ex ia h IIC T6 Ga X/Ex tb h IIIC T85°C Db X

Основные размеры

Присоединение: CNOMO-30

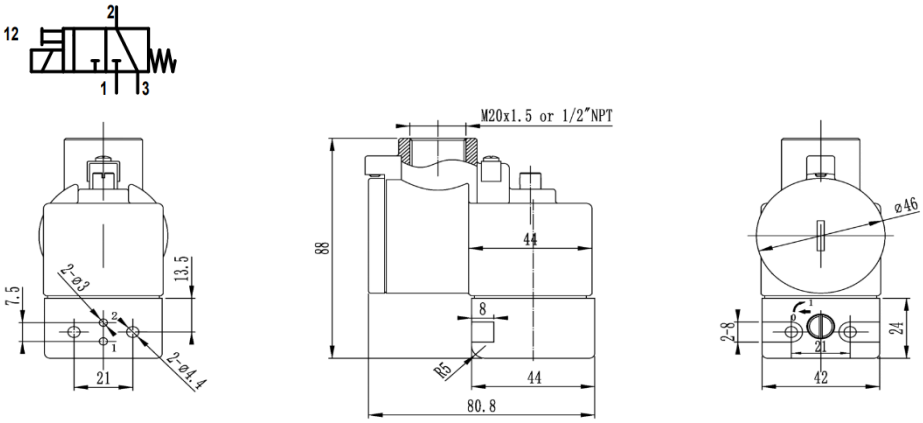

Присоединение: NAMUR

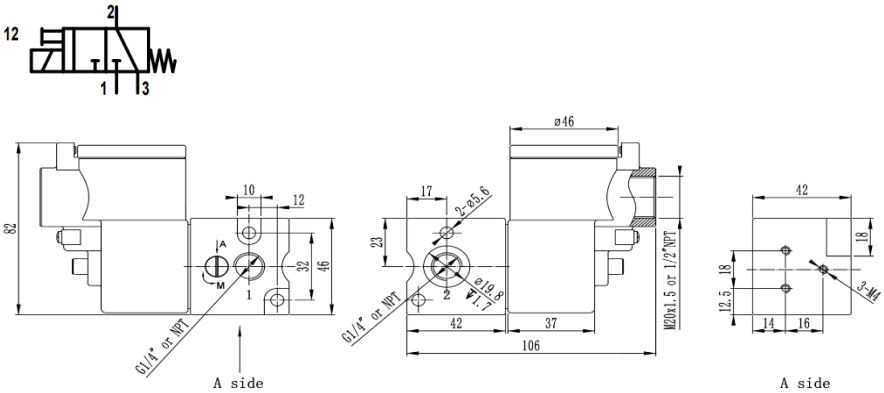

Присоединение: IN-LINE

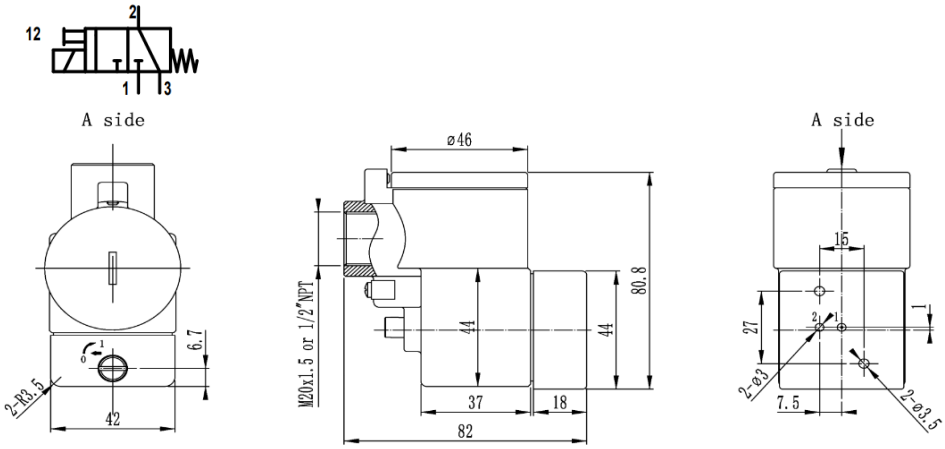

[1] Точка росы рабочей среды должна быть не выше температуры окружающей среды

Все права защищены

Распределители пилотного действия SV-A-P***-***-T40-Exd присоединение NAMUR, 1/4

Основные характеристики распределителя	
Материал корпуса	Алюминиевый сплав с эпоксидным покрытием
Материал уплотнений	NBR
Материал винтов	Нержавеющая сталь
Расходная характеристика (проход)	1300 л/мин
[1] Рабочая среда, бар	Сжатый воздух согласно ISO 8573-1:2010 [7:X:4]; 0...8
Функция	5/2; 3/2NC, 5/3, пилотного действия, моностабильный и бистабильный
Рабочее напряжение	24V DC - 3,5 Вт 220 VAC (50 HZ) – 4 VA
Степень защиты	IP66/67
Рабочая температура, °C	-40...+60
Категория взрывозащиты	1Ex db h IIC T6 Gb X/Ex tb h IIIC T85°C Db X (Class I Zone 1)

Основные размеры

Присоединение: 5/2 +3/2 моностабильный Namur

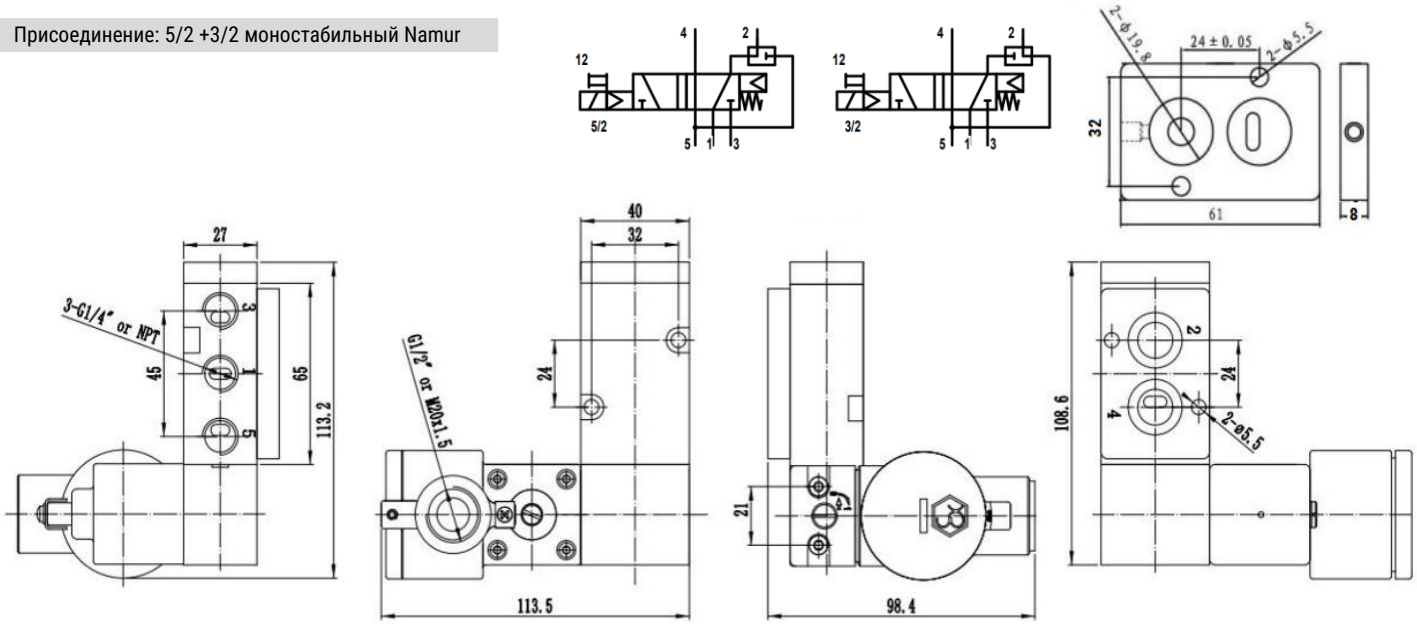

Присоединение: 5/2+3/2 бистабильный Namur

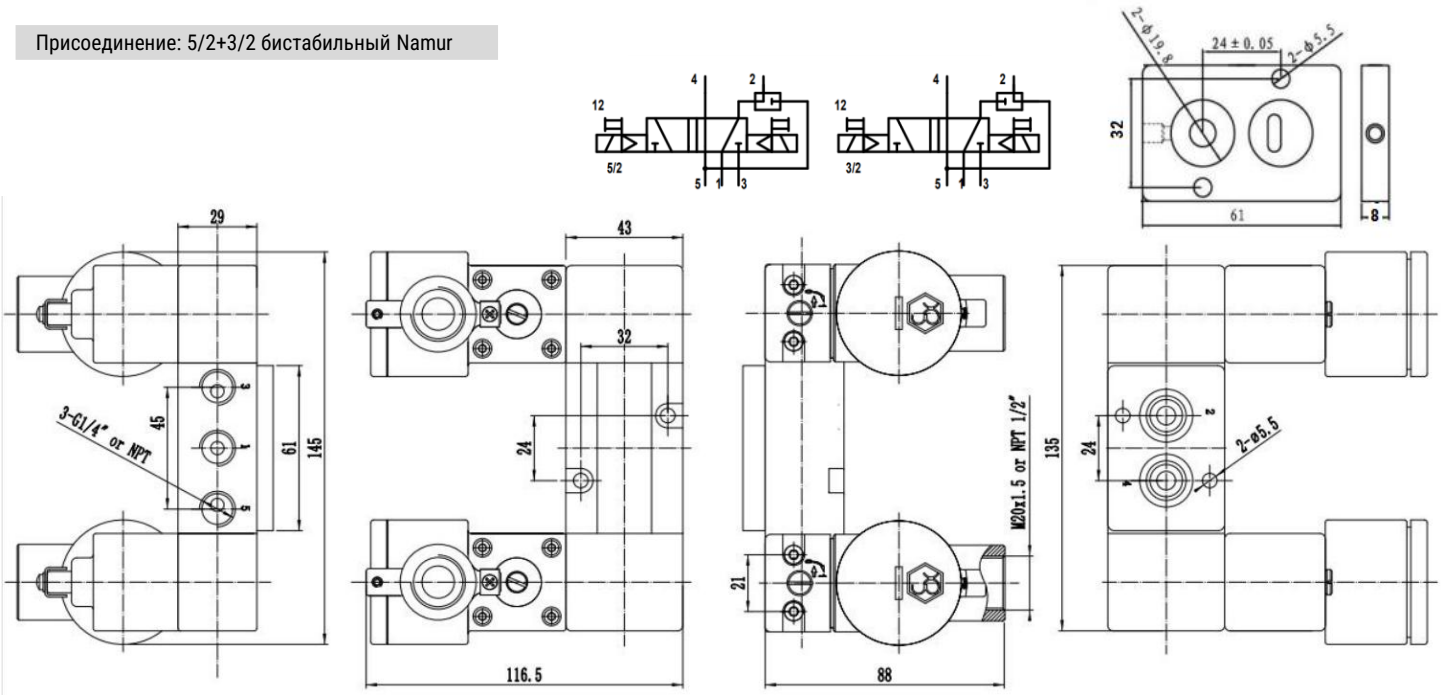

[1] Точка росы рабочей среды должна быть не выше температуры окружающей среды

Все права защищены

Распределители пилотного действия SV-A-P***-***-T60-Exd присоединение NAMUR, 1/4

Основные характеристики распределителя	
Материал корпуса	Алюминиевый сплав с эпоксидным покрытием
Материал уплотнений	LNBR
Материал винтов	Нержавеющая сталь
Расходная характеристика (проход)	1300 л/мин
[1] Рабочая среда, бар	Сжатый воздух согласно ISO 8573-1:2010 [7:X:4]; 0…8
Функция	5/2; 3/2NC, 5/3, пилотного действия, моностабильный и бистабильный
Рабочее напряжение	24V DC - 6,5 Вт 220V AC (50 HZ) – 7 VA
Степень защиты	IP66/67
Рабочая температура, °C	-60…+60
Категория взрывозащиты	1Ex db h IIC T6 Gb X/Ex tb h IIIC T85°C Db X (Class I Zone 1)

Основные размеры

Присоединение: 5/2+3/2 моностабильный Namur

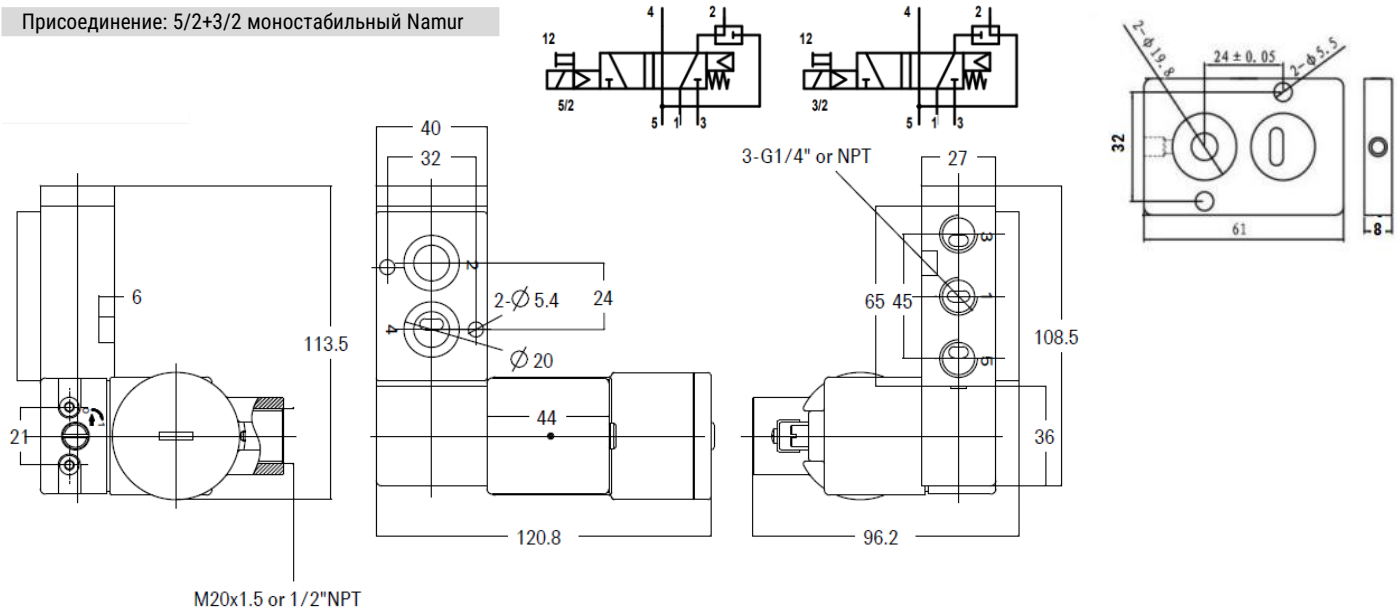

Присоединение: 5/2+3/2 бистабильный Namur

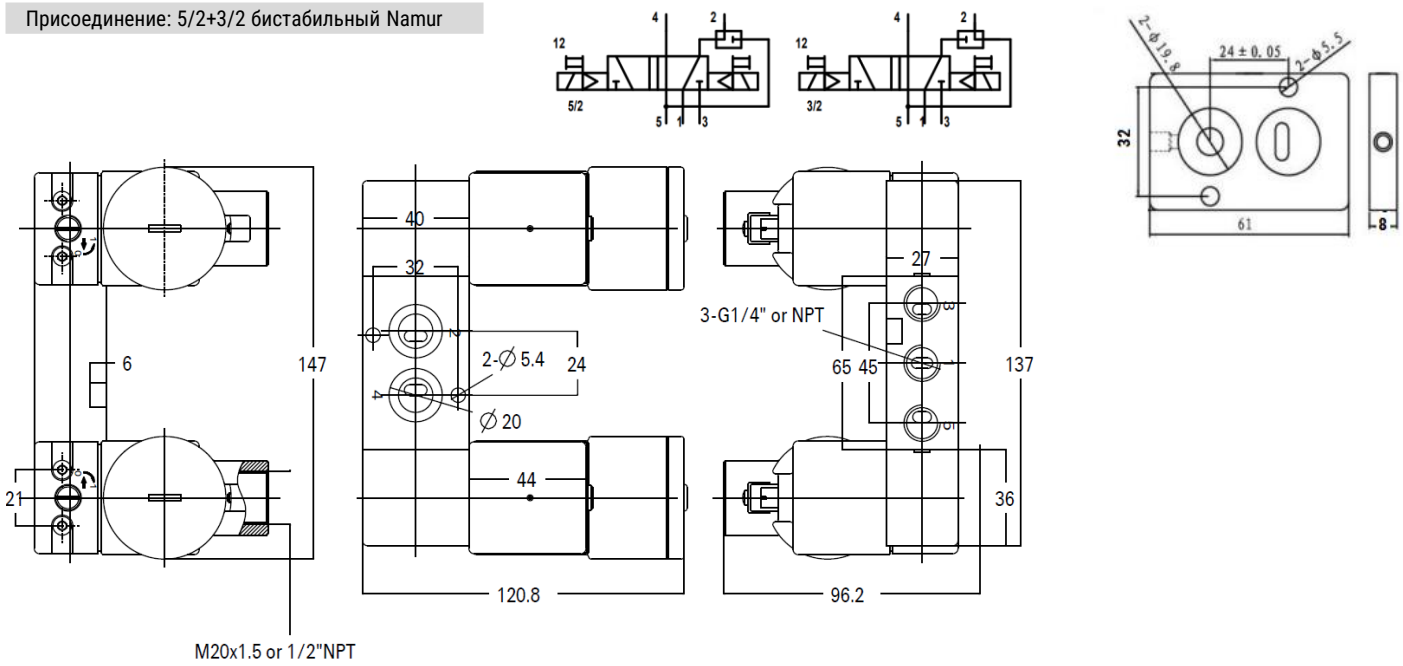

[1] Точка росы рабочей среды должна быть не выше температуры окружающей среды

Все права защищены

Распределители пилотного действия SV-A-P***-***-T40(/T53)-Exia присоединение NAMUR, 1/4

Основные характеристики распределителя	
Материал корпуса	Алюминиевый сплав с эпоксидным покрытием
Материал уплотнений	NBR, LNBR
Материал винтов	Нержавеющая сталь
Расходная характеристика (проход)	1300 л/мин
[1] Рабочая среда, бар	Сжатый воздух согласно ISO 8573-1:2010 [7:X:4]; 0…8
Функция	5/2; 3/2NC, 5/3, пилотного действия, моностабильный и бистабильный
Рабочее напряжение	13…24V DC (0.46…1.6W)
Степень защиты	IP66/67
Рабочая температура, °C	-40…+60/-53…+60
Категория взрывозащиты	0Ex ia h IIC T6 Ga X/Ex tb h IIIC T85°C Db X

Основные размеры

Присоединение: 5/2+3/2 моностабильный Namur

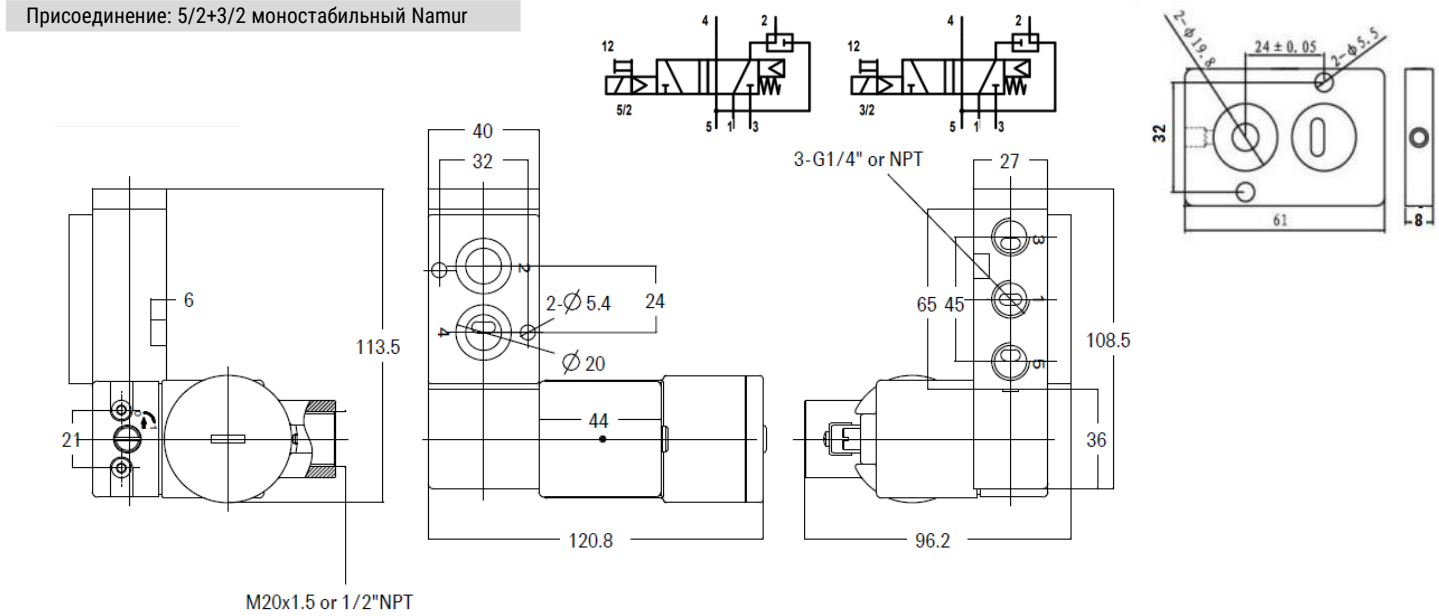

Присоединение: 5/2+3/2 бистабильный Namur

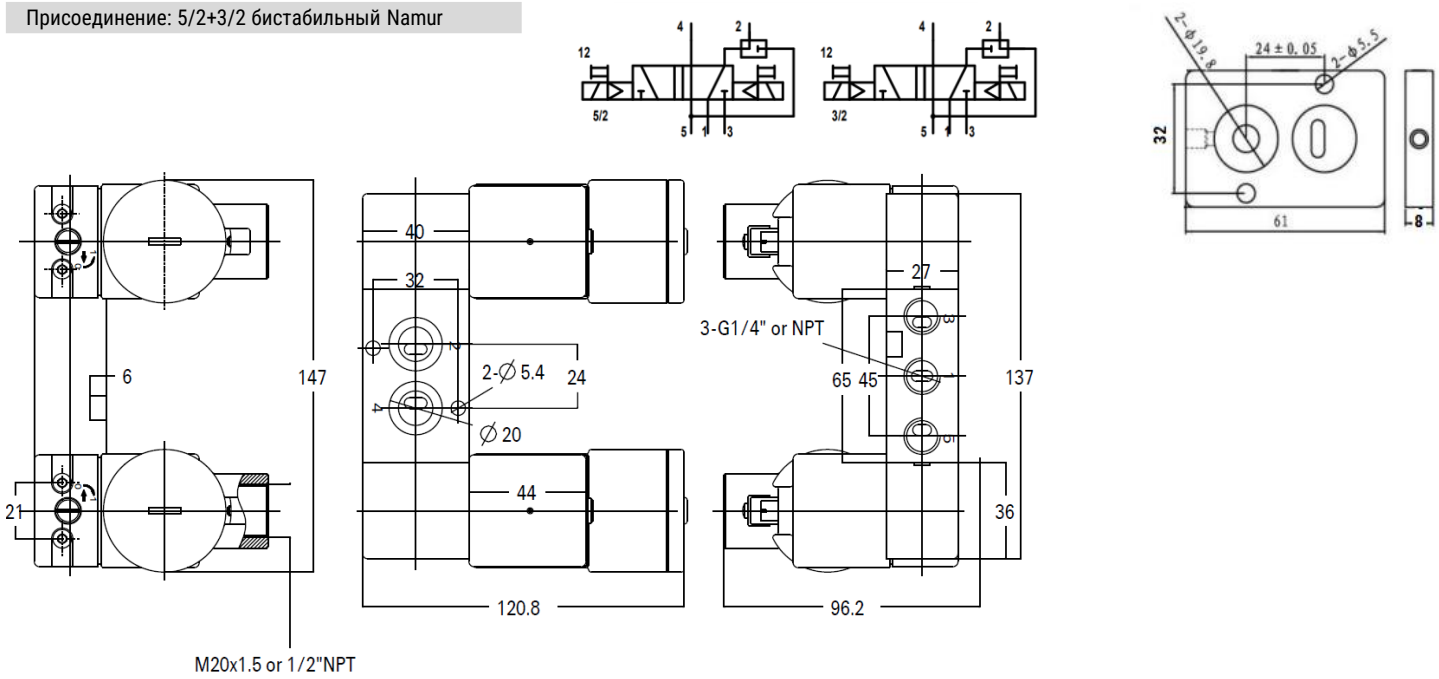

[1] Точка росы рабочей среды должна быть не выше температуры окружающей среды

Все права защищены

Распределители пилотного действия SV-A-P***-***-T40-Exd присоединение NAMUR, 1/2

Основные характеристики распределителя	
Материал корпуса	Алюминиевый сплав с эпоксидным покрытием
Материал уплотнений	NBR
Материал винтов	Нержавеющая сталь
Расходная характеристика (проход)	2600 л/мин
[1] Рабочая среда, бар	Сжатый воздух согласно ISO 8573-1:2010 [7:X:4]; 0…8
Функция	5/2; 3/2NC, 5/3, пилотного действия, моностабильный и бистабильный
Рабочее напряжение	24V DC - 3,5 Вт 220V AC (50 HZ) – 4 VA
Степень защиты	IP66/67
Рабочая температура, °C	-40…+60
Категория взрывозащиты	1Ex db h IIC T6 Gb X/Ex tb h IIIC T85°C Db X (Class I Zone 1)

Основные размеры

Присоединение: 5/2 моностабильный Namur

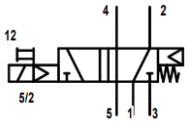

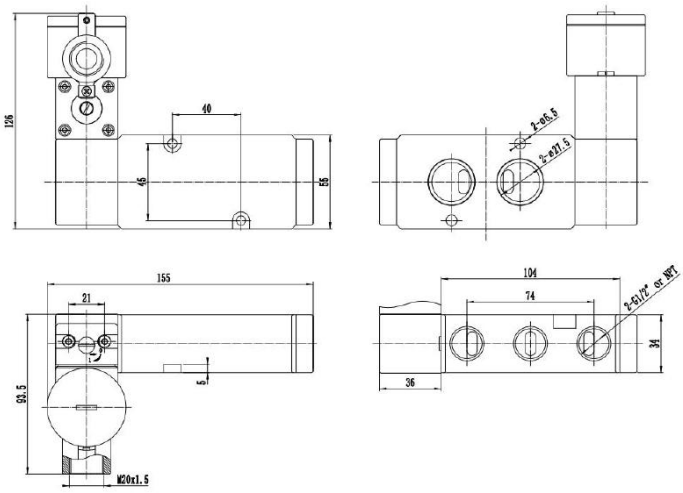

Присоединение: 3/2 моностабильный Namur

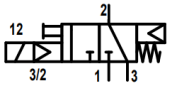

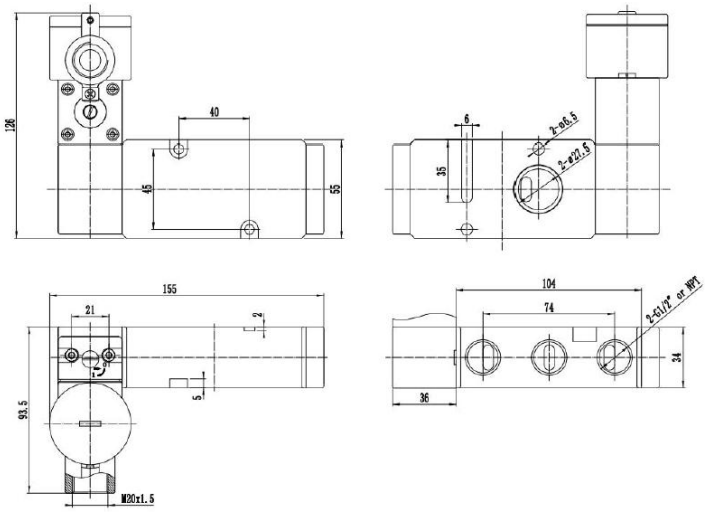

Присоединение: 5/2 бистабильный Namur

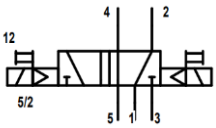

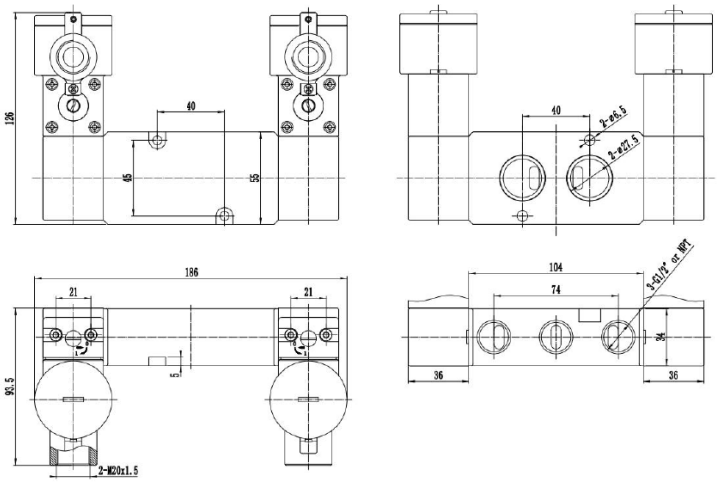

[1] Точка росы рабочей среды должна быть не выше температуры окружающей среды

Версия 09.2025
Все права защищены

Распределители пилотного действия SV-A-P***-***-T60-Exd присоединение NAMUR, 1/2

Основные характеристики распределителя	
Материал корпуса	Алюминиевый сплав с эпоксидным покрытием
Материал уплотнений	LNBR
Материал винтов	Нержавеющая сталь
Расходная характеристика (проход)	2600 л/мин
[1] Рабочая среда, бар	Сжатый воздух согласно ISO 8573-1:2010 [7:X:4]; 0…8
Функция	5/2; 3/2NC, 5/3, пилотного действия, моностабильный и бистабильный
Рабочее напряжение	24V DC - 6,5 Вт 220V AC (50 HZ) – 7 VA
Степень защиты	IP66/67
Рабочая температура, °C	-60…+60
Категория взрывозащиты	1Ex db h IIC T6 Gb X/Ex tb h IIIC T85°C Db X (Class I Zone 1)

Основные размеры

Присоединение: 5/2 моностабильный Namur

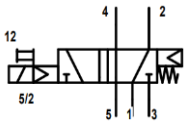

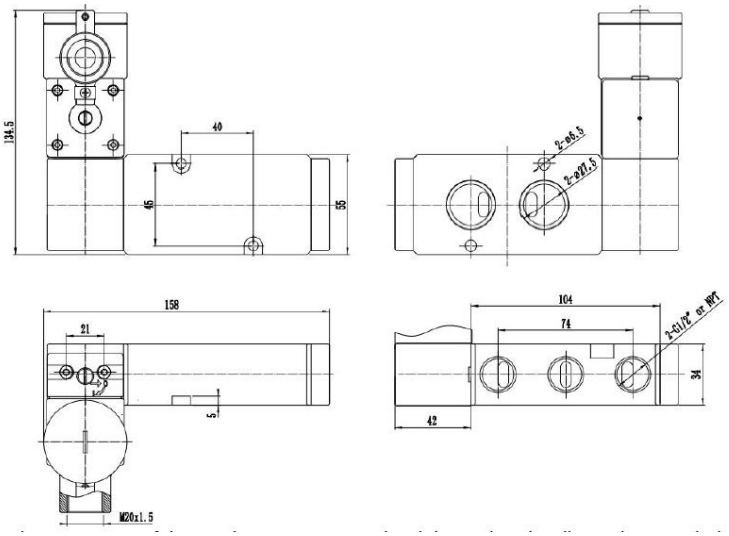

Присоединение: 3/2 моностабильный Namur

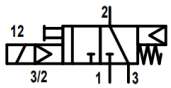

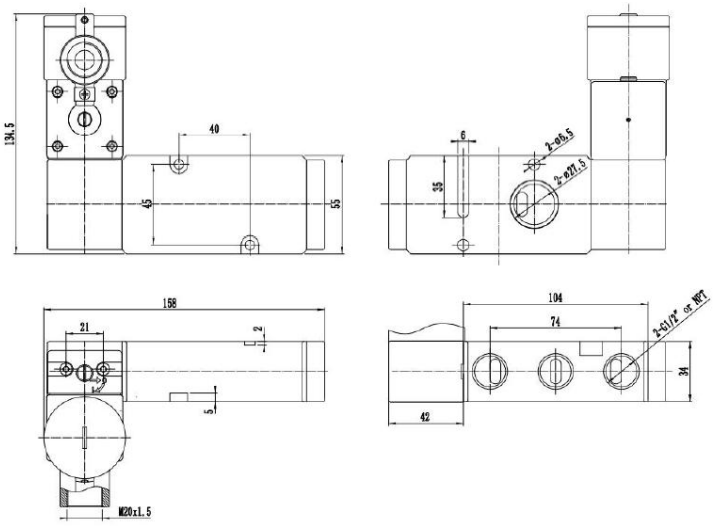

Присоединение: 5/2 бистабильный Namur

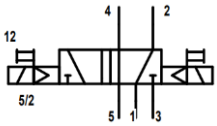

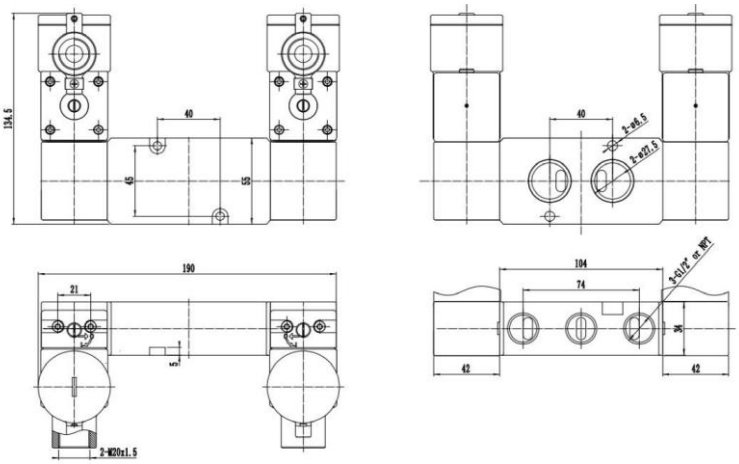

[1] Точка росы рабочей среды должна быть не выше температуры окружающей среды

Все права защищены

Распределители пилотного действия SV-A-P***-***-T40(/T53)-Exia присоединение NAMUR, 1/2

Основные характеристики распределителя	
Материал корпуса	Алюминиевый сплав с эпоксидным покрытием
Материал уплотнений	NBR, LNBR
Материал винтов	Нержавеющая сталь
Расходная характеристика (проход)	2600 л/мин
[1] Рабочая среда, бар	Сжатый воздух согласно ISO 8573-1:2010 [7:X:4]; 0…8
Функция	5/2; 3/2 NC, 5/3, пилотного действия, моностабильный и бистабильный
Рабочее напряжение	13…24V DC (0.46…1.6W)
Степень защиты	IP66/67
Рабочая температура, °C	-40…+60/-53…+60
Категория взрывозащиты	0Ex ia h IIC T6 Ga X/Ex tb h IIIC T85°C Db X

Основные размеры

Присоединение: 5/2 моностабильный Namur

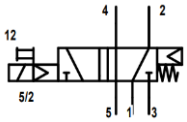

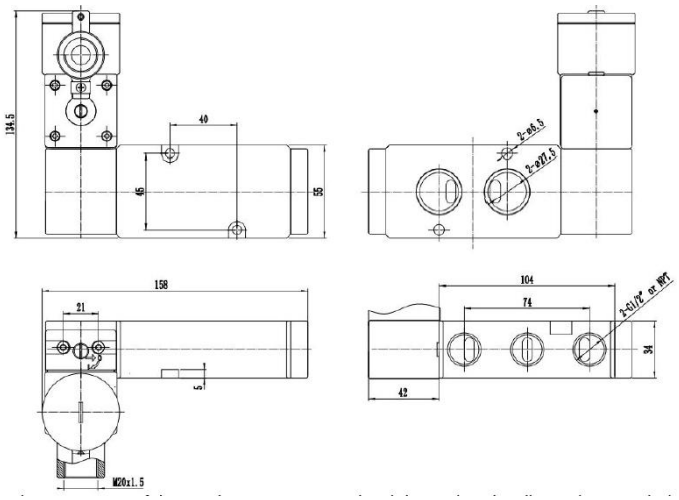

Присоединение: 3/2 моностабильный Namur

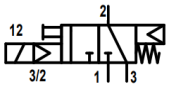

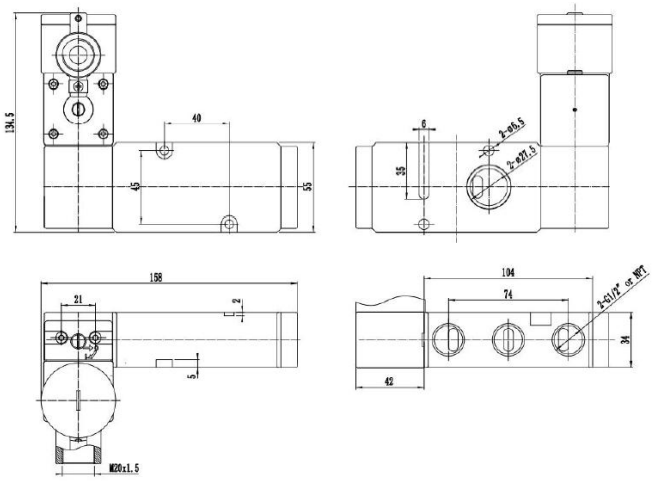

Присоединение: 5/2 бистабильный Namur

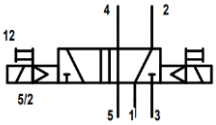

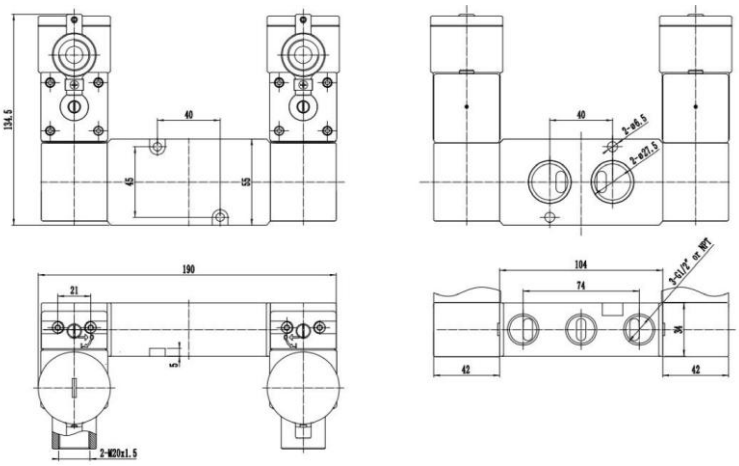

[1] Точка росы рабочей среды должна быть не выше температуры окружающей среды

Все права защищены

Распределители пилотного действия SV-A-P***-***-T40-Exd, присоединение in-line, 1/4

Основные характеристики распределителя	
Материал корпуса	Алюминиевый сплав с эпоксидным покрытием
Материал уплотнений	NBR
Материал винтов	Нержавеющая сталь
Расходная характеристика (проход)	1300 л/мин (1,3 мм)
[1] Рабочая среда, бар	Сжатый воздух согласно ISO 8573-1:2010 [7:X:4]; 0...8
Функция	5/2; 3/2 NC, 5/3, пилотного действия, моностабильный и бистабильный
Рабочее напряжение	24V DC - 3,5 Вт 220V AC (50 HZ) – 4 VA
Степень защиты	IP66/67
Рабочая температура, °C	-40...+60
Категория взрывозащиты	1Ex db h IIC T6 Gb X/Ex tb h IIIC T85°C Db X (Class I Zone 1)

Основные размеры

Присоединение: 5/2 моностабильный in-line

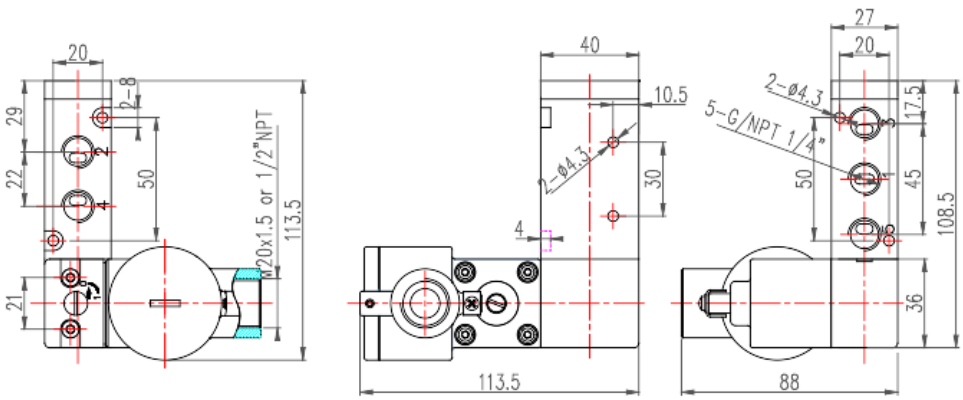

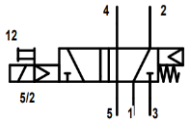

Присоединение: 5/2 бистабильный in-line

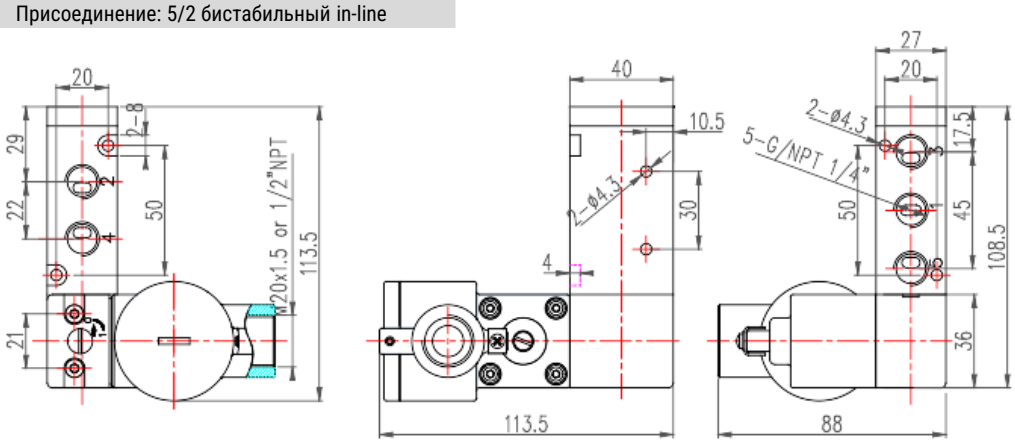

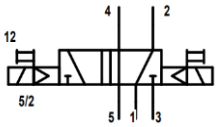

Присоединение: 3/2 моностабильный in-line

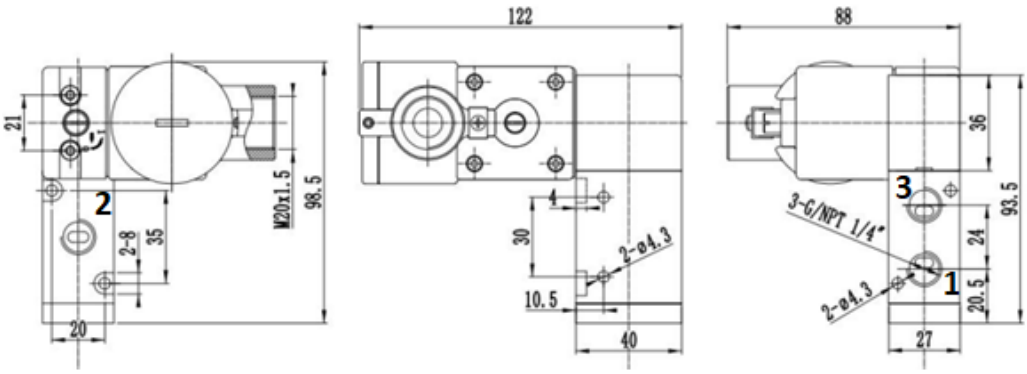

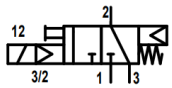

[1] Точка росы рабочей среды должна быть не выше температуры окружающей среды

Все права защищены

Распределители пилотного действия SV-A-P***-***-T60-Exd , присоединение in-line, 1/4

Основные характеристики распределителя	
Материал корпуса	Алюминиевый сплав с эпоксидным покрытием
Материал уплотнений	LNBR
Материал винтов	Нержавеющая сталь
Расходная характеристика (проход)	1300 л/мин
[1] Рабочая среда, бар	Сжатый воздух согласно ISO 8573-1:2010 [7:X:4]; 0…8
Функция	5/2; 3/2NC, 5/3, пилотного действия, моностабильный и бистабильный
Рабочее напряжение	24V DC - 6,5 Вт 220V AC (50 HZ) – 7 BVA
Степень защиты	IP66/67
Рабочая температура, °C	-60…+60
Категория взрывозащиты	1Ex db h IIC T6 Gb X/Ex tb h IIIC T85°C Db X (Class I Zone 1)

Основные размеры

Присоединение: 5/2 моностабильный in-line

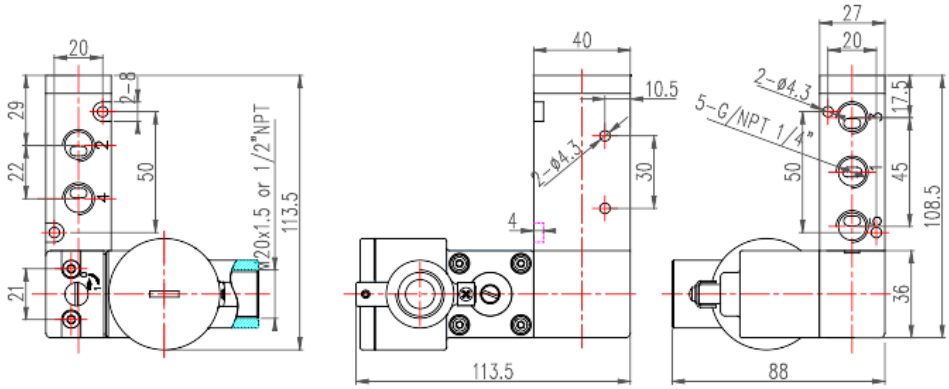

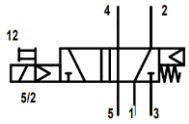

Присоединение: 5/2 бистабильный in-line

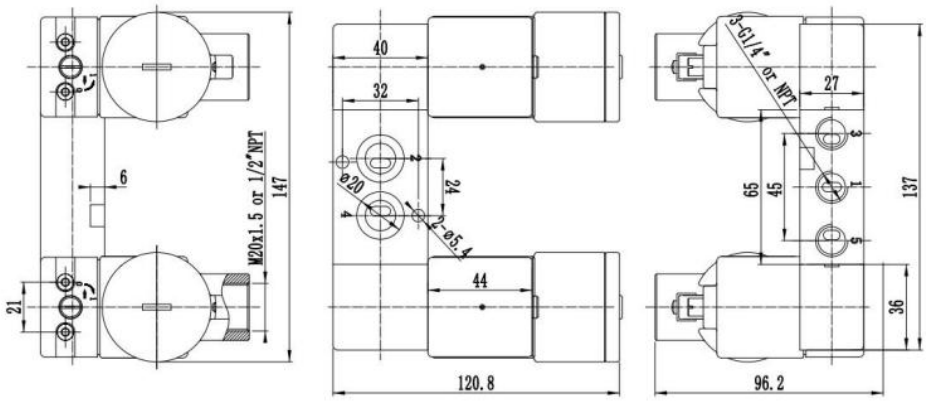

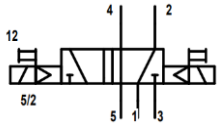

Присоединение: 3/2 моностабильный in-line

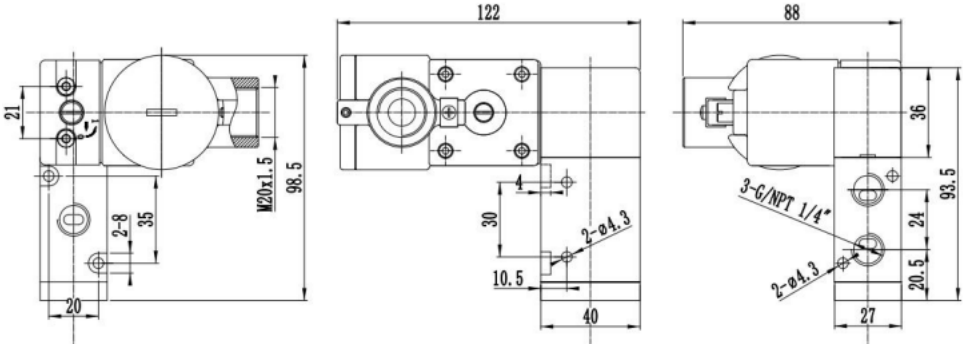

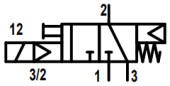

[1] Точка росы рабочей среды должна быть не выше температуры окружающей среды

Все права защищены

Распределители пилотного действия SV-A-P***-***-T40(T53)-Eia, присоединение in-line, 1/4

Основные характеристики распределителя	
Материал корпуса	Алюминиевый сплав с эпоксидным покрытием
Материал уплотнений	NBR, LNBR
Материал винтов	Нержавеющая сталь
Расходная характеристика (проход)	1300 л/мин
[1] Рабочая среда, бар	Сжатый воздух согласно ISO 8573-1:2010 [7:X:4]; 0…8
Функция	5/2; 3/2 NC, 5/3, пилотного действия, моностабильный и бистабильный
Рабочее напряжение	13…24V DC (0.46…1.6W)
Степень защиты	IP66/67
Рабочая температура, °C	-40…+60/-53…+60
Категория взрывозащиты	0Ex ia h IIC T6 Ga X/Ex tb h IIIC T85°C Db X

Основные размеры

Присоединение: 5/2 моностабильный in-line

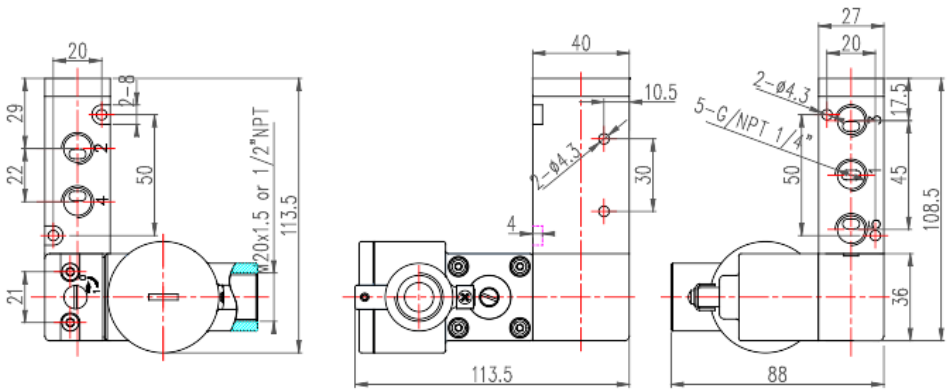

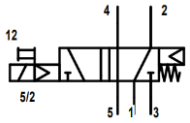

Присоединение: 5/2 бистабильный in-line

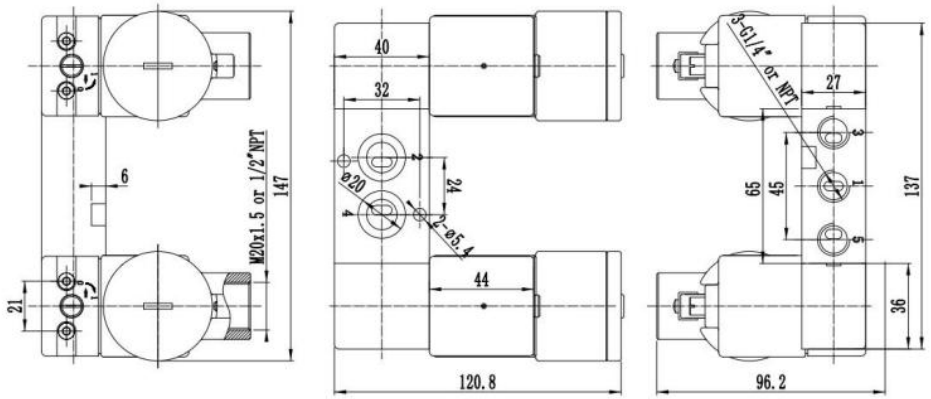

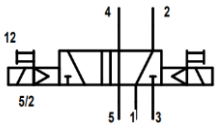

Присоединение: 3/2 моностабильный in-line

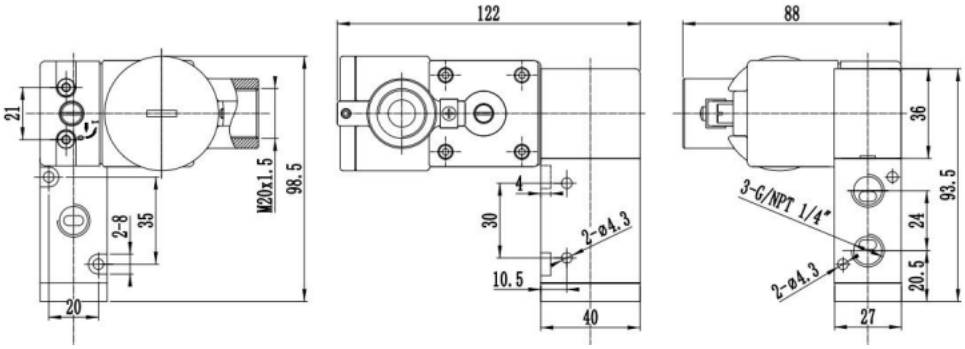

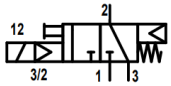

[1] Точка росы рабочей среды должна быть не выше температуры окружающей среды

Все права защищены

Распределители пилотного действия SV-A-P***-***-T40-Exd присоединение in-line, 1/2

Основные характеристики распределителя	
Материал корпуса	Алюминиевый сплав с эпоксидным покрытием
Материал уплотнений	NBR
Материал винтов	Нержавеющая сталь
Расходная характеристика (проход)	2600 л/мин
[1] Рабочая среда, бар	Сжатый воздух согласно ISO 8573-1:2010 [7:X:4]; 0...8
Функция	5/2; 3/2 NC, 5/3, пилотного действия, моностабильный и бистабильный
Рабочее напряжение	24V DC - 3,5 Вт 220V AC (50 HZ) – 4 VA
Степень защиты	IP66/67
Рабочая температура, °C	-40...+60
Категория взрывозащиты	1Ex db h IIC T6 Gb X/Ex tb h IIIC T85°C Db X (Class I Zone 1)

Основные размеры

Присоединение: 5/2 моностабильный in-line

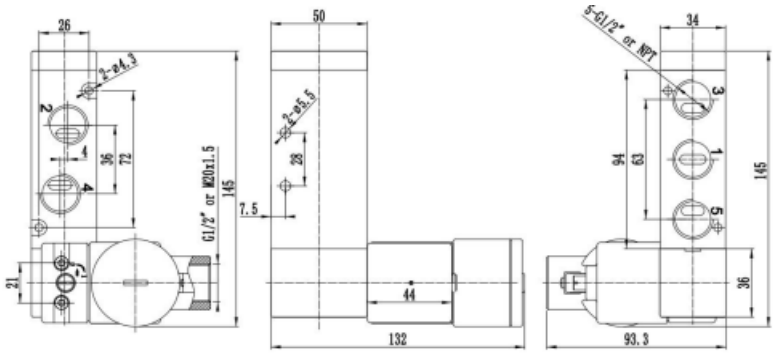

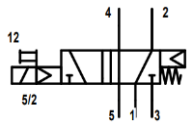

Присоединение: 5/2 бистабильный in-line

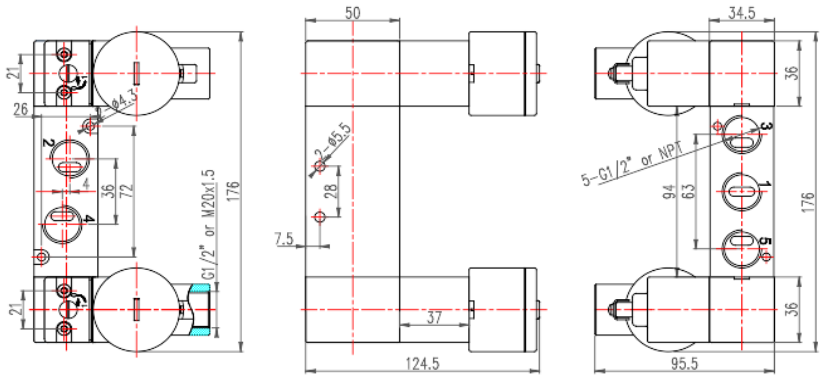

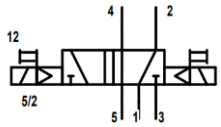

Присоединение: 3/2 моностабильный in-line

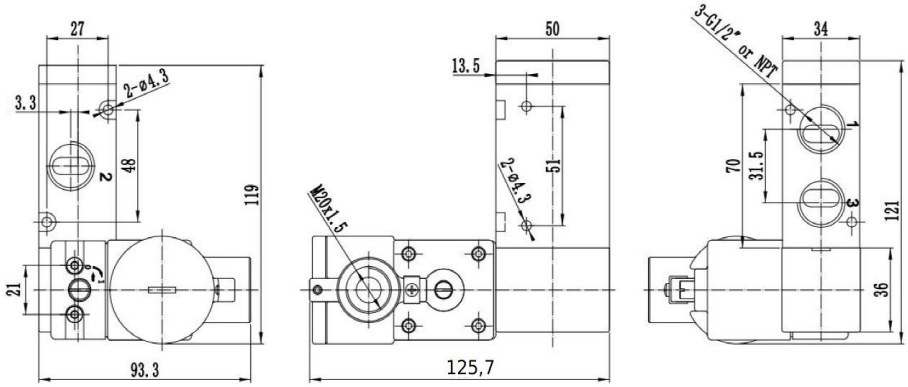

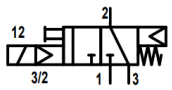

[1] Точка росы рабочей среды должна быть не выше температуры окружающей среды

Версия 09.2025
Все права защищены

Распределители пилотного действия SV-A-P***-***-T60-Exd , присоединение in-line, 1/2

Основные характеристики распределителя	
Материал корпуса	Алюминиевый сплав с эпоксидным покрытием
Материал уплотнений	LNBR
Материал винтов	Нержавеющая сталь
Расходная характеристика (проход)	2600 л/мин
[1] Рабочая среда, бар	Сжатый воздух согласно ISO 8573-1:2010 [7:X:4]; 0...8
Функция	5/2; 3/2 NC, 5/3, пилотного действия, моностабильный и бистабильный
Рабочее напряжение	24V DC - 6,5 Вт 220V AC (50 HZ) – 7 ВА
Степень защиты	IP66/67
Рабочая температура, °C	-60...+60
Категория взрывозащиты	1Ex db h IIC T6 Gb X/Ex tb h IIIC T85°C Db X (Class I Zone 1)

Основные размеры

Присоединение: 5/2 моностабильный in-line

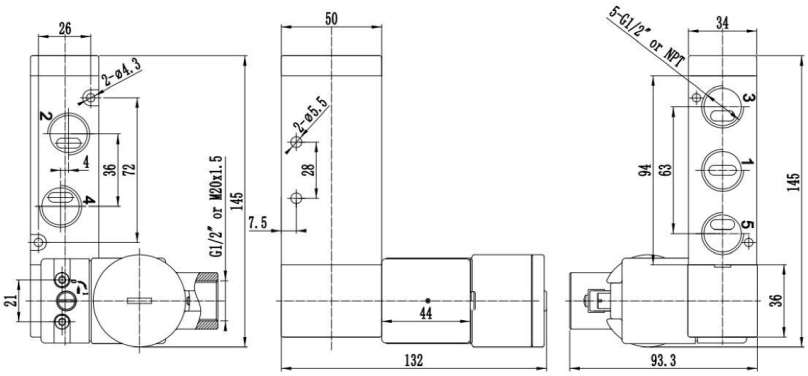

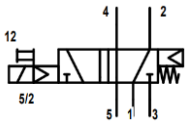

Присоединение: 5/2 бистабильный in-line

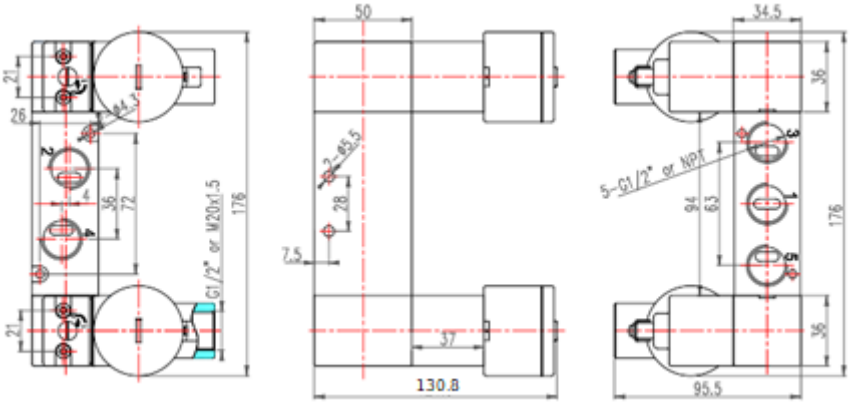

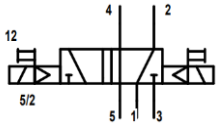

Присоединение: 3/2 моностабильный in-line

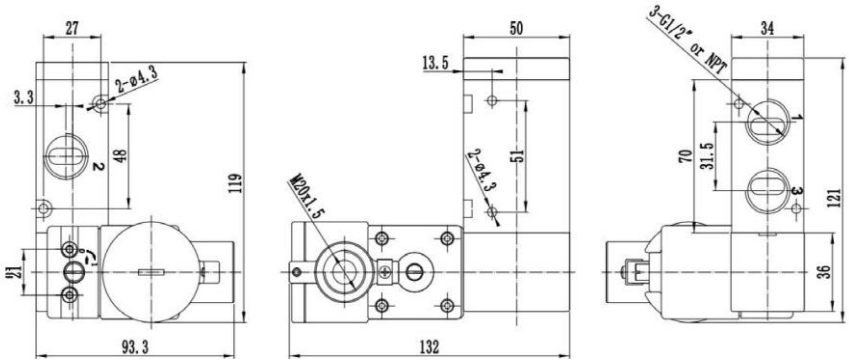

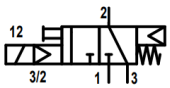

[1] Точка росы рабочей среды должна быть не выше температуры окружающей среды

Все права защищены

Распределители пилотного действия SV-A-P***-***-T40(T53)-Eia, присоединение in-line, 1/4

Основные характеристики распределителя	
Материал корпуса	Алюминиевый сплав с эпоксидным покрытием
Материал уплотнений	NBR, LNBR
Материал винтов	Нержавеющая сталь
Расходная характеристика (проход)	2600 л/мин
[1] Рабочая среда, бар	Сжатый воздух согласно ISO 8573-1:2010 [7:X:4]; 0…8
Функция	5/2; 3/2 NC, 5/3, пилотного действия, моностабильный и бистабильный
Рабочее напряжение	13…24V DC (0.46…1.6W)
Степень защиты	IP66/67
Рабочая температура, °C	-40…+60/-53…+60
Категория взрывозащиты	0Ex ia h IIC T6 Ga X/Ex tb h IIIC T85°C Db X

Основные размеры

Присоединение: 5/2 моностабильный in-line

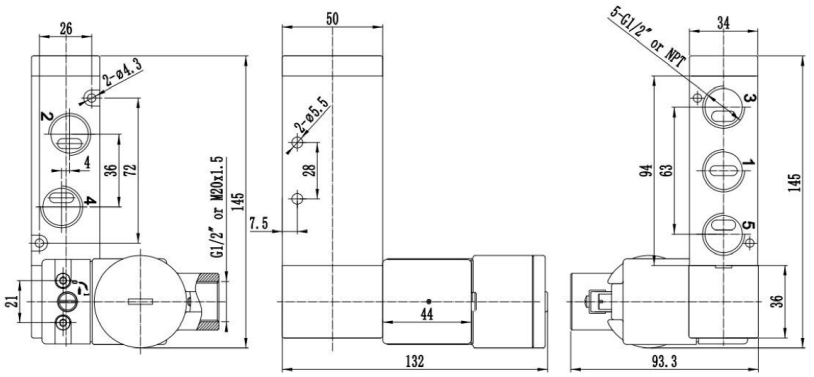

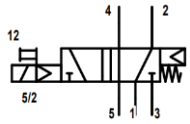

Присоединение: 5/2 бистабильный in-line

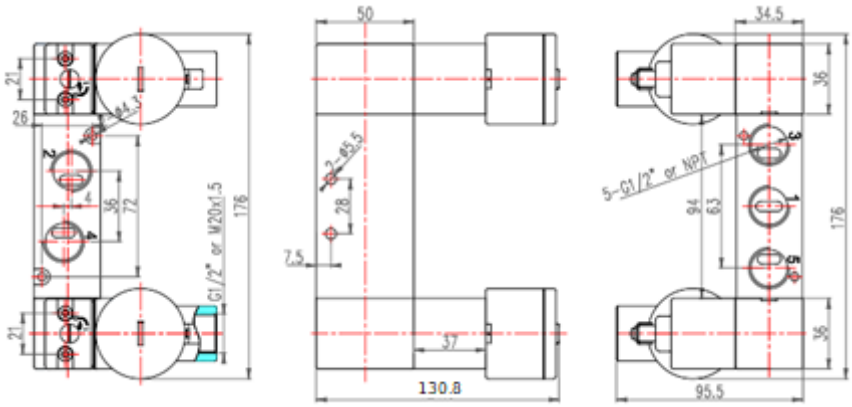

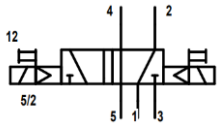

Присоединение: 3/2 моностабильный in-line

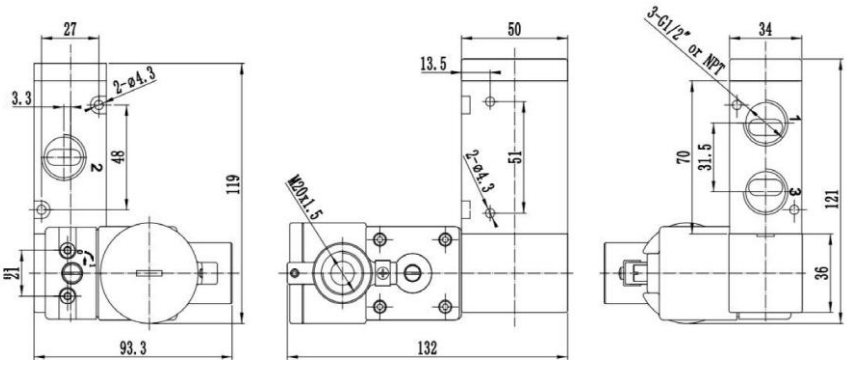

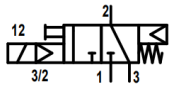

[1] Точка росы рабочей среды должна быть не выше температуры окружающей среды

Версия 09.2025
Все права защищены

Распределители пилотного действия SV-A-P***-***-SST40-Exd присоединение NAMUR, 1/4

Основные характеристики распределителя	
Материал корпуса	Нержавеющая сталь SS316
Материал уплотнений	NBR
Материал винтов	Нержавеющая сталь
Расходная характеристика (проход)	1300 л/мин
[1] Рабочая среда, бар	Сжатый воздух согласно ISO 8573-1:2010 [7:X:4]; 0…8
Функция	5/2; 3/2 NC, 5/3, пилотного действия, моностабильный и бистабильный
Рабочее напряжение	24V DC - 3,5 Вт 220V AC (50 HZ) – 4 VA
Степень защиты	IP66/67
Рабочая температура, °C	-40…+60
Категория взрывозащиты	1Ex db h IIC T6 Gb X/Ex tb h IIIC T85°C Db X (Class I Zone 1)

Основные размеры

Присоединение: 5/2+3/2 моностабильный Namur

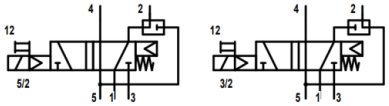

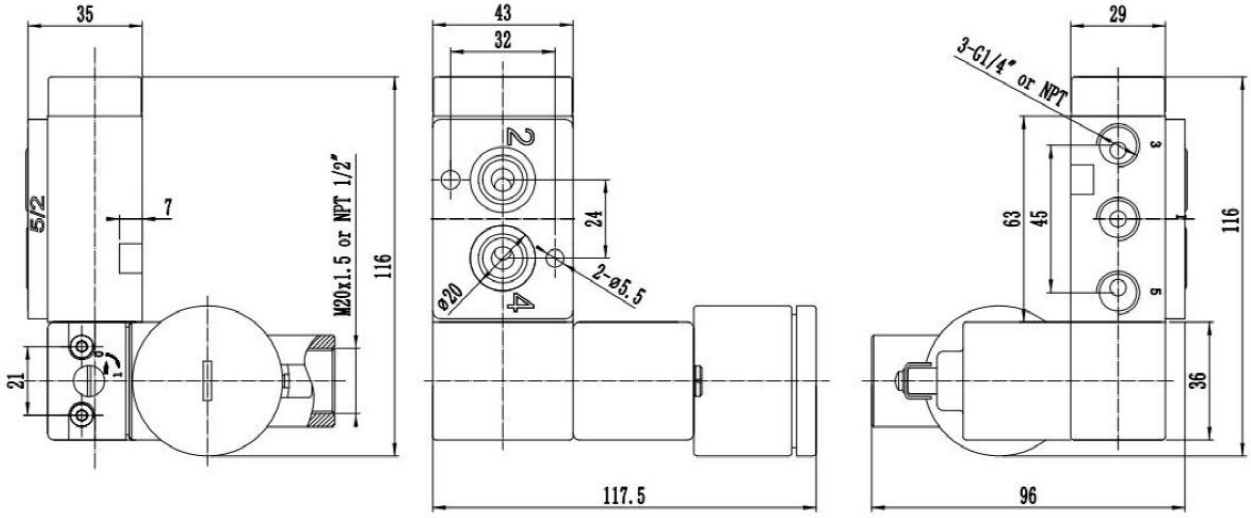

Присоединение: 5/2+3/2 бистабильный Namur

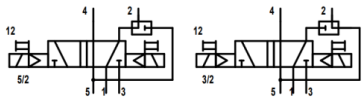

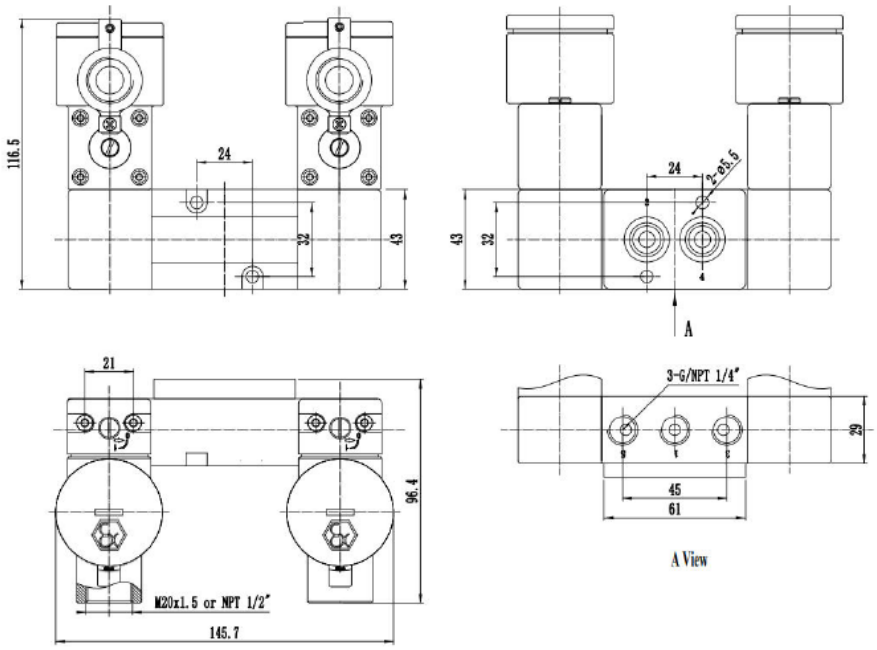

[1] Точка росы рабочей среды должна быть не выше температуры окружающей среды

Все права защищены

Распределители пилотного действия SV-A-P***-***-SST60-Exd присоединение NAMUR, 1/4

Основные характеристики распределителя	
Материал корпуса	Нержавеющая сталь SS316
Материал уплотнений	LNBR
Материал винтов	Нержавеющая сталь
Расходная характеристика (проход)	1300 л/мин
[1] Рабочая среда, бар	Сжатый воздух согласно ISO 8573-1:2010 [7:X:4]; 0…8
Функция	5/2; 3/2 NC, 5/3, пилотного действия, моностабильный и бистабильный
Рабочее напряжение	24V DC - 6,5 Вт 220V AC (50 HZ) – 7 VA
Степень защиты	IP66/67
Рабочая температура, °C	-60…+60
Категория взрывозащиты	1Ex db h IIC T6 Gb X/Ex tb h IIIC T85°C Db X (Class I Zone 1)

Основные размеры

Присоединение: 5/2+3/2 моностабильный Namur

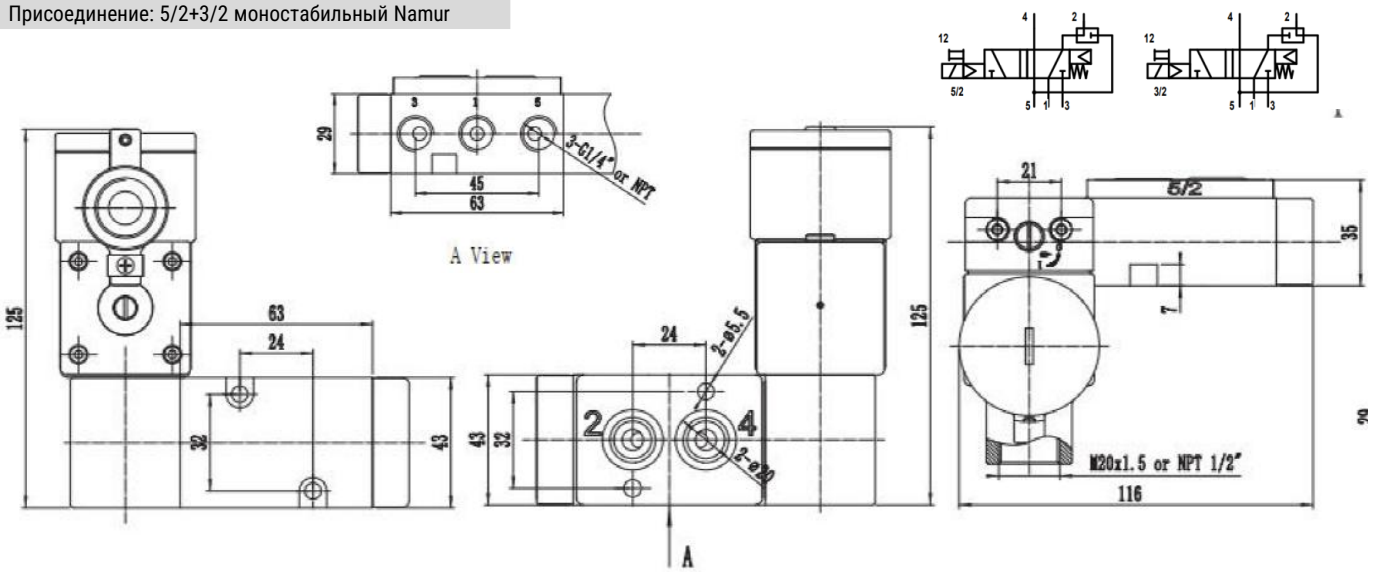

Присоединение: 5/2+3/2 бистабильный Namur

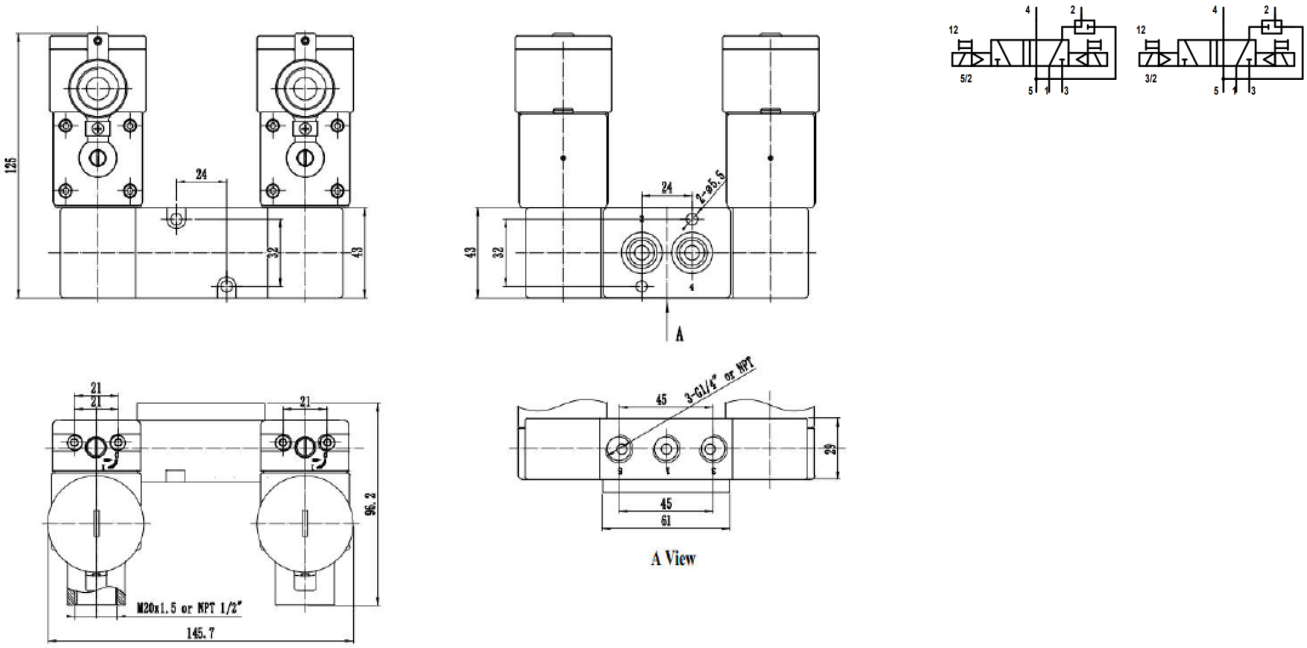

[1] Точка росы рабочей среды должна быть не выше температуры окружающей среды

Все права защищены

Распределители пилотного действия SV-A-P***-***-SST40(/T53)-Exia присоединение NAMUR, 1/4

Основные характеристики распределителя	
Материал корпуса	Нержавеющая сталь SS316
Материал уплотнений	NBR, LNBR
Материал винтов	Нержавеющая сталь
Расходная характеристика (проход)	1300 л/мин
[1] Рабочая среда, бар	Сжатый воздух согласно ISO 8573-1:2010 [7:X:4]; 0…8
Функция	5/2; 3/2 NC, 5/3, пилотного действия, моностабильный и бистабильный
Рабочее напряжение	13…24V DC (0.46…1.6W)
Степень защиты	IP66/67
Рабочая температура, °C	-40…+60/-53…+60
Категория взрывозащиты	0Ex ia h IIC T6 Ga X/Ex tb h IIIC T85°C Db X

Основные размеры

Присоединение: 5/2+3/2 моностабильный Namur

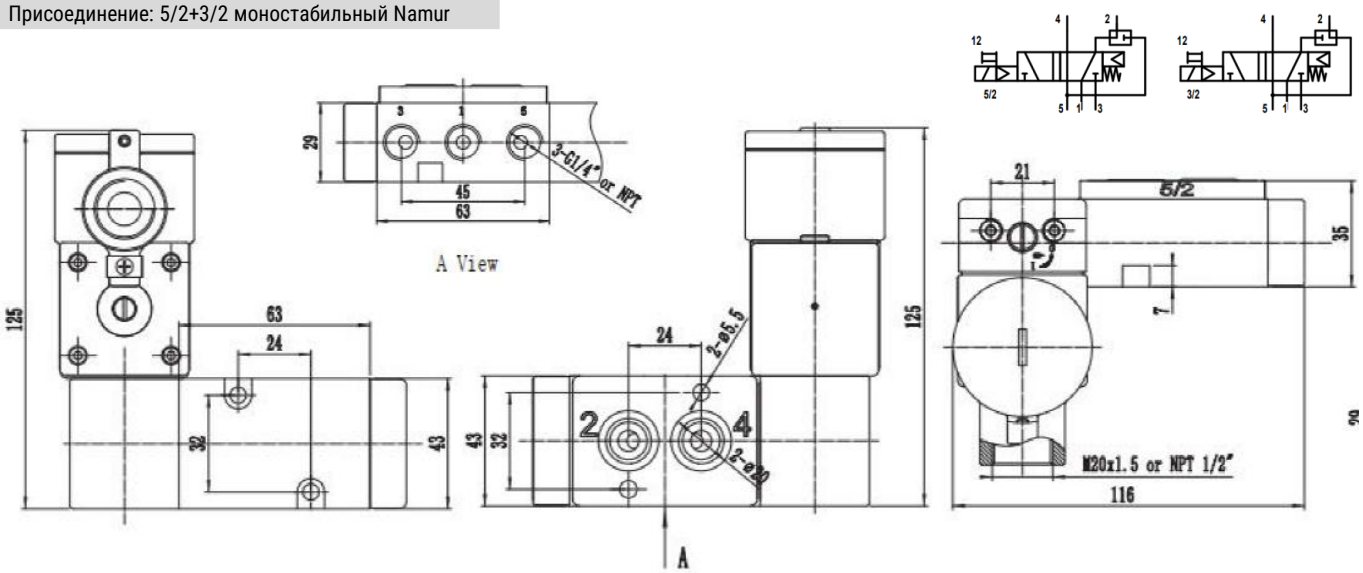

Присоединение: 5/2+3/2 бистабильный Namur

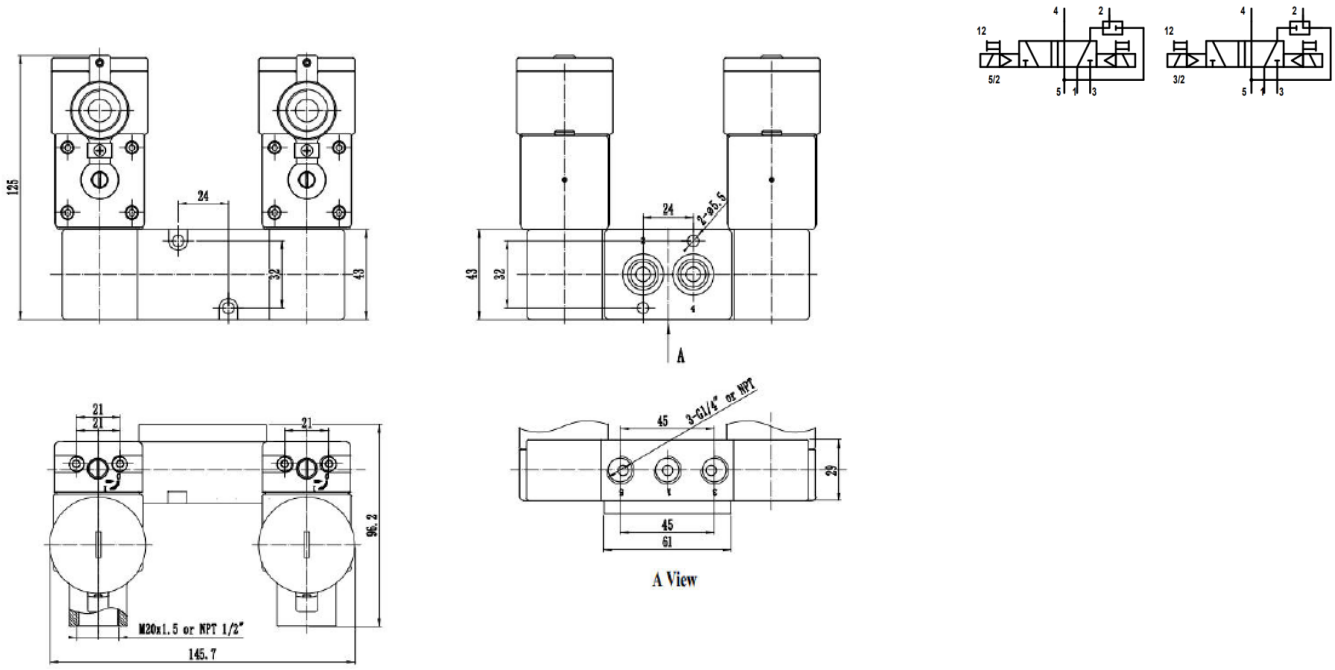

[1] Точка росы рабочей среды должна быть не выше температуры окружающей среды

Все права защищены

Распределители пилотного действия SV-A-P***-***-SST40-Exd присоединение NAMUR+In-line, 1/2

Основные характеристики распределителя	
Материал корпуса	Нержавеющая сталь SS316
Материал уплотнений	NBR
Материал винтов	Нержавеющая сталь
Расходная характеристика (проход)	2600 л/мин
[1] Рабочая среда, бар	Сжатый воздух согласно ISO 8573-1:2010 [7:X:4]; 0…8
Функция	5/2; 3/2 NC, 5/3, пилотного действия, моностабильный и бистабильный
Рабочее напряжение	24V DC - 3,5 Вт 220V AC (50 HZ) – 4 VA
Степень защиты	IP66/67
Рабочая температура, °C	-40…+60
Категория взрывозащиты	1Ex db h IIC T6 Gb X/Ex tb h IIIC T85°C Db X (Class I Zone 1)

Основные размеры

Присоединение: 5/2+3/2 моностабильный Namur+In-line

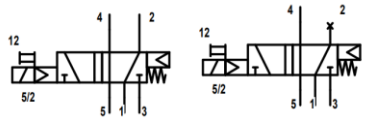

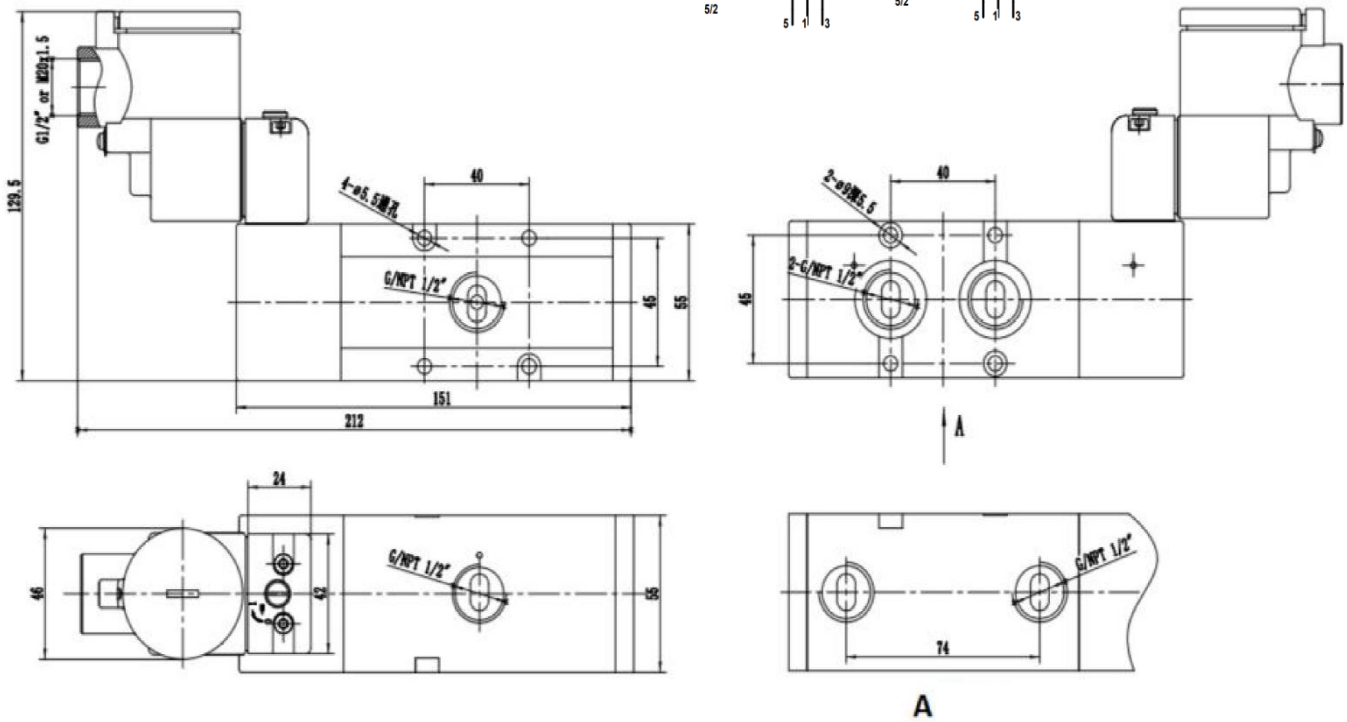

[1] Точка росы рабочей среды должна быть не выше температуры окружающей среды

Версия 09.2025
Все права защищены

Распределители пилотного действия SV-A-P***-***-SST60-Exd присоединение NAMUR+In-line, 1/2

Основные характеристики распределителя	
Материал корпуса	Нержавеющая сталь SS316
Материал уплотнений	LNBR
Материал винтов	Нержавеющая сталь
Расходная характеристика (проход)	2600 л/мин
[1] Рабочая среда, бар	Сжатый воздух согласно ISO 8573-1:2010 [7:X:4]; 0…8
Функция	5/2; 3/2NC, 5/3, пилотного действия, моностабильный и бистабильный
Рабочее напряжение	24 VDC - 6,5 Вт 220 VAC (50 HZ) – 7 ВА
Степень защиты	IP66/67
Рабочая температура, °C	-60…+60
Категория взрывозащиты	1Ex db h IIC T6 Gb X/Ex tb h IIIC T85°C Db X (Class I Zone 1)

Основные размеры

Присоединение: 5/2+3/2 моностабильный Namur+In-line

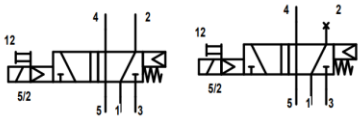

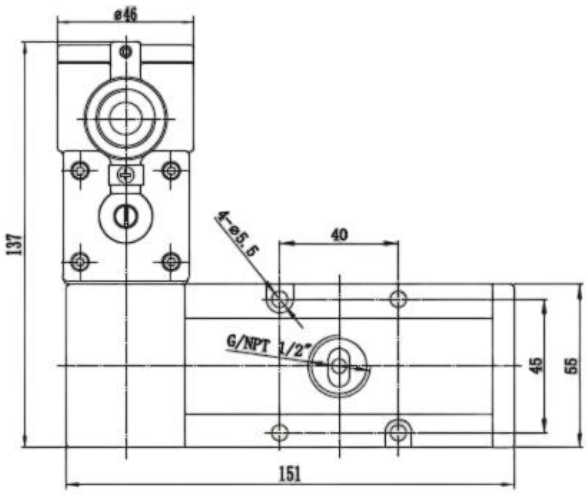

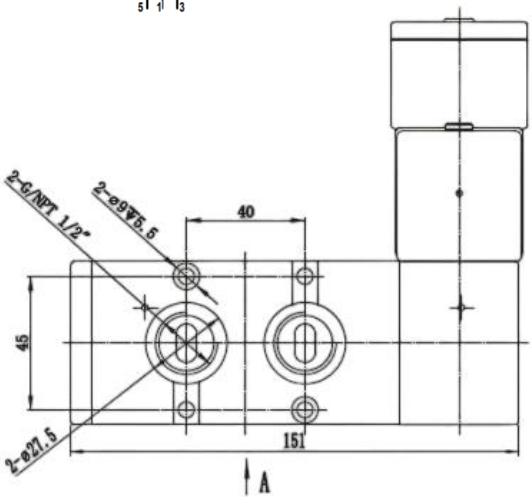

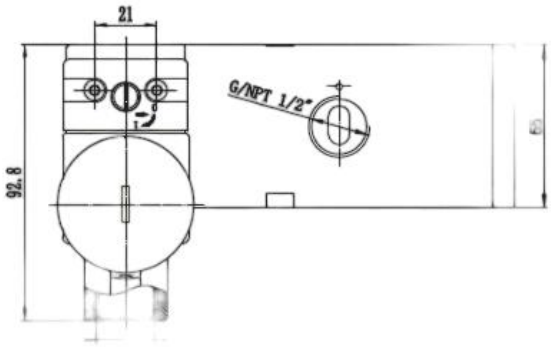

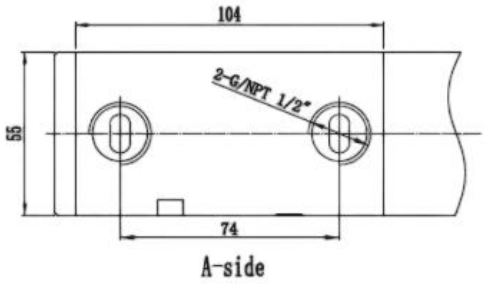

[1] Точка росы рабочей среды должна быть не выше температуры окружающей среды

Все права защищены

Распределители пилотного действия SV-A-P***-***-SST40(/T53)-Exia присоединение NAMUR+In-line, 1/2

Основные характеристики распределителя	
Материал корпуса	Нержавеющая сталь SS316
Материал уплотнений	NBR, LNBR
Материал винтов	Нержавеющая сталь
Расходная характеристика (проход)	2600 л/мин
[1] Рабочая среда, бар	Сжатый воздух согласно ISO 8573-1:2010 [7:X:4]; 0…8
Функция	5/2; 3/2NC, 5/3, пилотного действия, моностабильный и бистабильный
Рабочее напряжение	13…24 VDC (0.46…1.6W)
Степень защиты	IP66/67
Рабочая температура, °C	-40…+60/-53…+60
Категория взрывозащиты	0Ex ia h IIC T6 Ga X/Ex tb h IIIC T85°C Db X

Основные размеры

Присоединение: 5/2+3/2 моностабильный Namur+In-line

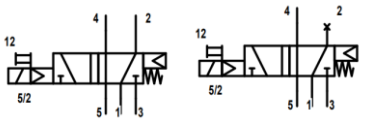

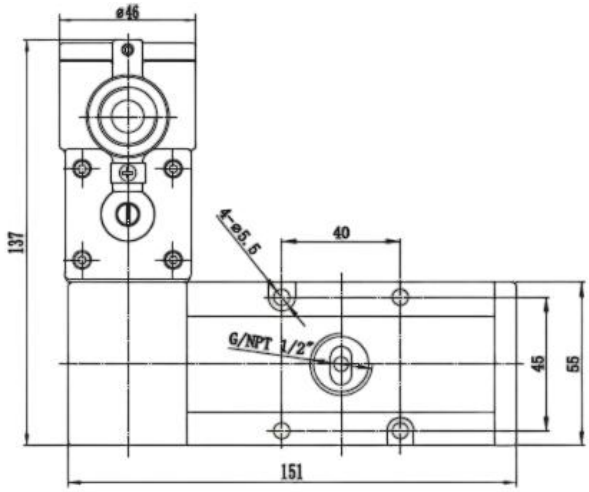

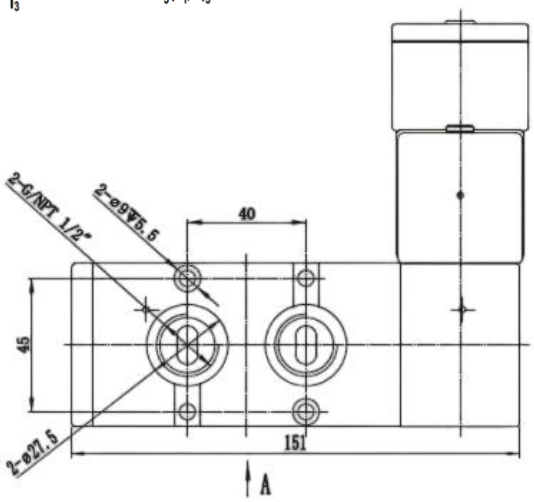

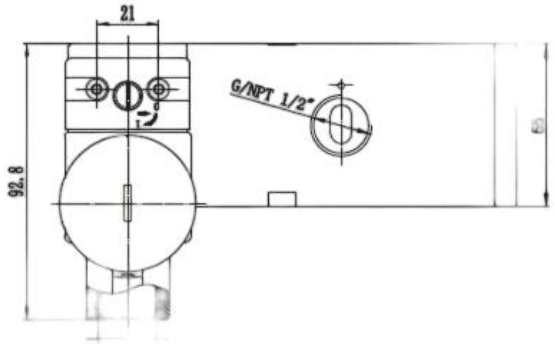

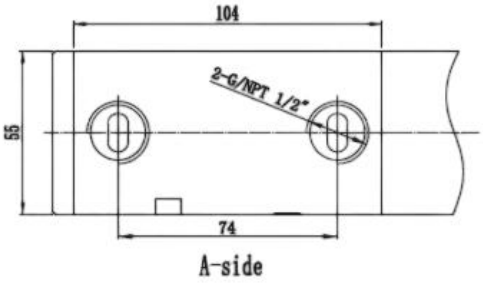

[1] Точка росы рабочей среды должна быть не выше температуры окружающей среды

Версия 09.2025
Все права защищены

Распределители пилотного, присоединение NAMUR+In-line, 1/2

Инструкция по подключению распределителя NAMUR+In-Line

Привод двустороннего действия

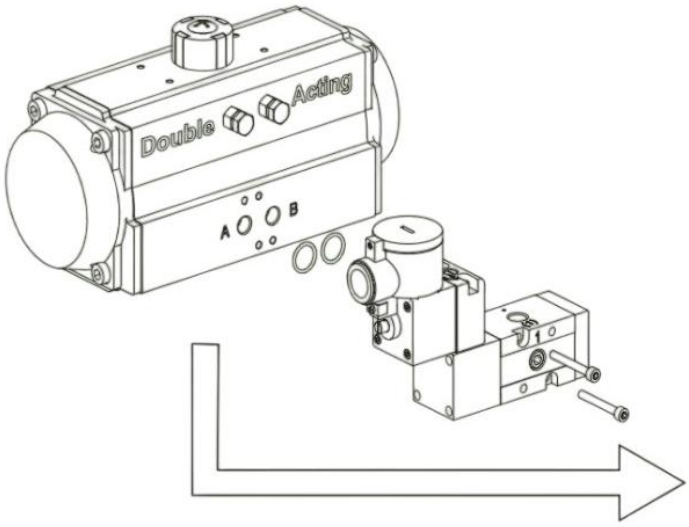

Привод одностороннего действия

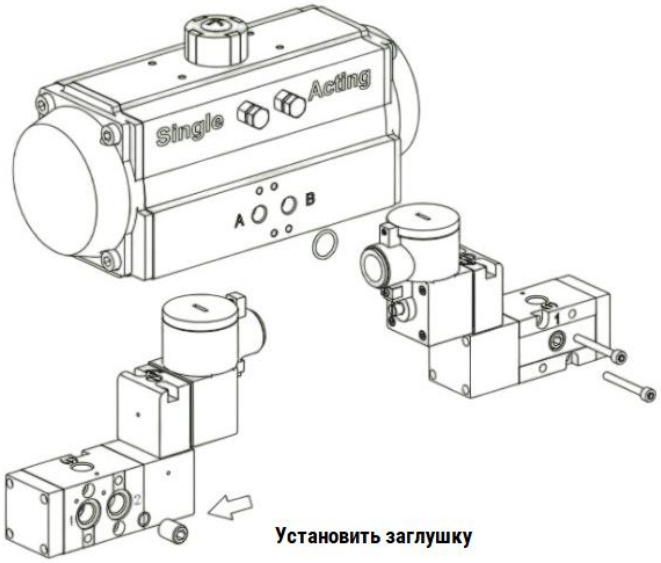

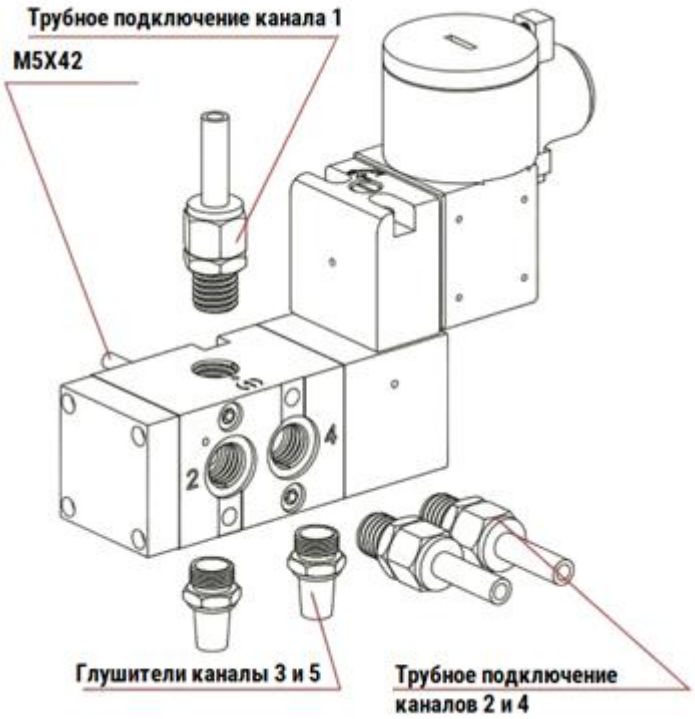

Все права защищены

Распределители пилотного действия SV-A-P***-***-SST40-Exd, присоединение in-line, 1/2

Основные характеристики распределителя	
Материал корпуса	Нержавеющая сталь SS316
Материал уплотнений	NBR
Материал винтов	Нержавеющая сталь
Расходная характеристика (проход)	2600 л/мин
[1] Рабочая среда, бар	Сжатый воздух согласно ISO 8573-1:2010 [7:X:4]; 0…8
Функция	5/2; 3/2NC пилотного действия, моностабильный и бистабильный
Рабочее напряжение	24 VDC - 3,5 Вт 220 VAC (50 HZ) – 4 ВА
Степень защиты	IP66/67
Рабочая температура, °C	-40…+60
Категория взрывозащиты	1Ex db h IIC T6 Gb X/Ex tb h IIIC T85°C Db X (Class I Zone 1)

Основные размеры

Присоединение: 5/2 моностабильный in-line

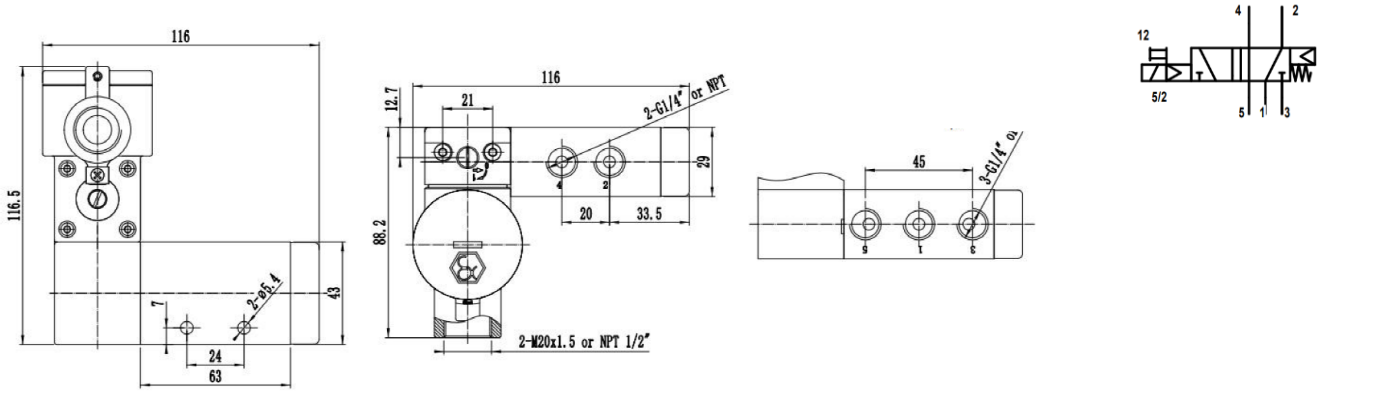

Присоединение: 5/2 бистабильный in-line

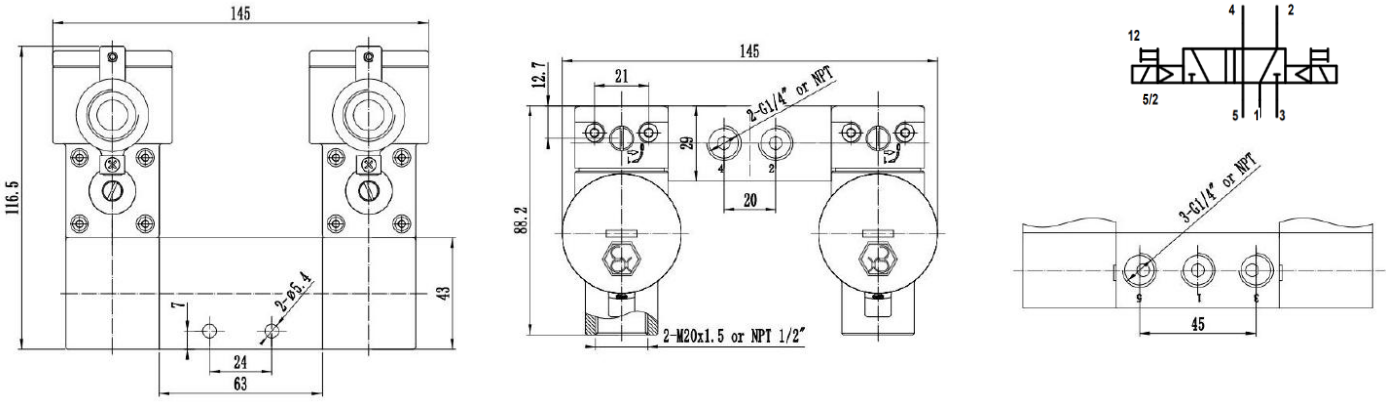

Присоединение: 3/2 моностабильный in-line

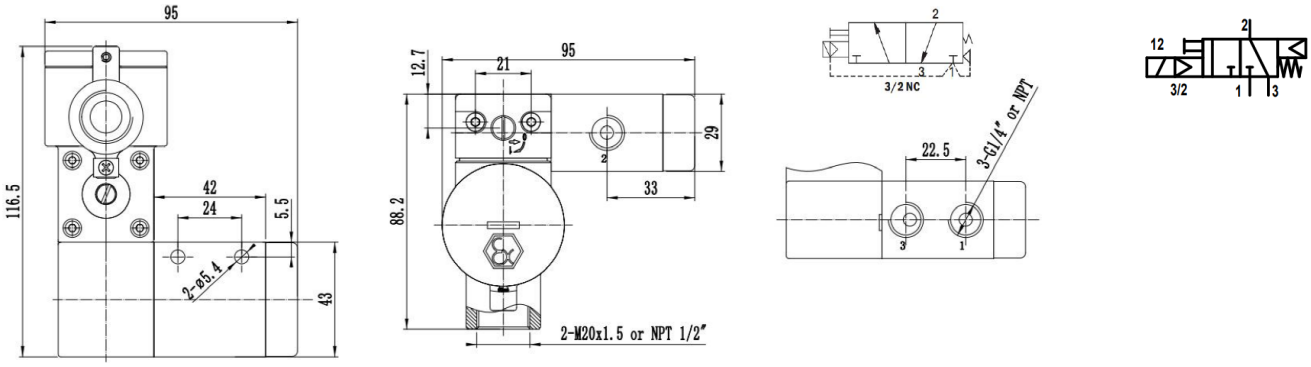

[1] Точка росы рабочей среды должна быть не выше температуры окружающей среды

Все права защищены

Распределители пилотного действия SV-A-P***-***-SST60-Exd , присоединение in-line, 1/2

Основные характеристики распределителя	
Материал корпуса	Нержавеющая сталь SS316
Материал уплотнений	LNBR
Материал винтов	Нержавеющая сталь
Расходная характеристика (проход)	2600 л/мин
[1] Рабочая среда, бар	Сжатый воздух согласно ISO 8573-1:2010 [7:X:4]; 0...8
Функция	5/2; 3/2 NC пилотного действия, моностабильный и бистабильный
Рабочее напряжение	24V DC - 6,5 Вт 220V AC (50 HZ) – 7 VA
Степень защиты	IP66/67
Рабочая температура, °C	-60...+60
Категория взрывозащиты	1Ex db h IIC T6 Gb X/Ex tb h IIIC T85°C Db X (Class I Zone 1)

Основные размеры

Присоединение: 5/2 моностабильный in-line

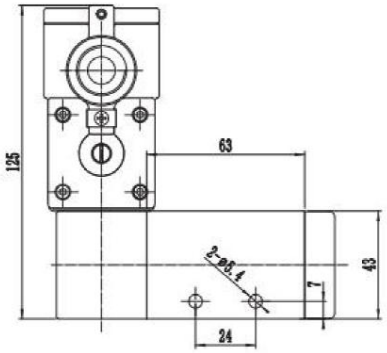

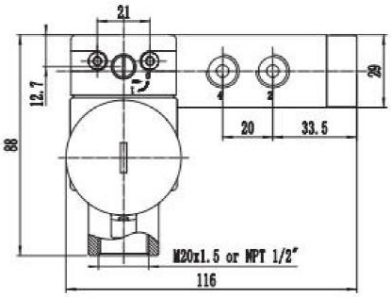

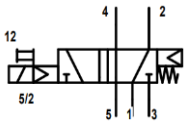

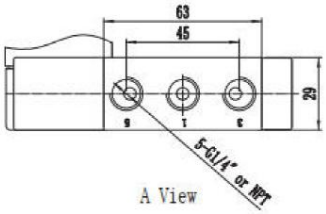

Присоединение: 5/2 бистабильный in-line

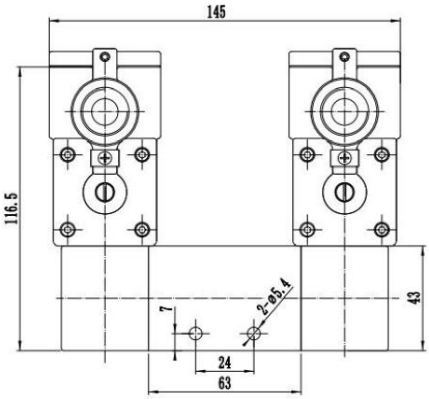

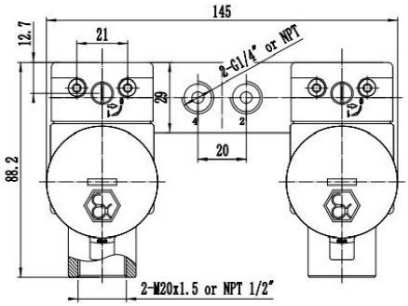

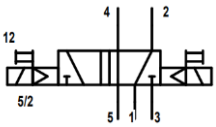

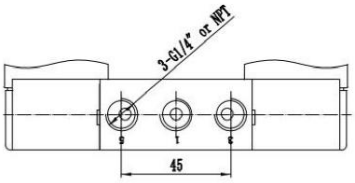

Присоединение: 3/2 моностабильный in-line

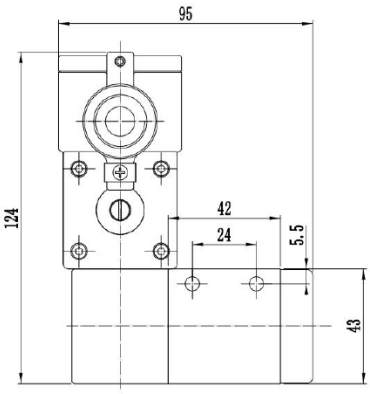

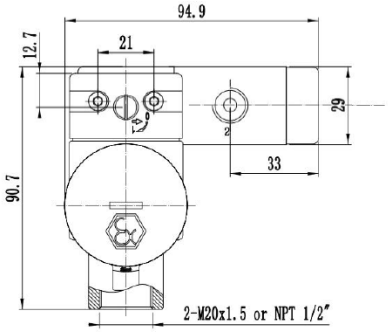

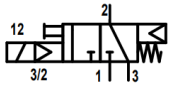

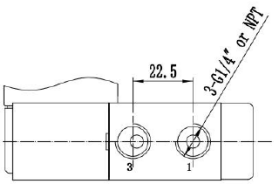

[1] Точка росы рабочей среды должна быть не выше температуры окружающей среды

Все права защищены

Распределители пилотного действия SV-A-P***-***-SST40(T53)-Eia, присоединение in-line, 1/2

Основные характеристики распределителя	
Материал корпуса	Нержавеющая сталь SS316
Материал уплотнений	NBR, LNBR
Материал винтов	Нержавеющая сталь
Расходная характеристика (проход)	2600 л/мин
[1] Рабочая среда, бар	Сжатый воздух согласно ISO 8573-1:2010 [7:X:4]; 0…8
Функция	5/2; 3/2NC пилотного действия, моностабильный и бистабильный
Рабочее напряжение	13…24V DC (0.46…1.6W)
Степень защиты	IP66/67
Рабочая температура, °C	-40…+60/-53…+60
Категория взрывозащиты	0Ex ia h IIC T6 Ga X/Ex tb h IIIC T85°C Db X

Основные размеры

Присоединение: 5/2 моностабильный in-line

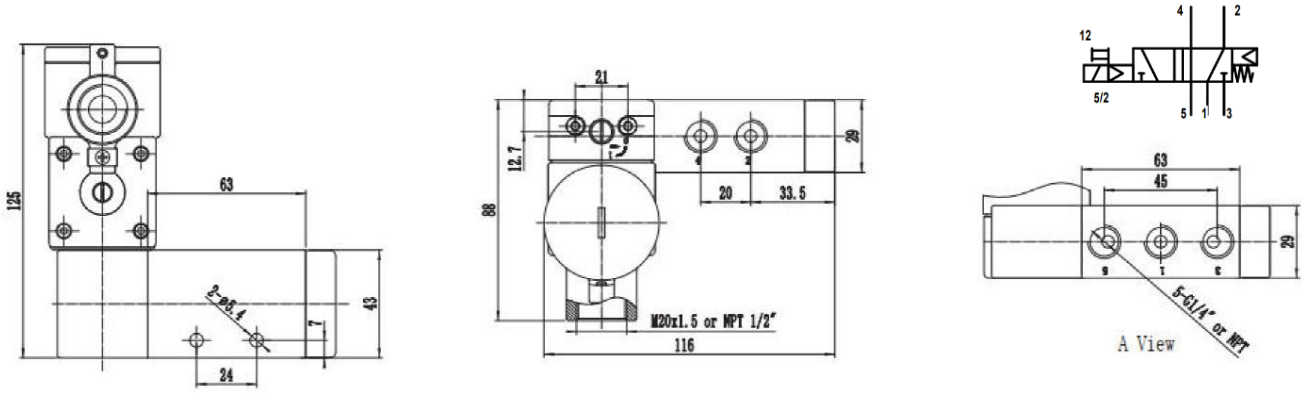

Присоединение: 5/2 бистабильный in-line

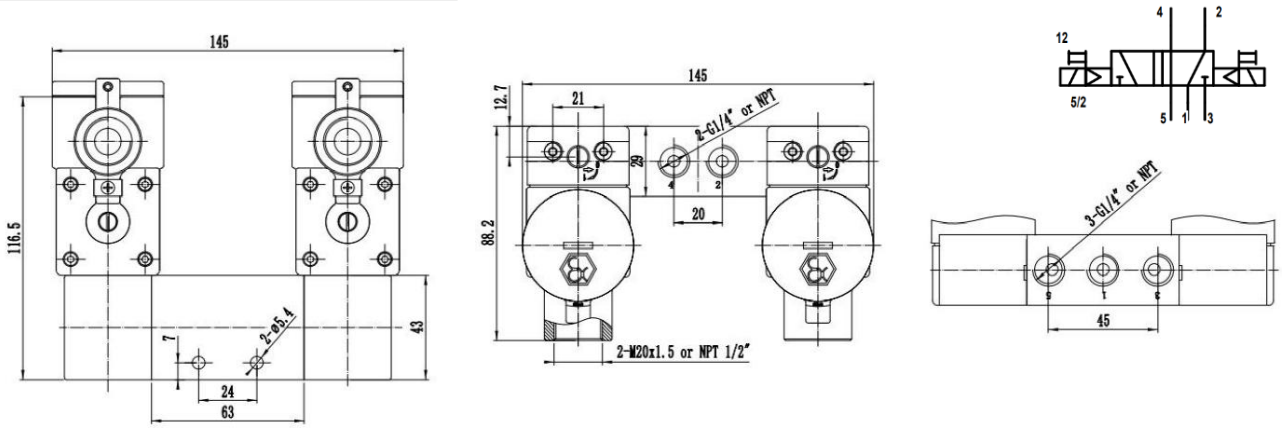

Присоединение: 3/2 моностабильный in-line

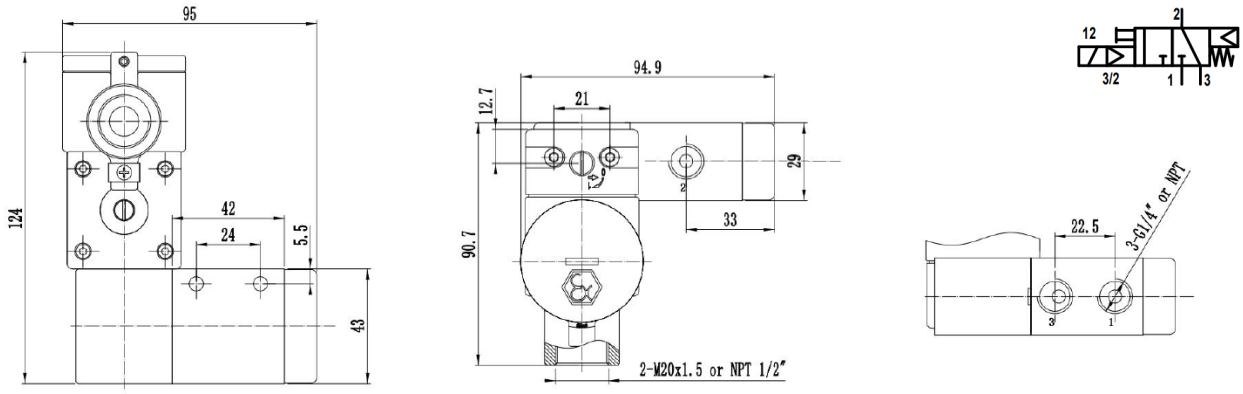

[1] Точка росы рабочей среды должна быть не выше температуры окружающей среды

Все права защищены

EX d, EX a

Распределители взрывозащищенные

Распределители взрывозащищенные Ex d

Взрывозащищенный Ex d распределитель может быть дополнен цепью защиты в соответствии с требованиями эксплуатирующей организации.
Пожалуйста, обратите внимание, требуемую цепь защиты необходимо указать до размещения заказа.

Принципиальная схема	Код	Электрическая схема	Функция
Защита VDR	R	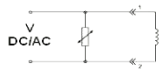	Варистор для защиты источника питания и выключателя от пикового перенапряжения
Защита DIODES	D	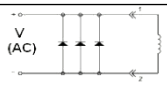	Диод для защиты от пика перенапряжения при выключении
Защита TRANSIL	S	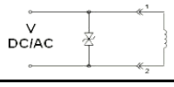	Супрессор (TRANSIL) для обеспечения блокировки входного и выходного перенапряжения

Распределители взрывозащищенные Ex ia

При выборе искрогасящего барьера необходимо учитывать следующие параметры катушки:

Максимальные электрические параметры	
Ui	30 V
Ii	650 mA
Pi	2.98 W
Ci	0 uF
Li	0 mH
Мин. мощность срабатывания (Pm)	530 W

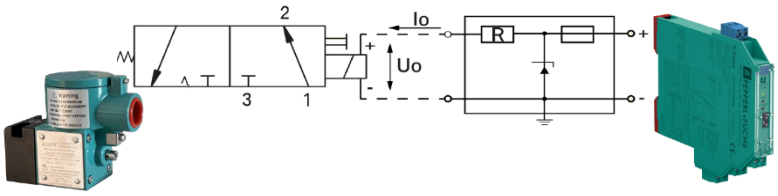

Максимальные электрические параметры рекомендуемых барьеров				
Модель	GS8523-EX (chenzhu)	GS8525-EX (chenzhu)	GS8525-EX.1 (chenzhu)	KCD0-SD3-Ex1.1245 (p+f)
Uo	25 V	25 V	27,5 V	26 V
Io	140 mA	185 mA	195 mA	110 mA
Po	875 mW	1157 mW	1300 mW	715 mW
Выходная характеристика	≥12V at 45mA	≥12V at 60mA	≥15V at 55mA	≥12V at 45mA
Выходная мощность (Pe)	540 mW	720 mW	825 mW	540 mW

Все права защищены

Данные для заказа

Тип корпуса	Пневмосхема	Количество катушек	Пневматическое присоединение	Материал	Тип взрывозащиты	Напряжение	Темпера-тура	Код заказа
namur	5/2+3/2	mono	1/4	Ал. спл.	Exd	24	-40C	SV-A-P52C1-FG14P2-T40-C3H-24VDC-Exd
namur	5/2+3/2	mono	1/4	Ал. спл.	Exd	220	-40C	SV-A-P52C1-FG14P2-T40-C3H-220VAC-Exd
namur	5/2+3/2	mono	1/4	Ал. спл.	Exia	24	-40C	SV-A-P52C1-FG14P2-T40-C3H-24VDC-Exia
namur	5/2+3/2	mono	1/4	Ал. спл.	Exia	24	-53C	SV-A-P52C1-FG14P2-T53-C3H-24VDC-Exia
namur	5/2+3/2	mono	1/4	Ал. спл.	Exd	24	-60C	SV-A-P52C1-FG14P2-T60-C3H-24VDC-Exd
namur	5/2+3/2	mono	1/4	Ал. спл.	Exd	220	-60C	SV-A-P52C1-FG14P2-T60-C3H-220VAC-Exd
namur	5/2	mono	1/2	Ал. спл.	Exd	24	-40C	SV-A-P521-FG12P2-T40-C3H-24VDC-Exd
namur	5/2	mono	1/2	Ал. спл.	Exd	220	-40C	SV-A-P521-FG12P2-T40-C3H-220VAC-Exd
namur	5/2	mono	1/2	Ал. спл.	Exia	24	-40C	SV-A-P521-FG12P2-T40-C3H-24VDC-Exia
namur	5/2	mono	1/2	Ал. спл.	Exia	24	-53C	SV-A-P521-FG12P2-T53-C3H-24VDC-Exia
namur	5/2	mono	1/2	Ал. спл.	Exd	24	-60C	SV-A-P521-FG12P2-T60-C3H-24VDC-Exd
namur	5/2	mono	1/2	Ал. спл.	Exd	220	-60C	SV-A-P521-FG12P2-T60-C3H-220VAC-Exd
namur	3/2	mono	1/2	Ал. спл.	Exd	24	-40C	SV-A-P321-FG12P2-T40-C3H-24VDC-Exd
namur	3/2	mono	1/2	Ал. спл.	Exd	220	-40C	SV-A-P321-FG12P2-T40-C3H-220AC-Exd
namur	3/2	mono	1/2	Ал. спл.	Exia	24	-40C	SV-A-P321-FG12P2-T40-C3H-24VDC-Exia
namur	3/2	mono	1/2	Ал. спл.	Exia	24	-53C	SV-A-P321-FG12P2-T53-C3H-24VDC-Exia
namur	3/2	mono	1/2	Ал. спл.	Exd	24	-60C	SV-A-P321-FG12P2-T60-C3H-24VDC-Exd
namur	3/2	mono	1/2	Ал. спл.	Exd	220	-60C	SV-A-P321-FG12P2-T60-C3H-220AC-Exd
namur	5/2+3/2	bi	1/4	Ал. спл.	Exd	24	-40C	SV-A-P52C2-FG14P2-T40-C3H-24VDC-Exd
namur	5/2+3/2	bi	1/4	Ал. спл.	Exd	220	-40C	SV-A-P52C2-FG14P2-T40-C3H-220AC-Exd
namur	5/2+3/2	bi	1/4	Ал. спл.	Exia	24	-40C	SV-A-P52C2-FG14P2-T40-C3H-24VDC-Exia
namur	5/2+3/2	bi	1/4	Ал. спл.	Exia	24	-53C	SV-A-P52C2-FG14P2-T53-C3H-24VDC-Exia
namur	5/2+3/2	bi	1/4	Ал. спл.	Exd	24	-60C	SV-A-P52C2-FG14P2-T60-C3H-24VDC-Exd
namur	5/2+3/2	bi	1/4	Ал. спл.	Exd	220	-60C	SV-A-P52C2-FG14P2-T60-C3H-220AC-Exd
namur	5/2	bi	1/2	Ал. спл.	Exd	24	-40C	SV-A-P522-FG12P2-T40-C3H-24VDC-Exd
namur	5/2	bi	1/2	Ал. спл.	Exd	220	-40C	SV-A-P522-FG12P2-T40-C3H-220AC-Exd
namur	5/2	bi	1/2	Ал. спл.	Exia	24	-40C	SV-A-P522-FG12P2-T40-C3H-24VDC-Exia
namur	5/2	bi	1/2	Ал. спл.	Exia	24	-53C	SV-A-P522-FG12P2-T53-C3H-24VDC-Exia
namur	5/2	bi	1/2	Ал. спл.	Exd	24	-60C	SV-A-P522-FG12P2-T60-C3H-24VDC-Exd
namur	5/2	bi	1/2	Ал. спл.	Exd	220	-60C	SV-A-P522-FG12P2-T60-C3H-220AC-Exd
namur	3/2	bi	1/2	Ал. спл.	Exd	24	-40C	SV-A-P322-FG12P2-T40-C3H-24VDC-Exd
namur	3/2	bi	1/2	Ал. спл.	Exd	220	-40C	SV-A-P322-FG12P2-T40-C3H-220AC-Exd
namur	3/2	bi	1/2	Ал. спл.	Exia	24	-40C	SV-A-P322-FG12P2-T40-C3H-24VDC-Exia
namur	3/2	bi	1/2	Ал. спл.	Exia	24	-53C	SV-A-P322-FG12P2-T53-C3H-24VDC-Exia
namur	3/2	bi	1/2	Ал. спл.	Exd	24	-60C	SV-A-P322-FG12P2-T60-C3H-24VDC-Exd
namur	3/2	bi	1/2	Ал. спл.	Exd	220	-60C	SV-A-P322-FG12P2-T60-C3H-220AC-Exd
namur	5/3	bi	1/2	Ал. спл.	Exd	24	-40C	SV-A-P532-FG12P2-T40-C3H-24VDC-Exd
namur	5/3	bi	1/2	Ал. спл.	Exd	220	-40C	SV-A-P532-FG12P2-T40-C3H-220VAC-Exd
namur	5/3	bi	1/2	Ал. спл.	Exia	24	-40C	SV-A-P532-FG12P2-T40-C3H-24VDC-Exia
namur	5/3	bi	1/2	Ал. спл.	Exia	24	-53C	SV-A-P532-FG12P2-T53-C3H-24VDC-Exia
namur	5/3	bi	1/2	Ал. спл.	Exd	24	-60C	SV-A-P532-FG12P2-T60-C3H-24VDC-Exd
namur	5/3	bi	1/2	Ал. спл.	Exd	220	-60C	SV-A-P532-FG12P2-T60-C3H-220AC-Exd
in-line	5/2	mono	1/4	Ал. спл.	Exd	24	-40C	SV-A-P521-PG14P2-T40-C3H-24VDC-Exd
in-line	5/2	mono	1/4	Ал. спл.	Exd	220	-40C	SV-A-P521-PG14P2-T40-C3H-220VAC-Exd
in-line	5/2	mono	1/4	Ал. спл.	Exia	24	-40C	SV-A-P521-PG14P2-T40-C3H-24VDC-Exia
in-line	5/2	mono	1/4	Ал. спл.	Exia	24	-53C	SV-A-P521-PG14P2-T53-C3H-24VDC-Exia
in-line	5/2	mono	1/4	Ал. спл.	Exd	24	-60C	SV-A-P521-PG14P2-T60-C3H-24VDC-Exd
in-line	5/2	mono	1/4	Ал. спл.	Exd	220	-60C	SV-A-P521-PG14P2-T60-C3H-220VAC-Exd
in-line	3/2	mono	1/4	Ал. спл.	Exd	24	-40C	SV-A-P321-PG14P2-T40-C3H-24VDC-Exd
in-line	3/2	mono	1/4	Ал. спл.	Exd	220	-40C	SV-A-P321-PG14P2-T40-C3H-220VAC-Exd
in-line	3/2	mono	1/4	Ал. спл.	Exia	24	-40C	SV-A-P321-PG14P2-T40-C3H-24VDC-Exia
in-line	3/2	mono	1/4	Ал. спл.	Exia	24	-53C	SV-A-P321-PG14P2-T53-C3H-24VDC-Exia
in-line	3/2	mono	1/4	Ал. спл.	Exd	24	-60C	SV-A-P321-PG14P2-T60-C3H-24VDC-Exd
in-line	3/2	mono	1/4	Ал. спл.	Exd	220	-60C	SV-A-P321-PG14P2-T60-C3H-220VAC-Exd
in-line	5/2	mono	1/2	Ал. спл.	Exd	24	-40C	SV-A-P521-PG12P2-T40-C3H-24VDC-Exd
in-line	5/2	mono	1/2	Ал. спл.	Exd	220	-40C	SV-A-P521-PG12P2-T40-C3H-220VAC-Exd
in-line	5/2	mono	1/2	Ал. спл.	Exia	24	-40C	SV-A-P521-PG12P2-T40-C3H-24VDC-Exia
in-line	5/2	mono	1/2	Ал. спл.	Exia	24	-53C	SV-A-P521-PG12P2-T53-C3H-24VDC-Exia
in-line	5/2	mono	1/2	Ал. спл.	Exd	24	-60C	SV-A-P521-PG12P2-T60-C3H-24VDC-Exd
in-line	5/2	mono	1/2	Ал. спл.	Exd	220	-60C	SV-A-P521-PG12P2-T60-C3H-220VAC-Exd
in-line	3/2	mono	1/2	Ал. спл.	Exd	24	-40C	SV-A-P321-PG12P2-T40-C3H-24VDC-Exd
in-line	3/2	mono	1/2	Ал. спл.	Exd	220	-40C	SV-A-P321-PG12P2-T40-C3H-220VAC-Exd
in-line	3/2	mono	1/2	Ал. спл.	Exia	24	-40C	SV-A-P321-PG12P2-T40-C3H-24VDC-Exia
in-line	3/2	mono	1/2	Ал. спл.	Exia	24	-53C	SV-A-P321-PG12P2-T53-C3H-24VDC-Exia
in-line	3/2	mono	1/2	Ал. спл.	Exd	24	-60C	SV-A-P321-PG12P2-T60-C3H-24VDC-Exd
in-line	3/2	mono	1/2	Ал. спл.	Exd	220	-60C	SV-A-P321-PG12P2-T60-C3H-220VAC-Exd

Версия 09.2025
Все права защищены

Данные для заказа

Тип корпуса	Пневмо-схема	Количество катушек	Пневматическое присоединение	Материал	Тип взрывозащиты	Напряжение	Темпе-ратура	Код заказа
in-line	5/2	bi	1/2	Ал. спл.	Exd	24	-40C	SV-A-P522-PG12P2-T40-C3H-24VDC-Exd
in-line	5/2	bi	1/2	Ал. спл.	Exd	220	-40C	SV-A-P522-PG12P2-T40-C3H-220VAC-Exd
in-line	5/2	bi	1/2	Ал. спл.	Exia	24	-40C	SV-A-P522-PG12P2-T40-C3H-24VDC-Exia
in-line	5/2	bi	1/2	Ал. спл.	Exia	24	-53C	SV-A-P522-PG12P2-T53-C3H-24VDC-Exia
in-line	5/2	bi	1/2	Ал. спл.	Exd	24	-60C	SV-A-P522-PG12P2-T60-C3H-24VDC-Exd
in-line	5/2	bi	1/2	Ал. спл.	Exd	220	-60C	SV-A-P522-PG12P2-T60-C3H-220VAC-Exd
in-line	5/3	bi	1/2	Ал. спл.	Exd	24	-40C	SV-A-P532-PG12P2-T40-C3H-24VDC-Exd
in-line	5/3	bi	1/2	Ал. спл.	Exd	220	-40C	SV-A-P532-PG12P2-T40-C3H-220VAC-Exd
in-line	5/3	bi	1/2	Ал. спл.	Exia	24	-40C	SV-A-P532-PG12P2-T40-C3H-24VDC-Exia
in-line	5/3	bi	1/2	Ал. спл.	Exia	24	-53C	SV-A-P532-PG12P2-T53-C3H-24VDC-Exia
in-line	5/3	bi	1/2	Ал. спл.	Exd	24	-60C	SV-A-P532-PG12P2-T60-C3H-24VDC-Exd
in-line	5/3	bi	1/2	Ал. спл.	Exd	220	-60C	SV-A-P532-PG12P2-T60-C3H-220VAC-Exd
namur	5/2+3/2	mono	1/4	Нерж. ст.	Exd	24	-40C	SV-A-P52C1-FG14P2-SST40-C4H-24VDC-Exd
namur	5/2+3/2	mono	1/4	Нерж. ст.	Exd	220	-40C	SV-A-P52C1-FG14P2-SST40-C4H-220VAC-Exd
namur	5/2+3/2	mono	1/4	Нерж. ст.	Exd	24	-60C	SV-A-P52C1-FG14P2-SST60-C4H-24VDC-Exd
namur	5/2+3/2	mono	1/4	Нерж. ст.	Exd	220	-60C	SV-A-P52C1-FG14P2-SST60-C4H-220VAC-Exd
namur	5/2+3/2	mono	1/4	Нерж. ст.	Exia	24	-40C	SV-A-P52C1-FG14P2-SST40-C4H-24VDC-Exia
namur	5/2+3/2	mono	1/4	Нерж. ст.	Exia	24	-53C	SV-A-P52C1-FG14P2-SST53-C4H-24VDC-Exia
namur+in-line	5/2+3/2	mono	1/2	Нерж. ст.	Exd	24	-40C	SV-A-P52C1-FG12P2-SST40-C4H-24VDC-Exd
namur+in-line	5/2+3/2	mono	1/2	Нерж. ст.	Exd	220	-40C	SV-A-P52C1-FG12P2-SST40-C4H-220VAC-Exd
namur+in-line	5/2+3/2	mono	1/2	Нерж. ст.	Exd	24	-60C	SV-A-P52C1-FG12P2-SST60-C4H-24VDC-Exd
namur+in-line	5/2+3/2	mono	1/2	Нерж. ст.	Exd	220	-60C	SV-A-P52C1-FG12P2-SST60-C4H-220VAC-Exd
namur+in-line	5/2+3/2	mono	1/2	Нерж. ст.	Exia	24	-40C	SV-A-P52C1-FG12P2-SST40-C4H-24DC-Exia
namur+in-line	5/2+3/2	mono	1/2	Нерж. ст.	Exia	24	-53C	SV-A-P52C1-FG12P2-SST53-C4H-24DC-Exia
namur	5/2+3/2	bi	1/4	Нерж. ст.	Exd	24	-40C	SV-A-P52C2-FG14P2-SST40-C4H-24VDC-Exd
namur	5/2+3/2	bi	1/4	Нерж. ст.	Exd	220	-40C	SV-A-P52C2-FG14P2-SST40-C4H-220VAC-Exd
namur	5/2+3/2	bi	1/4	Нерж. ст.	Exd	24	-60C	SV-A-P52C2-FG14P2-SST60-C4H-24VDC-Exd
namur	5/2+3/2	bi	1/4	Нерж. ст.	Exd	220	-60C	SV-A-P52C2-FG14P2-SST60-C4H-220VAC-Exd
namur	5/2+3/2	bi	1/4	Нерж. ст.	Exd	24	'-40C	SV-A-P52C2-FG14P2-SST60-C4H-24DC-Exia
namur	5/2+3/2	bi	1/4	Нерж. ст.	Exd	24	'-60C	SV-A-P52C2-FG14P2-SST60-C4H-24DC-Exia
in-line	5/2	mono	1/4	Нерж. ст.	Exd	24	-40C	SV-A-P521-PG14P2-SST40-C4H-24VDC-Exd
in-line	5/2	mono	1/4	Нерж. ст.	Exd	220	-40C	SV-A-P521-PG14P2-SST40-C4H-220VAC-Exd
in-line	5/2	mono	1/4	Нерж. ст.	Exd	24	-60C	SV-A-P521-PG14P2-SST60-C4H-24VDC-Exd
in-line	5/2	mono	1/4	Нерж. ст.	Exd	220	-60C	SV-A-P521-PG14P2-SST60-C4H-220VAC-Exd
in-line	5/2	mono	1/4	Нерж. ст.	Exia	24	-40C	SV-A-P521-PG14P2-SST40-C4H-24VDC-Exia
in-line	5/2	mono	1/4	Нерж. ст.	Exia	24	-53C	SV-A-P521-PG14P2-SST53-C4H-24VDC-Exia
in-line	3/2	mono	1/4	Нерж. ст.	Exd	24	-40C	SV-A-P321-PG14P2-SST40-C4H-24VDC-Exd
in-line	3/2	mono	1/4	Нерж. ст.	Exd	220	-40C	SV-A-P321-PG14P2-SST40-C4H-220VAC-Exd
in-line	3/2	mono	1/4	Нерж. ст.	Exd	24	-60C	SV-A-P321-PG14P2-SST60-C4H-24VDC-Exd
in-line	3/2	mono	1/4	Нерж. ст.	Exd	220	-60C	SV-A-P321-PG14P2-SST60-C4H-220VAC-Exd
in-line	3/2	mono	1/4	Нерж. ст.	Exia	24	-40C	SV-A-P321-PG14P2-SST60-C4H-24VDC-Exia
in-line	3/2	mono	1/4	Нерж. ст.	Exia	24	-53C	SV-A-P321-PG14P2-SST53-C4H-24VDC-Exia
in-line	5/2	bi	1/4	Нерж. ст.	Exd	24	-40C	SV-A-P522-PG14P2-SST40-C4H-24VDC-Exd
in-line	5/2	bi	1/4	Нерж. ст.	Exd	220	-40C	SV-A-P522-PG14P2-SST40-C4H-220VAC-Exd
in-line	5/2	bi	1/4	Нерж. ст.	Exd	24	-60C	SV-A-P522-PG14P2-SST60-C4H-24VDC-Exd
in-line	5/2	bi	1/4	Нерж. ст.	Exd	220	-60C	SV-A-P522-PG14P2-SST60-C4H-220VAC-Exd
in-line	5/2	bi	1/4	Нерж. ст.	Exia	24	-40C	SV-A-P522-PG14P2-SST40-C4H-24VDC-Exia
in-line	5/2	bi	1/4	Нерж. ст.	Exia	24	-53C	SV-A-P522-PG14P2-SST53-C4H-24VDC-Exia

Примечание: Другие исполнения распределителей доступны по запросу.

Все права защищены

VSNC-EXH-FN

Распределители с пневмоуправлением, взрывозащищенные с большой пропускной способностью

Описание

- Специальные распределители с пневмоуправлением предназначены для управления пневмоприводами больших типоразмеров;
- При подаче управляющего пневматического сигнала, распределитель направляет поток воздуха в полость привода, при снятии управляющего сигнала – стравливает воздух из полости привода в атмосферу;
- Благодаря специальной конструкции клапана процесс переключения привода происходит быстро;
- Распределитель имеет высокую пропускную способность, что позволяет управлять приводами больших типоразмеров

Пневматическая схема

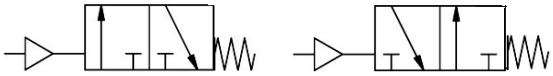

Конструкция

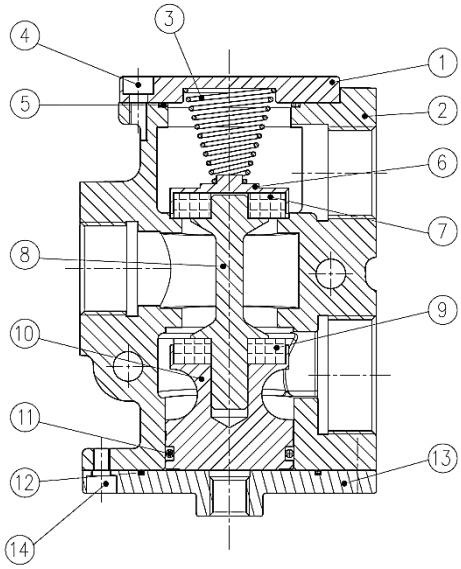

Позиция	Деталь	Материал
1	Задняя крышка	Нержавеющая сталь 316/алюминиевый сплав
2	Корпус	Нержавеющая сталь 316/алюминиевый сплав
3	Пружина	Нержавеющая сталь 316/304
4	Винты верхней крышки	Нержавеющая сталь 316/304
5	Уплотнение	FVMQ/HNBR
6	Крышка пружины	Нержавеющая сталь 316/алюминиевый сплав
7	Уплотнение золотника	FVMQ/HNBR
8	Золотник	Нержавеющая сталь 316/алюминиевый сплав
9	Уплотнение золотника	FVMQ/HNBR
10	Поршень	Нержавеющая сталь 316/алюминиевый сплав
11	Уплотнение	FVMQ/HNBR
12	Уплотнение корпуса	FVMQ/HNBR
13	Передняя крышка	Нержавеющая сталь 316/алюминиевый сплав
14	Винты нижней крышки	Нержавеющая сталь 316/304

Все права защищены

Система обозначений

□ - □ - □□□ - □□ - □ - □ - □ - □

Серия

VSNC	

Вид взрывозащиты

EXH	Ex h

Тип корпуса

F	Тип 3

Тип управления

N	Пневматическое

Материал корпуса распределителя

A	Алюминий
S	Нержавеющая сталь

Тип переключения

M	Моностабильный

Функция распределителя

32C	3/2, нормально закрыто
32U	3/2, нормально открыто

Интерфейс пилотного управления

	G14	Резьбовое G 1/4"
	N14	Резьбовое 1/4 NPT
1	U1	Резьбовое с Namur VDE/VDI 3845, типоразмер 1

Размер пневматического присоединения

	G1/2	Резьбовое G 1/2"
2	G3/4	Резьбовое G 3/4 (по запросу)
	G1	Резьбовое G 1"
	N1/2	Резьбовое 1/2 NPT
2	N3/4	Резьбовое 3/4 NPT (по запросу)
	N1	Резьбовое 1 NPT

Наличие дублера

O	Без дублера

Температура окружающей среды при эксплуатации

TT20	-20°C…+80°C
TT40	-40°C…+80°C
TT60	-60°C…+80°C

1. Распределитель со стыковой поверхностью NAMUR имеет универсальное подключение управляющего сигнала – отверстия имеют резьбу. Это позволяет управлять клапаном по средствам распределителя установленного на плиту или с помощью фитинга, вкрученного в канал управления.
2. Резьба 3/4 достигается с помощью переходной футорки 1-3/4

Пример заказа: серия VSNC, вид взрывозащиты EXH, тип корпуса 3, пневматическое управление, корпус из нержавеющей стали, моностабильный, 3/2 НЗ, интерфейс пилотного управления NAMUR, размер резьбы G1, без дублера, температура окружающей среды -60°C.
Код заказа: **VSNC-EXH-FNS-M32C-U1-G1-O-TT60**

Распределители с пилотным управлением VSNC-EXH-FN

Основные характеристики распределителя			
Материал корпуса	Алюминиевый сплав с эпоксидным покрытием / Нержавеющая сталь 316		
Материал катушки	Алюминиевый сплав с эпоксидным покрытием / Нержавеющая сталь 316		
Материал уплотнений	FVMQ/HNBR		
Материал винтов	Нержавеющая сталь 316/304		
Резьба	G1/2(1/2NPT)	G3/4(3/4NPT)	G1(1NPT)
Расходная характеристика Cv	4,5	7,5	9,5
Расход воздуха, л/мин	4050	5300	9000
Резьба управляющего сигнала	G1/4 (1/4NPT)		
Рабочая среда, бар	Сжатый воздух согласно ISO 8573-1:2010 [7:4:4]; 0…12		
Функция	3/2 прямого действия, пружинный возврат		
Рабочая температура, °C	-20…+60/-40…+60/-60…+60		
Категория взрывозащиты	1Ex h IIC T6 Gb X/ Ex h IIIC T85 °C Db X		

Все права защищены

Основные размеры

Пневмораспределитель с присоединительной резьбой G1/2, NPT1/2

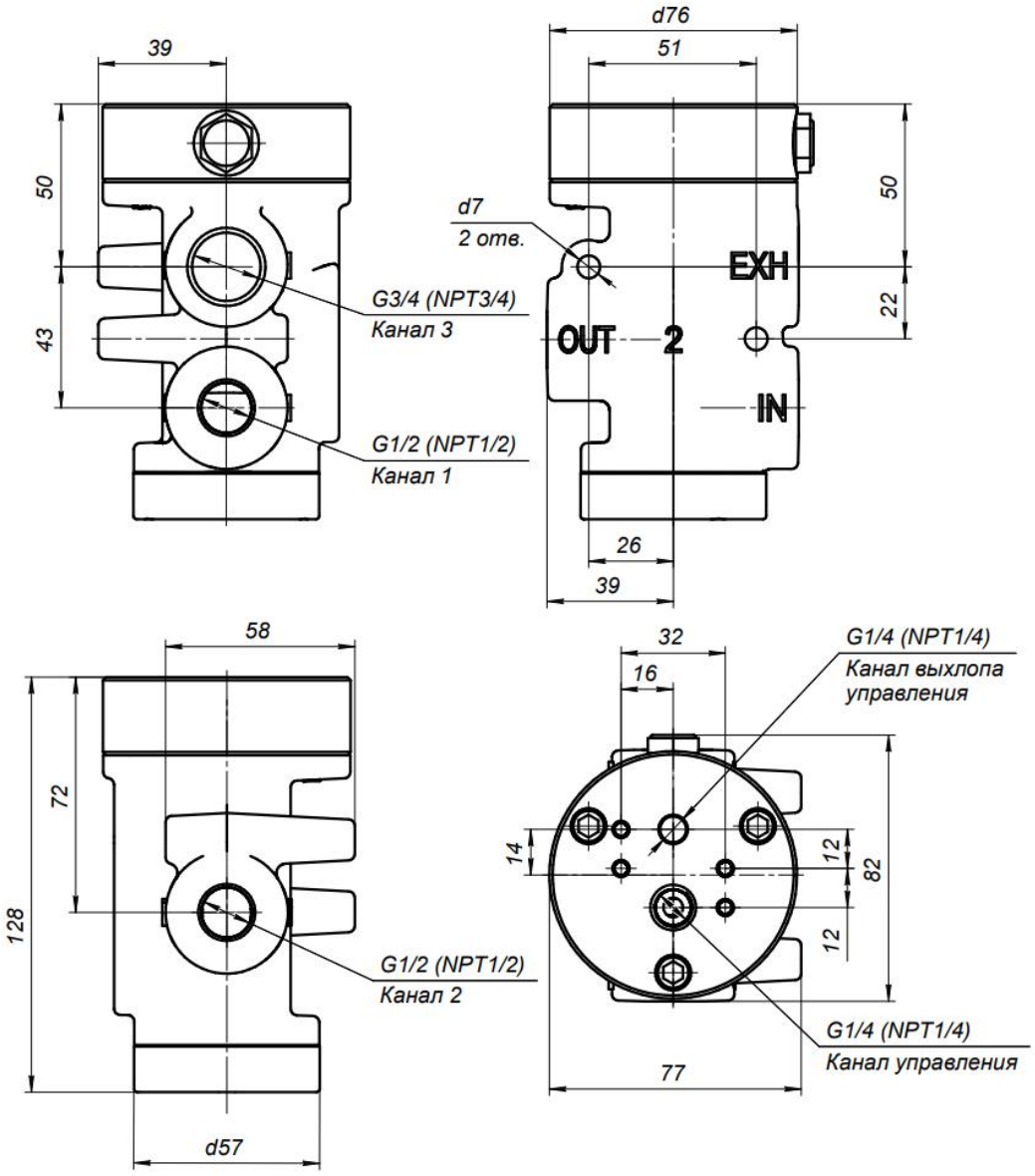

Версия 09.2025
Все права защищены

Основные размеры

Пневмораспределитель с присоединительной резьбой G1, NPT1

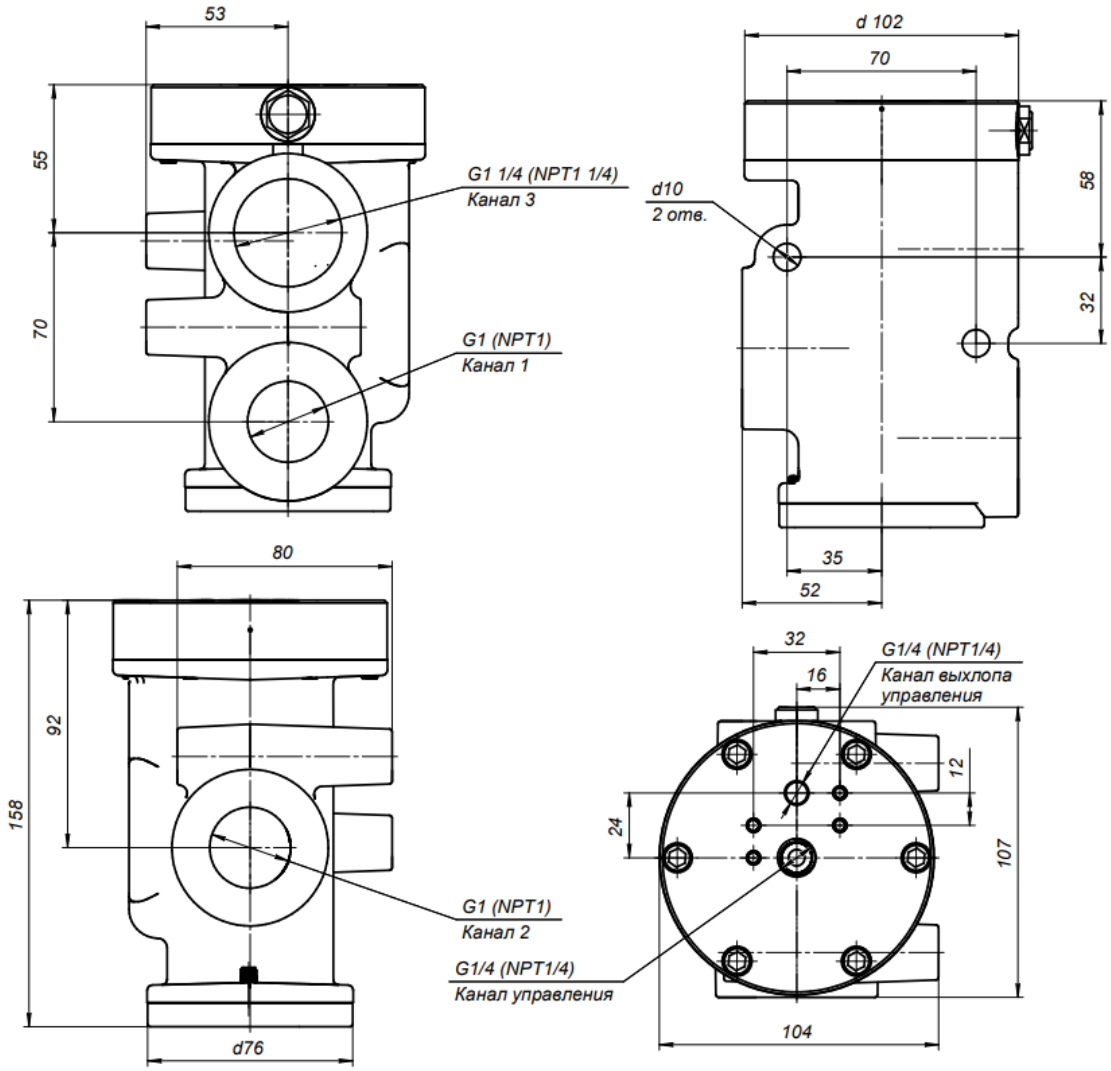

Все права защищены

Данные для заказа

Номер для заказа	Материал корпуса	Тип резьбы	Размер резьбы	Тип присоединения	Функция распределителя	Температура	Код заказа
30052670	Ал. спл.	G	1/2	Namur + In-line	3/2 Н.З.	-20C	VSNC-EXH-FNA-M32C-U1-G12-O-TT20
30052671	Ал. спл.	G	1/2	Namur + In-line	3/2 Н.З.	-40C	VSNC-EXH-FNA-M32C-U1-G12-O-TT40
30052672	Ал. спл.	G	1/2	Namur + In-line	3/2 Н.З.	-60C	VSNC-EXH-FNA-M32C-U1-G12-O-TT60
30052673	Ал. спл.	G	1	Namur + In-line	3/2 Н.З.	-20C	VSNC-EXH-FNA-M32C-U1-G1-O-TT20
30052674	Ал. спл.	G	1	Namur + In-line	3/2 Н.З.	-40C	VSNC-EXH-FNA-M32C-U1-G1-O-TT40
30052675	Ал. спл.	G	1	Namur + In-line	3/2 Н.З.	-60C	VSNC-EXH-FNA-M32C-U1-G1-O-TT60
30052676	Нерж. ст. SS316	G	1/2	Namur + In-line	3/2 Н.З.	-20C	VSNC-EXH-FNS-M32C-U1-G12-O-TT20
30052677	Нерж. ст. SS316	G	1/2	Namur + In-line	3/2 Н.З.	-40C	VSNC-EXH-FNS-M32C-U1-G12-O-TT40
30052678	Нерж. ст. SS316	G	1/2	Namur + In-line	3/2 Н.З.	-60C	VSNC-EXH-FNS-M32C-U1-G12-O-TT60
30052679	Нерж. ст. SS316	G	1	Namur + In-line	3/2 Н.З.	-20C	VSNC-EXH-FNS-M32C-U1-G1-O-TT20
30052680	Нерж. ст. SS316	G	1	Namur + In-line	3/2 Н.З.	-40C	VSNC-EXH-FNS-M32C-U1-G1-O-TT40
30052681	Нерж. ст. SS316	G	1	Namur + In-line	3/2 Н.З.	-60C	VSNC-EXH-FNS-M32C-U1-G1-O-TT60
30052682	Ал. спл.	NPT	1/2	Namur + In-line	3/2 Н.З.	-20C	VSNC-EXH-FNA-M32C-U1-N12-O-TT20
30052683	Ал. спл.	NPT	1/2	Namur + In-line	3/2 Н.З.	-40C	VSNC-EXH-FNA-M32C-U1-N12-O-TT40
30052684	Ал. спл.	NPT	1/2	Namur + In-line	3/2 Н.З.	-60C	VSNC-EXH-FNA-M32C-U1-N12-O-TT60
30052685	Ал. спл.	NPT	1	Namur + In-line	3/2 Н.З.	-20C	VSNC-EXH-FNA-M32C-U1-N1-O-TT20
30052686	Ал. спл.	NPT	1	Namur + In-line	3/2 Н.З.	-40C	VSNC-EXH-FNA-M32C-U1-N1-O-TT40
30052687	Ал. спл.	NPT	1	Namur + In-line	3/2 Н.З.	-60C	VSNC-EXH-FNA-M32C-U1-N1-O-TT60
30052688	Нерж. ст. SS316	NPT	1/2	Namur + In-line	3/2 Н.З.	-20C	VSNC-EXH-FNS-M32C-U1-N12-O-TT20
30052689	Нерж. ст. SS316	NPT	1/2	Namur + In-line	3/2 Н.З.	-40C	VSNC-EXH-FNS-M32C-U1-N12-O-TT40
30052690	Нерж. ст. SS316	NPT	1/2	Namur + In-line	3/2 Н.З.	-60C	VSNC-EXH-FNS-M32C-U1-N12-O-TT60
30052691	Нерж. ст. SS316	NPT	1	Namur + In-line	3/2 Н.З.	-20C	VSNC-EXH-FNS-M32C-U1-N1-O-TT20
30052692	Нерж. ст. SS316	NPT	1	Namur + In-line	3/2 Н.З.	-40C	VSNC-EXH-FNS-M32C-U1-N1-O-TT40
30052693	Нерж. ст. SS316	NPT	1	Namur + In-line	3/2 Н.З.	-60C	VSNC-EXH-FNS-M32C-U1-N1-O-TT60
30052694	Ал. спл.	G	1/2	Namur + In-line	3/2 Н.О.	-20C	VSNC-EXH-FNA-M32U-U1-G12-O-TT20
30052695	Ал. спл.	G	1/2	Namur + In-line	3/2 Н.О.	-40C	VSNC-EXH-FNA-M32U-U1-G12-O-TT40
30052696	Ал. спл.	G	1/2	Namur + In-line	3/2 Н.О.	-60C	VSNC-EXH-FNA-M32U-U1-G12-O-TT60
30052697	Ал. спл.	G	1	Namur + In-line	3/2 Н.О.	-20C	VSNC-EXH-FNA-M32U-U1-G1-O-TT20
30052698	Ал. спл.	G	1	Namur + In-line	3/2 Н.О.	-40C	VSNC-EXH-FNA-M32U-U1-G1-O-TT40
30052699	Ал. спл.	G	1	Namur + In-line	3/2 Н.О.	-60C	VSNC-EXH-FNA-M32U-U1-G1-O-TT60
30052700	Нерж. ст. SS316	G	1/2	Namur + In-line	3/2 Н.О.	-20C	VSNC-EXH-FNS-M32U-U1-G12-O-TT20
30052701	Нерж. ст. SS316	G	1/2	Namur + In-line	3/2 Н.О.	-40C	VSNC-EXH-FNS-M32U-U1-G12-O-TT40
30052702	Нерж. ст. SS316	G	1/2	Namur + In-line	3/2 Н.О.	-60C	VSNC-EXH-FNS-M32U-U1-G12-O-TT60
30052703	Нерж. ст. SS316	G	1	Namur + In-line	3/2 Н.О.	-20C	VSNC-EXH-FNS-M32U-U1-G1-O-TT20
30052704	Нерж. ст. SS316	G	1	Namur + In-line	3/2 Н.О.	-40C	VSNC-EXH-FNS-M32U-U1-G1-O-TT40
30052705	Нерж. ст. SS316	G	1	Namur + In-line	3/2 Н.О.	-60C	VSNC-EXH-FNS-M32U-U1-G1-O-TT60
30052706	Ал. спл.	NPT	1/2	Namur + In-line	3/2 Н.О.	-20C	VSNC-EXH-FNA-M32U-U1-N12-O-TT20
30052707	Ал. спл.	NPT	1/2	Namur + In-line	3/2 Н.О.	-40C	VSNC-EXH-FNA-M32U-U1-N12-O-TT40
30052708	Ал. спл.	NPT	1/2	Namur + In-line	3/2 Н.О.	-60C	VSNC-EXH-FNA-M32U-U1-N12-O-TT60
30052710	Ал. спл.	NPT	1	Namur + In-line	3/2 Н.О.	-20C	VSNC-EXH-FNA-M32U-U1-N1-O-TT20
30052711	Ал. спл.	NPT	1	Namur + In-line	3/2 Н.О.	-40C	VSNC-EXH-FNA-M32U-U1-N1-O-TT40
30052712	Ал. спл.	NPT	1	Namur + In-line	3/2 Н.О.	-60C	VSNC-EXH-FNA-M32U-U1-N1-O-TT60
30052713	Нерж. ст. SS316	NPT	1/2	Namur + In-line	3/2 Н.О.	-20C	VSNC-EXH-FNS-M32U-U1-N12-O-TT20
30052714	Нерж. ст. SS316	NPT	1/2	Namur + In-line	3/2 Н.О.	-40C	VSNC-EXH-FNS-M32U-U1-N12-O-TT40
30052715	Нерж. ст. SS316	NPT	1/2	Namur + In-line	3/2 Н.О.	-60C	VSNC-EXH-FNS-M32U-U1-N12-O-TT60
30052716	Нерж. ст. SS316	NPT	1	Namur + In-line	3/2 Н.О.	-20C	VSNC-EXH-FNS-M32U-U1-N1-O-TT20
30052717	Нерж. ст. SS316	NPT	1	Namur + In-line	3/2 Н.О.	-40C	VSNC-EXH-FNS-M32U-U1-N1-O-TT40
30052718	Нерж. ст. SS316	NPT	1	Namur + In-line	3/2 Н.О.	-60C	VSNC-EXH-FNS-M32U-U1-N1-O-TT60

Версия 09.2025
Все права защищены

ПРИНАДЛЕЖНОСТИ

Большой ассортимент принадлежностей, таких как фильтры-регуляторы, в том числе во взрывозащищенном исполнении, блоки концевых выключателей, позиционеры, клапаны блокировки, усилители расхода позволяют решить большинство задач автоматизации трубопроводной арматуры и создавать предварительно собранные системы под ключ.

05

Все права защищены
www.smarta.ru
8 (800) 550 3487

LFRB

Фильтры-регуляторы

Описание

- Исполнение корпуса из нержавеющей стали, алюминия или полимера для различных условий эксплуатации;
- Широкая номенклатура размеров от ¼» до 1;
- Поршневая система;
- Диапазон применения от -60°C до + 60°C и -60°C +100°C; (2)
- Фильтрация: 5, 25, 40мкм;
- Ручной и автоматический отвод конденсата

Пневматическая схема

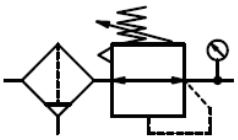

Система обозначений

□ - □ - □ - □ - □ - □ - □ - □ - □ - □ - □ (1)

Серия

LFRB	

Тип взрывозащиты

	Общепромышленное исполнение
EXH	Exh

Материальное исполнение

P	Алюминиевый корпус, колба - технополимер
A	Алюминиевый корпус, колба - алюминий + технополимер
M	Алюминиевый корпус, колба - алюминий
S	Корпус, колба - нерж. сталь 316L

Присоединение

N14	NPT ¼
N12	NPT ½
N1	NPT 1
G14	G ¼
G12	G ½
G1	G 1

Диапазон регулировки давления

010	0…10 бар
015	0…15 бар

Монтажный кронштейн

	без кронштейна
B	с кронштейном

Манометр

	без манометра
PG	с манометром

Отвод конденсата

M	Ручной
H	Полуавтоматический
A	Автоматический

Тонкость фильтрации

40	40 мкм
25	25 мкм
5	5 мкм

Температура эксплуатации

TT20	-20°C…+60°C
TT40	-40°C…+60°C
TT60	-60°C…+60°C
T1	-20°C…+100°C

(1) **Специальные требования по запросу (CV******).** Проектное исполнение по требованиям заказчика, где ******* - это номер чертежа / проекта

(2) Доступно только для общепромышленного исполнения

Пример заказа: серия LFRB, материальное исполнение нержавеющая сталь, резьба G1/4, диапазон регулировки давления 0…10 бар (давление на входе 16бар макс), с кронштейном, с манометром, с ручным сливом конденсата, 5мкм, температура окружающей среды -60С.
Код заказа: **LFRB-S-G14-010-B-PG-M-5-TT60**

SMARTA
www.smarta.ru
8 (800) 550 3487
Версия 09.2025
Все права защищены

Технические характеристики LFRB

Размер	Резьба манометра	Емкость стакана, см³	Расходная характеристика, Cv	Тонкость фильтрации, мкм	Давление на входе макс, бар	Давление на выходе, бар	Минимальная температура окружающей среды, ◦C	Максимальная температура окружающей среды, ◦C
1/4	1/8	100	1,29	40, 25, 5	16 (для LFRB-...-010) 20 (для LFRB-...-015)	0,5-15	-20, -40, -60	60, 100
1/2	1/4	110	3,43					
1	1/4	200	11,14					

Расходные характеристики LFRB

LFRB-1/4

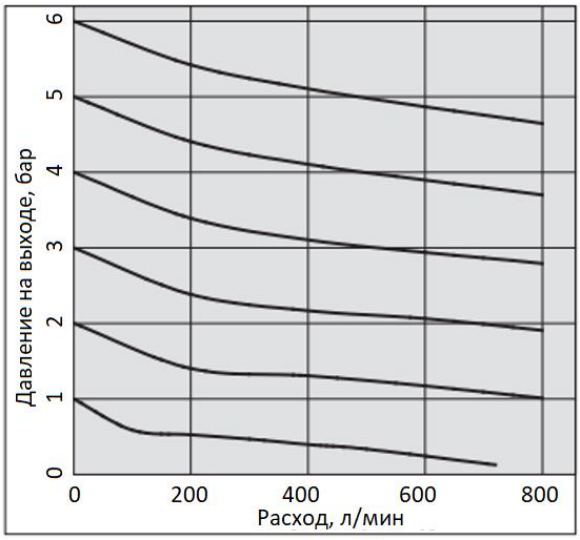

LFRB-1/2

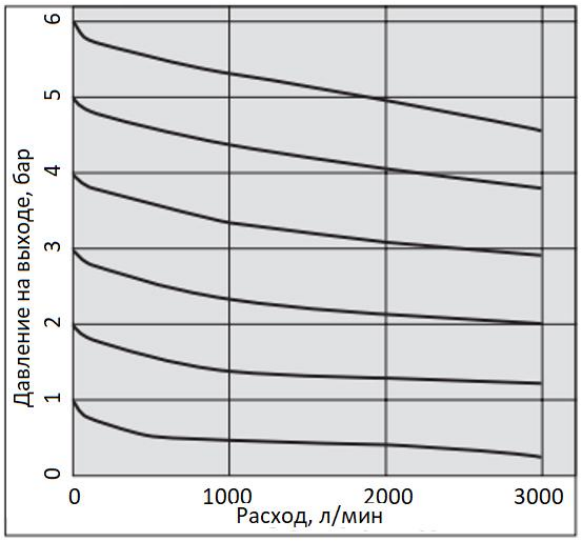

LFRB-1

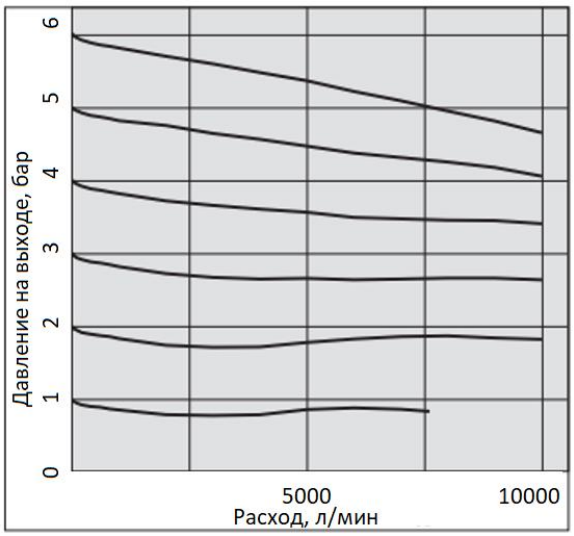

Все права защищены

Основные размеры

LFRB-A-1/4

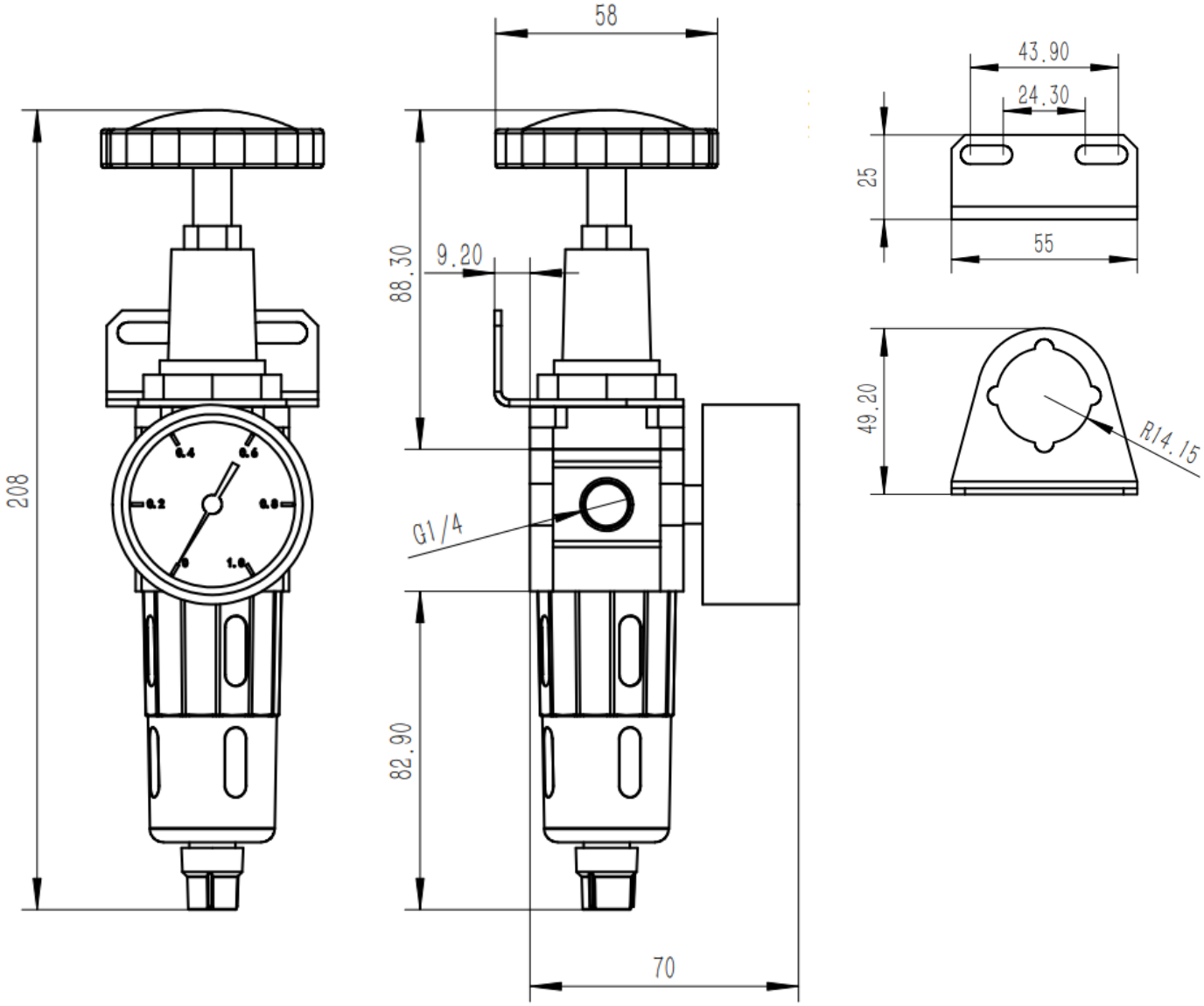

Версия 09.2025
Все права защищены

Основные размеры

LFRB-M-1/4

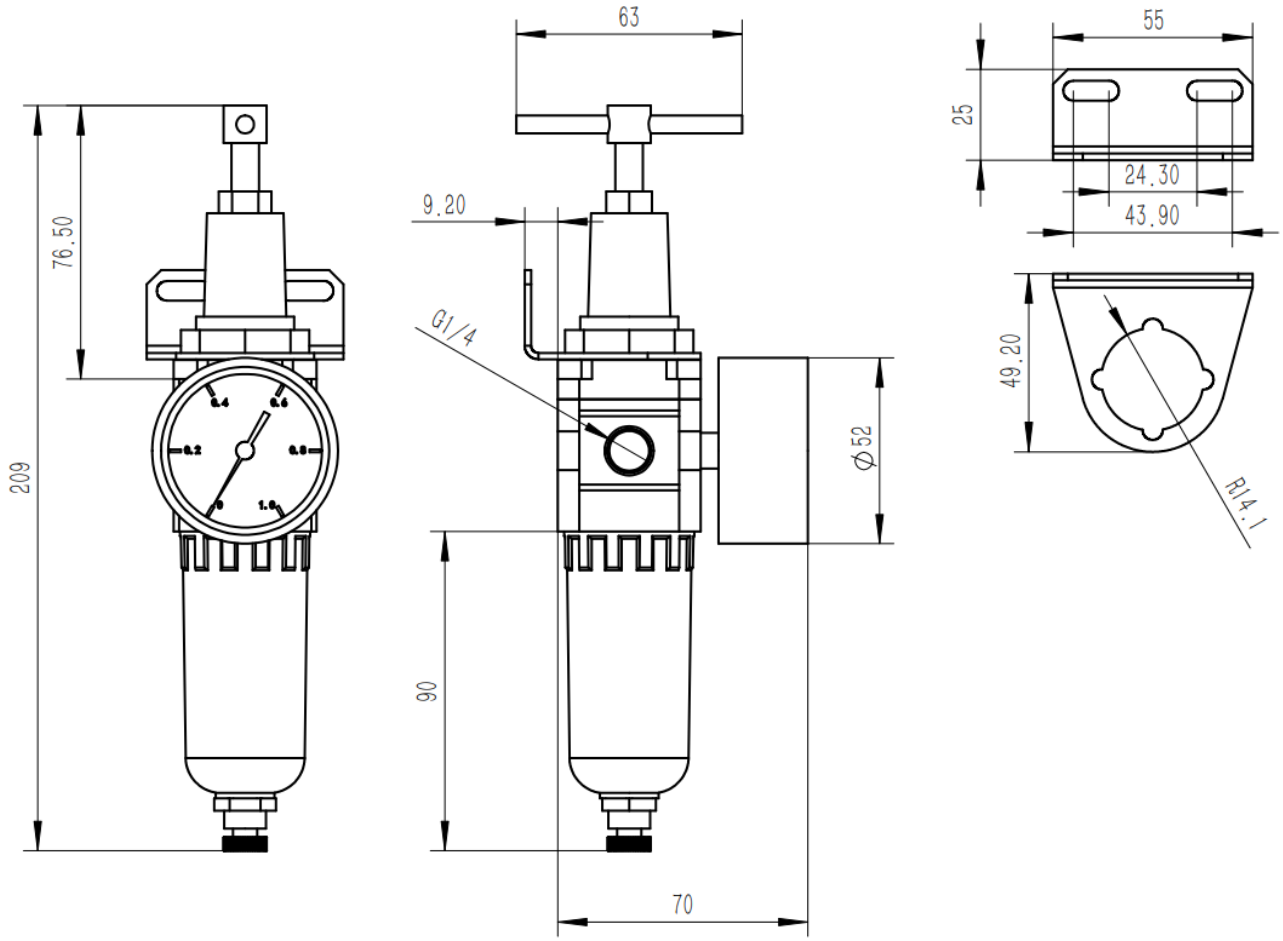

Все права защищены

Основные размеры

LFRB-M-1/2

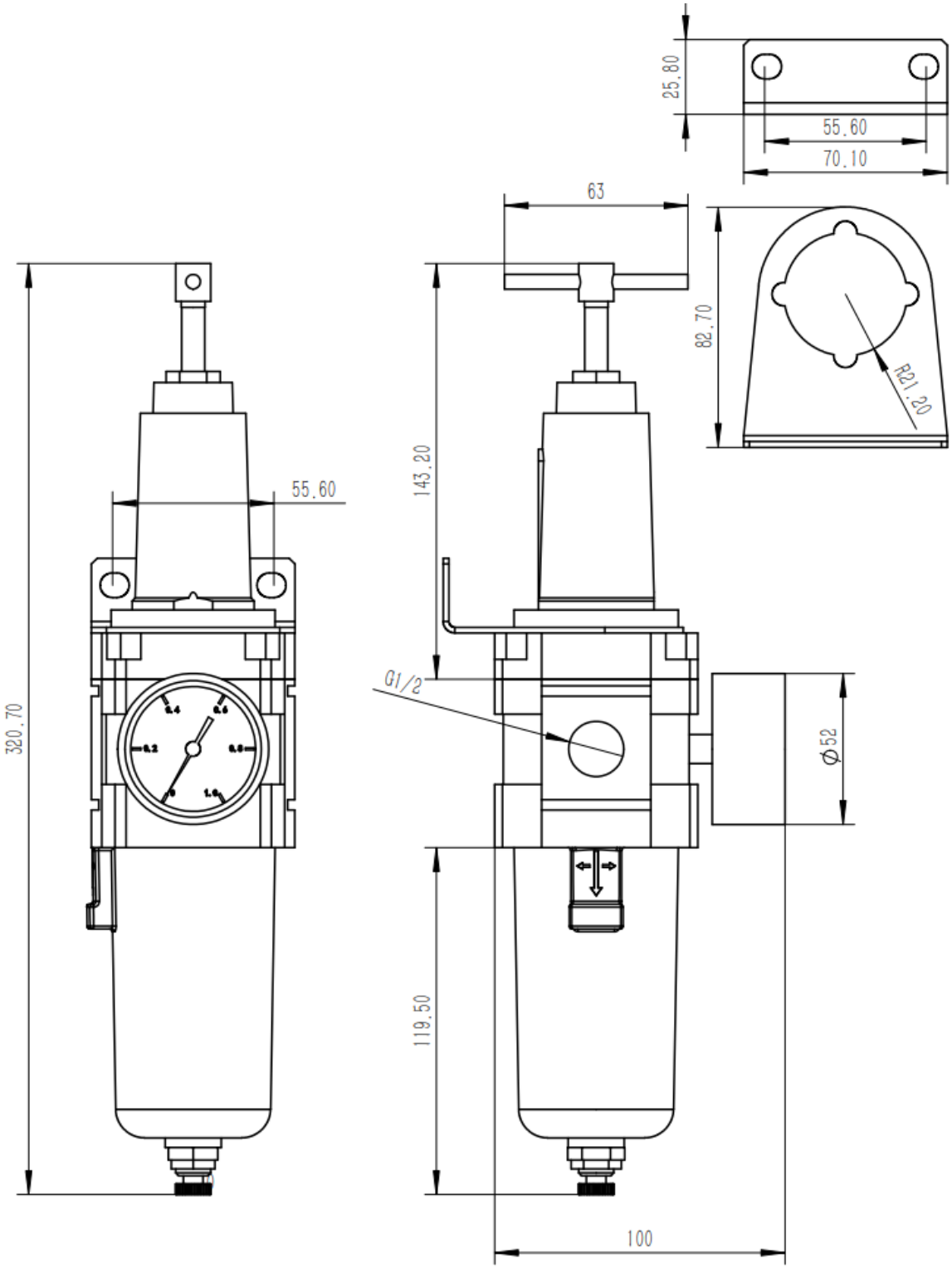

Версия 09.2025
Все права защищены

Основные размеры

LFRB-M-1

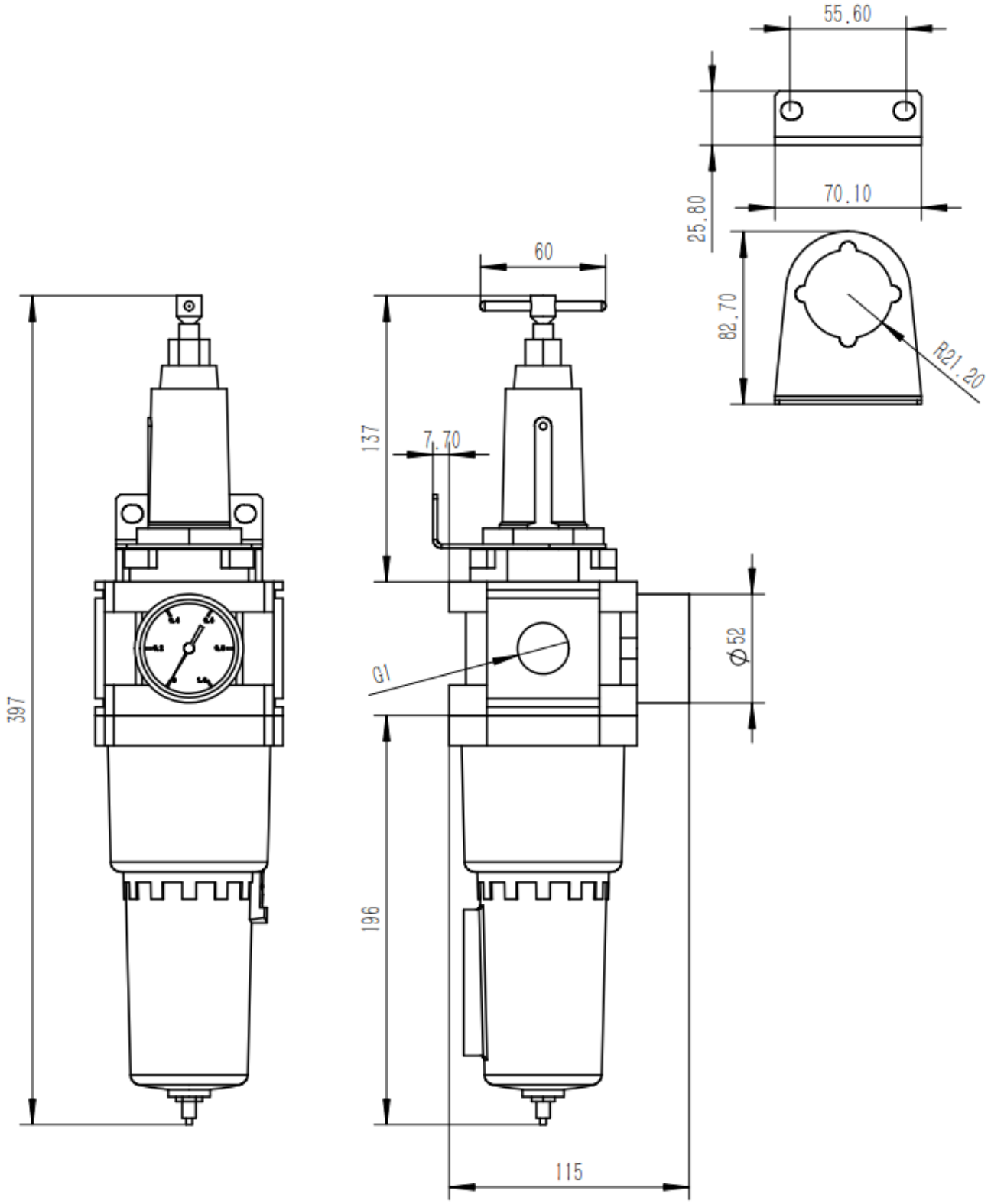

Все права защищены

Основные размеры

LFRB-S-1/4

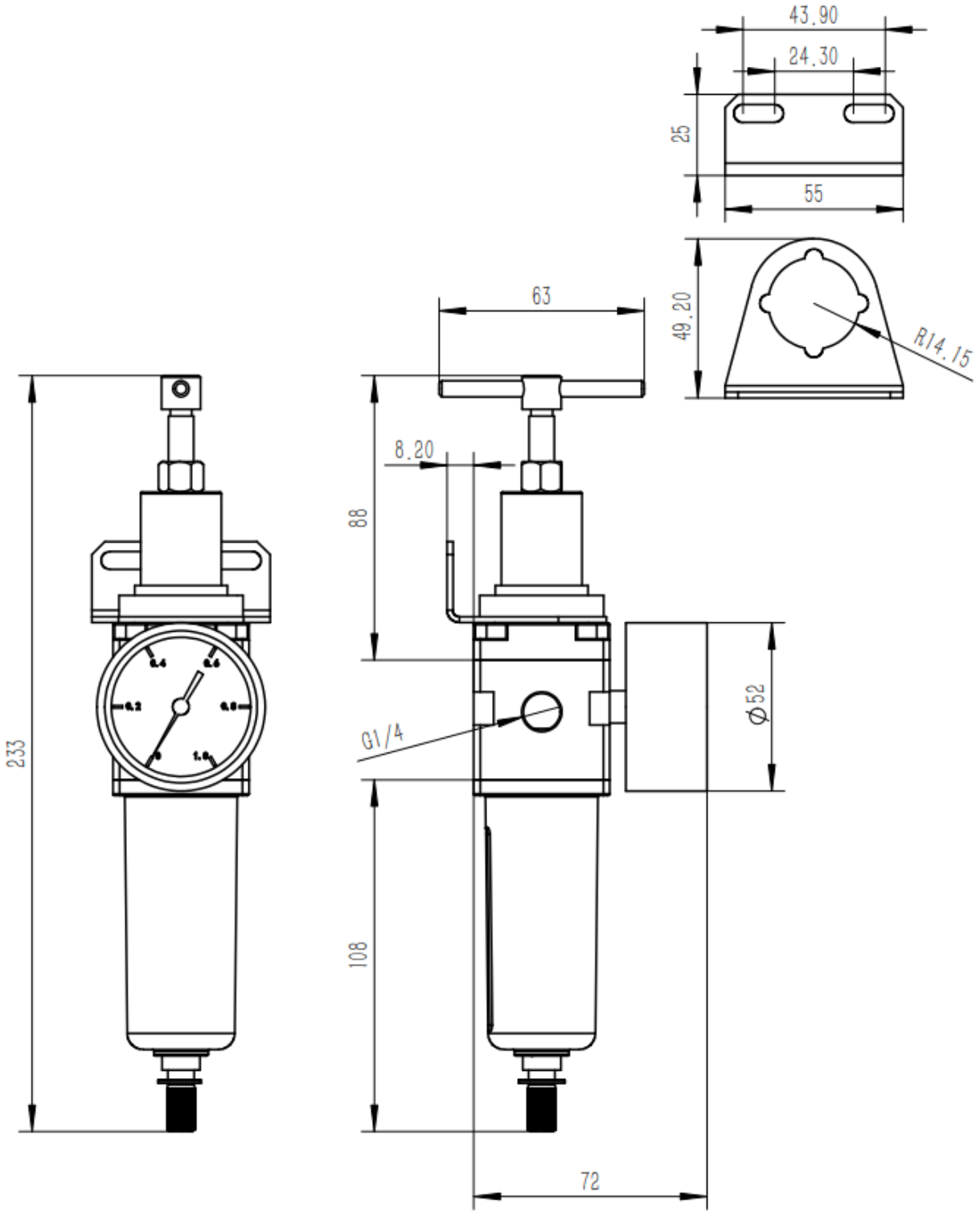

Версия 09.2025
Все права защищены

Основные размеры

LFRB-S-1/2

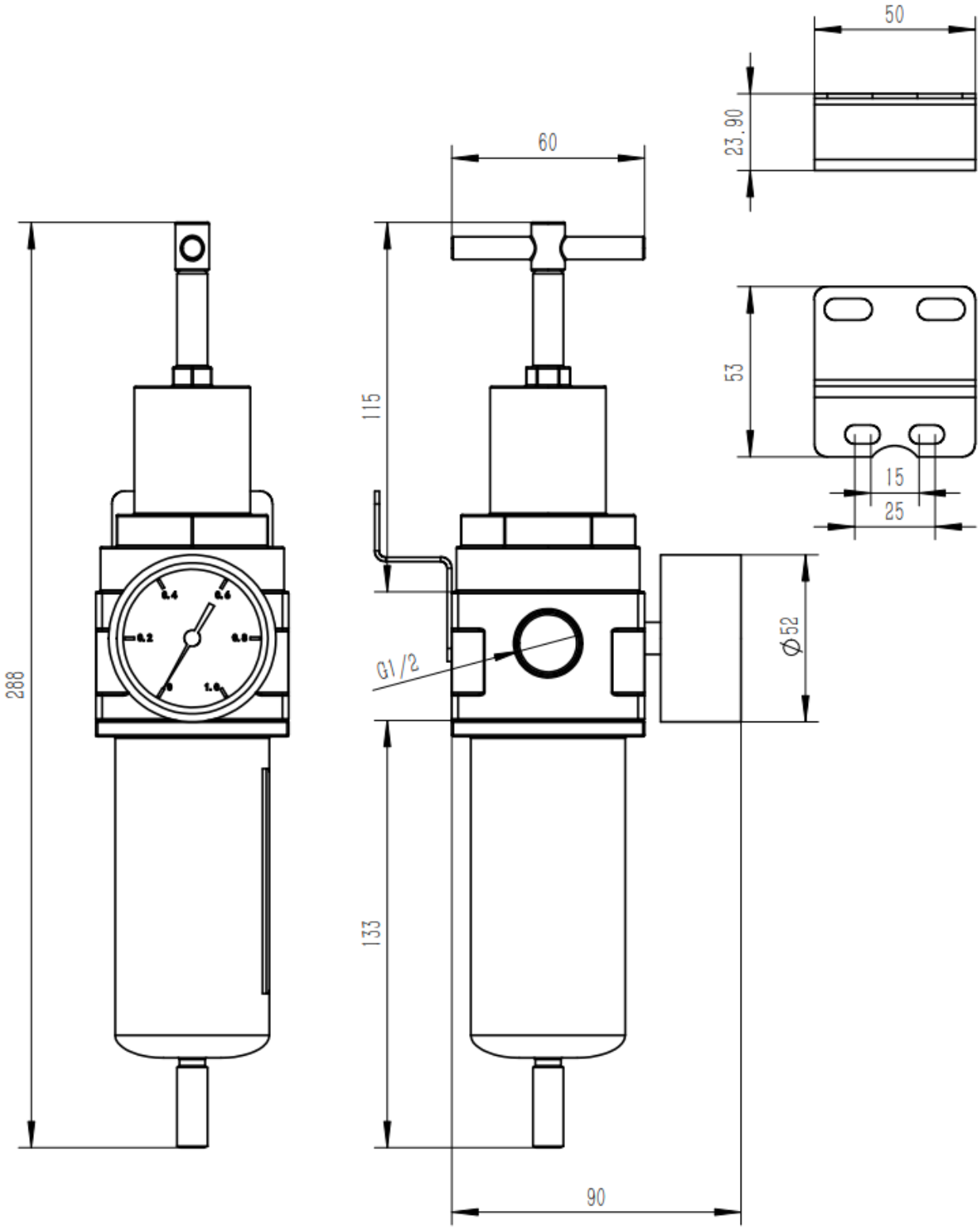

Все права защищены

Основные размеры

LFRB-S-1

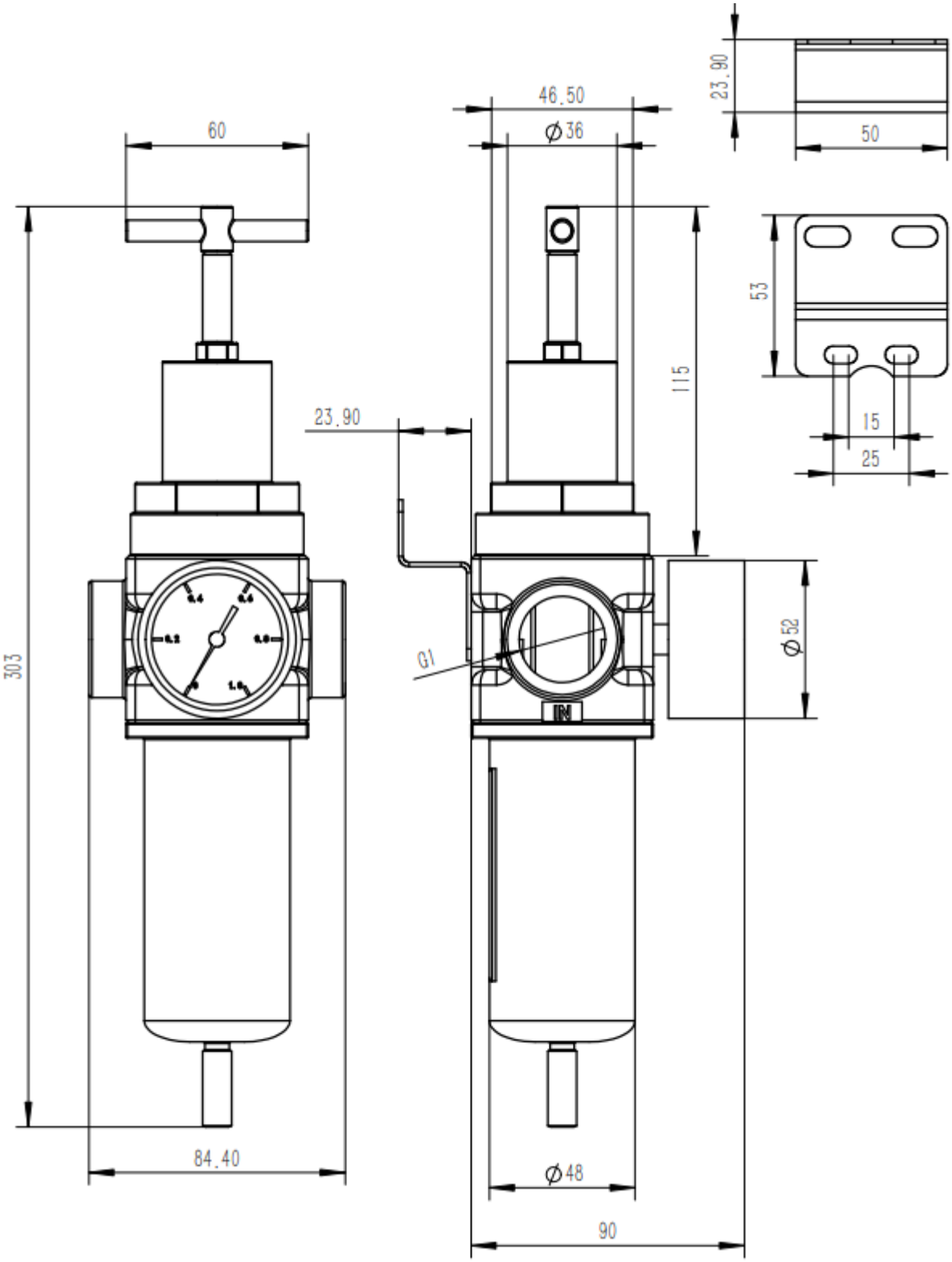

Все права защищены

Основные материалы

LFRB-S-...14, 12, 1

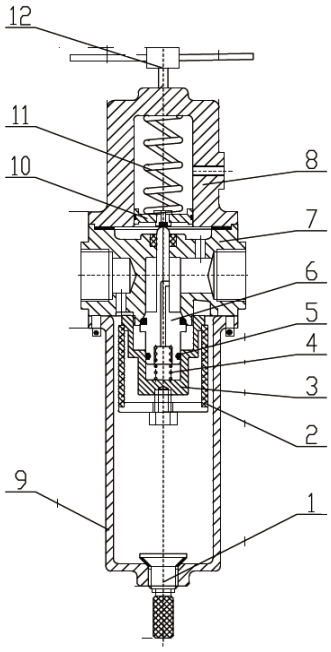

Поз.	Деталь	Материал
1	Сливной клапан	Нержавеющая сталь SS316L
2	Фильтр-элемент	Нержавеющая сталь SS316L
3	Шунт	Нержавеющая сталь SS316L
4	Прижимная пружина	Нержавеющая сталь SS316L
5	Уплотняющее кольцо	VMQ Силикон
6	Клапан регулировки	Нержавеющая сталь SS316L
7	Корпус фильтр-регулятора	Нержавеющая сталь SS316L
8	Крышка	Нержавеющая сталь SS316L
9	Стакан	Нержавеющая сталь SS316L
10	Поршень	Нержавеющая сталь SS316L
11	Пружина регулировочная	Нержавеющая сталь SS316L
12	Ручка настройки давления	Нержавеющая сталь SS316L

LFRB-M-...14, 12, 1

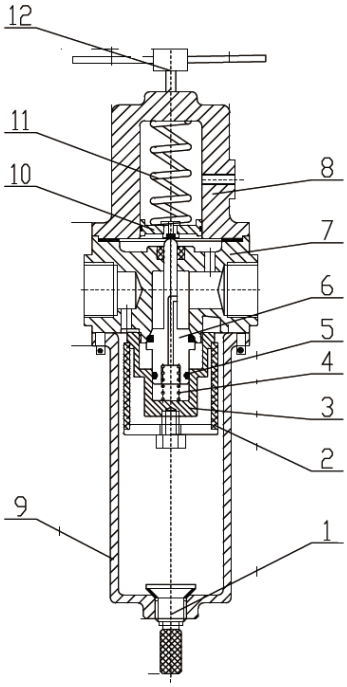

Поз.	Деталь	Материал
1	Сливной клапан	Сталь (Q235)
2	Фильтр-элемент	Медный сплав
3	Шунт	Алюминиевый сплав
4	Прижимная пружина	Пружинная сталь (60Si2Mn)
5	Уплотняющее кольцо	VMQ Силикон
6	Клапан регулировки	Алюминиевый сплав
7	Корпус фильтр-регулятора	Алюминиевый сплав
8	Крышка	Алюминиевый сплав
9	Стакан	Алюминиевый сплав
10	Поршень	Алюминиевый сплав
11	Пружина регулировочная	Пружинная сталь (60Si2Mn)
12	Ручка настройки давления	Легированная сталь (2Cr13)

Все права защищены

Основные конфигурации общепромышленное исполнение [1]

Номер для заказа	Материал	Резьба	Давление на выходе, бар	Тонкость фильтрации	Рабочая температура	Маркировка
30036693	Алюминиевый сплав + технополимер	G1/4	0-10	5мкм	-40°C	LFRB-A-G14-010-B-PG-M-05-TT40
30049623	Алюминиевый сплав	G1	0-10	5мкм	-40°C	LFRB-M-G1-010-B-PG-M-05-TT40
30036697	Алюминиевый сплав	G1	0-10	5мкм	-40°C	LFRB-M-G1-010-B-PG-M-05-TT60
30049646	Алюминиевый сплав	G1	0-15	5мкм	-40°C	LFRB-M-G1-015-B-PG-M-05-TT40
30049647	Алюминиевый сплав	G1	0-15	5мкм	-60°C	LFRB-M-G1-015-B-PG-M-05-TT60
30049621	Алюминиевый сплав	G1/2	0-10	5мкм	-40°C	LFRB-M-G12-010-B-PG-M-05-TT40
30036696	Алюминиевый сплав	G1/2	0-10	5мкм	-60°C	LFRB-M-G12-010-B-PG-M-05-TT60
30049017	Алюминиевый сплав	G1/2	0-10	40мкм	-60°C	LFRB-M-G12-010-B-PG-M-40-TT60
30049642	Алюминиевый сплав	G1/2	0-15	5мкм	-40°C	LFRB-M-G12-015-B-PG-M-05-TT40
30049643	Алюминиевый сплав	G1/2	0-15	5мкм	-60°C	LFRB-M-G12-015-B-PG-M-05-TT60
30036694	Алюминиевый сплав	G1/4	0-10	5мкм	-40°C	LFRB-M-G14-010-B-PG-M-05-TT40
30036695	Алюминиевый сплав	G1/4	0-10	5мкм	-60°C	LFRB-M-G14-010-B-PG-M-05-TT60
30049638	Алюминиевый сплав	G1/4	0-15	5мкм	-40°C	LFRB-M-G14-015-B-PG-M-05-TT40
30049639	Алюминиевый сплав	G1/4	0-15	5мкм	-60°C	LFRB-M-G14-015-B-PG-M-05-TT60
30053337	Алюминиевый сплав	G1/4	0-15	40мкм	-40°C	LFRB-M-G14-015-B-PG-M-40-TT40
30049624	Алюминиевый сплав	1NPT	0-10	5мкм	-40°C	LFRB-M-N1-010-B-PG-M-05-TT40
30049625	Алюминиевый сплав	1NPT	0-10	5мкм	-60°C	LFRB-M-N1-010-B-PG-M-05-TT60
30049649	Алюминиевый сплав	1NPT	0-15	5мкм	-60°C	LFRB-M-N1-015-B-PG-M-05-TT60
30049648	Алюминиевый сплав	1NPT	0-15	5мкм	-40°C	LFRB-M-N1-015-B-PG-M-05-TT40
30049622	Алюминиевый сплав	1/2NPT	0-10	5мкм	-40°C	LFRB-M-N12-010-B-PG-M-05-TT40
30037853	Алюминиевый сплав	1/2NPT	0-10	5мкм	-60°C	LFRB-M-N12-010-B-PG-M-05-TT60
30049996	Алюминиевый сплав	1/2NPT	0-10	40мкм	-60°C	LFRB-M-N12-010-B-PG-M-40-TT60
30051428	Алюминиевый сплав	1/2NPT	0-10	40мкм	-60°C	LFRB-M-N12-010-B-PGM-40-TT60
30049644	Алюминиевый сплав	1/2NPT	0-15	5мкм	-40°C	LFRB-M-N12-015-B-PG-M-05-TT40
30049645	Алюминиевый сплав	1/2NPT	0-15	5мкм	-60°C	LFRB-M-N12-015-B-PG-M-05-TT60
30037854	Алюминиевый сплав	1/4NPT	0-10	5мкм	-40°C	LFRB-M-N14-010-B-PG-M-05-TT40
30043932	Алюминиевый сплав	1/4NPT	0-10	5мкм	-60°C	LFRB-M-N14-010-B-PG-M-05-TT60
30049995	Алюминиевый сплав	1/4NPT	0-10	40мкм	-60°C	LFRB-M-N14-010-B-PG-M-40-TT60
30051427	Алюминиевый сплав	1/4NPT	0-10	40мкм	-60°C	LFRB-M-N14-010-B-PGM-40-TT60
30049640	Алюминиевый сплав	1/4NPT	0-15	5мкм	-40°C	LFRB-M-N14-015-B-PG-M-05-TT40
30049641	Алюминиевый сплав	1/4NPT	0-15	5мкм	-60°C	LFRB-M-N14-015-B-PG-M-05-TT60

[1] Иные конфигурации доступны по запросу

Версия 09.2025
Все права защищены

Основные конфигурации общепромышленное исполнение ❶

Номер для заказа	Материал	Резьба	Давление на выходе, бар	Тонкость фильтрации	Рабочая температура	Маркировка
30049620	Нерж. сталь 316	G1	0-10	5мкм	-40°C	LFRB-S-G1-010-B-PG-M-05-TT40
30036700	Нерж. сталь 316	G1	0-10	5мкм	-60°C	LFRB-S-G1-010-B-PG-M-05-TT60
30049634	Нерж. сталь 316	G1	0-15	5мкм	-40°C	LFRB-S-G1-015-B-PG-M-05-TT40
30049635	Нерж. сталь 316	G1	0-15	5мкм	-60°C	LFRB-S-G1-015-B-PG-M-05-TT60
30049619	Нерж. сталь 316	G1/2	0-10	5мкм	-40°C	LFRB-S-G12-010-B-PG-M-05-TT40
30036699	Нерж. сталь 316	G1/2	0-10	5мкм	-60°C	LFRB-S-G12-010-B-PG-M-05-TT60
30049630	Нерж. сталь 316	G1/2	0-15	5мкм	-40°C	LFRB-S-G12-015-B-PG-M-05-TT40
30049631	Нерж. сталь 316	G1/2	0-15	5мкм	-60°C	LFRB-S-G12-015-B-PG-M-05-TT60
30049618	Нерж. сталь 316	G1/4	0-10	5мкм	-40°C	LFRB-S-G14-010-B-PG-M-05-TT40
30036698	Нерж. сталь 316	G1/4	0-10	5мкм	-60°C	LFRB-S-G14-010-B-PG-M-05-TT60
30049626	Нерж. сталь 316	G1/4	0-15	5мкм	-40°C	LFRB-S-G14-015-B-PG-M-05-TT40
30049627	Нерж. сталь 316	G1/4	0-15	5мкм	-60°C	LFRB-S-G14-015-B-PG-M-05-TT60
30038268	Нерж. сталь 316	1NPT	0-10	5мкм	-40°C	LFRB-S-N1-010-B-PG-M-05-TT40
30036703	Нерж. сталь 316	1NPT	0-10	5мкм	-60°C	LFRB-S-N1-010-B-PG-M-05-TT60
30049636	Нерж. сталь 316	1NPT	0-15	5мкм	-40°C	LFRB-S-N1-015-B-PG-M-05-TT40
30049637	Нерж. сталь 316	1NPT	0-15	5мкм	-60°C	LFRB-S-N1-015-B-PG-M-05-TT60
30038267	Нерж. сталь 316	1/2NPT	0-10	5мкм	-40°C	LFRB-S-N12-010-B-PG-M-05-TT40
30036702	Нерж. сталь 316	1/2NPT	0-10	5мкм	-60°C	LFRB-S-N12-010-B-PG-M-05-TT60
30048792	Нерж. сталь 316	1/2NPT	0-10	40мкм	-60°C	LFRB-S-N12-010-B-PG-M-40-TT60
30049632	Нерж. сталь 316	1/2NPT	0-15	5мкм	-40°C	LFRB-S-N12-015-B-PG-M-05-TT40
30049633	Нерж. сталь 316	1/2NPT	0-15	5мкм	-60°C	LFRB-S-N12-015-B-PG-M-05-TT60
30038266	Нерж. сталь 316	1/4NPT	0-10	5мкм	-40°C	LFRB-S-N14-010-B-PG-M-05-TT40
30036701	Нерж. сталь 316	1/4NPT	0-10	5мкм	-60°C	LFRB-S-N14-010-B-PG-M-05-TT60
30048791	Нерж. сталь 316	1/4NPT	0-10	40мкм	-60°C	LFRB-S-N14-010-B-PG-M-40-TT60
30049628	Нерж. сталь 316	1/4NPT	0-15	5мкм	-40°C	LFRB-S-N14-015-B-PG-M-05-TT40
30049629	Нерж. сталь 316	1/4NPT	0-15	5мкм	-60°C	LFRB-S-N14-015-B-PG-M-05-TT60

Все права защищены

Основные конфигурации взрывозащищенное исполнение 1

Номер для заказа	Материал	Резьба	Давление на выходе, бар	Тонкость фильтрации	Рабочая температура	Маркировка
30050595	Алюминиевый сплав	G1	0-10	5мкм	-40°C	LFRB-EXH-M-G1-010-B-M-05-TT40
30050596	Алюминиевый сплав	G1	0-10	5мкм	-60°C	LFRB-EXH-M-G1-010-B-M-05-TT60
30050607	Алюминиевый сплав	G1	0-10	40мкм	-40°C	LFRB-EXH-M-G1-010-B-M-40-TT40
30050608	Алюминиевый сплав	G1	0-10	40мкм	-60°C	LFRB-EXH-M-G1-010-B-M-40-TT60
30050643	Алюминиевый сплав	G1	0-15	5мкм	-40°C	LFRB-EXH-M-G1-015-B-M-05-TT40
30050644	Алюминиевый сплав	G1	0-15	5мкм	-60°C	LFRB-EXH-M-G1-015-B-M-05-TT60
30050655	Алюминиевый сплав	G1	0-15	40мкм	-40°C	LFRB-EXH-M-G1-015-B-M-40-TT40
30050656	Алюминиевый сплав	G1	0-15	40мкм	-60°C	LFRB-EXH-M-G1-015-B-M-40-TT60
30050591	Алюминиевый сплав	G1/2	0-10	5мкм	-40°C	LFRB-EXH-M-G12-010-B-M-05-TT40
30050592	Алюминиевый сплав	G1/2	0-10	5мкм	-60°C	LFRB-EXH-M-G12-010-B-M-05-TT60
30050603	Алюминиевый сплав	G1/2	0-10	40мкм	-40°C	LFRB-EXH-M-G12-010-B-M-40-TT40
30050604	Алюминиевый сплав	G1/2	0-10	40мкм	-60°C	LFRB-EXH-M-G12-010-B-M-40-TT60
30050639	Алюминиевый сплав	G1/2	0-15	5мкм	-40°C	LFRB-EXH-M-G12-015-B-M-05-TT40
30050640	Алюминиевый сплав	G1/2	0-15	5мкм	-60°C	LFRB-EXH-M-G12-015-B-M-05-TT60
30050651	Алюминиевый сплав	G1/2	0-15	40мкм	-40°C	LFRB-EXH-M-G12-015-B-M-40-TT40
30050652	Алюминиевый сплав	G1/2	0-15	40мкм	-60°C	LFRB-EXH-M-G12-015-B-M-40-TT60
30050587	Алюминиевый сплав	G1/4	0-10	5мкм	-40°C	LFRB-EXH-M-G14-010-B-M-05-TT40
30050588	Алюминиевый сплав	G1/4	0-10	5мкм	-60°C	LFRB-EXH-M-G14-010-B-M-05-TT60
30050599	Алюминиевый сплав	G1/4	0-10	40мкм	-40°C	LFRB-EXH-M-G14-010-B-M-40-TT40
30050600	Алюминиевый сплав	G1/4	0-10	40мкм	-60°C	LFRB-EXH-M-G14-010-B-M-40-TT60
30050635	Алюминиевый сплав	G1/4	0-15	5мкм	-40°C	LFRB-EXH-M-G14-015-B-M-05-TT40
30050636	Алюминиевый сплав	G1/4	0-15	5мкм	-60°C	LFRB-EXH-M-G14-015-B-M-05-TT60
30050647	Алюминиевый сплав	G1/4	0-15	40мкм	-40°C	LFRB-EXH-M-G14-015-B-M-40-TT40
30050648	Алюминиевый сплав	G1/4	0-15	40мкм	-60°C	LFRB-EXH-M-G14-015-B-M-40-TT60
30043896	Алюминиевый сплав	G1/4	0-15	5мкм	-60°C	LFRB-EXH-M-G14-015-M-05-TT60
30043898	Алюминиевый сплав	G1/4	0-35	5мкм	-60°C	LFRB-EXH-M-G14-035-M-05-TT60
30050597	Алюминиевый сплав	1NPT	0-10	5мкм	-40°C	LFRB-EXH-M-N1-010-B-M-05-TT40
30050598	Алюминиевый сплав	1NPT	0-10	5мкм	-60°C	LFRB-EXH-M-N1-010-B-M-05-TT60
30050609	Алюминиевый сплав	1NPT	0-10	40мкм	-40°C	LFRB-EXH-M-N1-010-B-M-40-TT40
30050610	Алюминиевый сплав	1NPT	0-10	40мкм	-60°C	LFRB-EXH-M-N1-010-B-M-40-TT60
30050645	Алюминиевый сплав	1NPT	0-15	40мкм	-40°C	LFRB-EXH-M-N1-015-B-M-05-TT40
30050646	Алюминиевый сплав	1NPT	0-15	5мкм	-60°C	LFRB-EXH-M-N1-015-B-M-05-TT60
30050657	Алюминиевый сплав	1NPT	0-15	40мкм	-40°C	LFRB-EXH-M-N1-015-B-M-40-TT40
30050658	Алюминиевый сплав	1NPT	0-15	40мкм	-60°C	LFRB-EXH-M-N1-015-B-M-40-TT60
30050593	Алюминиевый сплав	1/2NPT	0-10	5мкм	-40°C	LFRB-EXH-M-N12-010-B-M-05-TT40
30050594	Алюминиевый сплав	1/2NPT	0-10	5мкм	-60°C	LFRB-EXH-M-N12-010-B-M-05-TT60
30050605	Алюминиевый сплав	1/2NPT	0-10	40мкм	-40°C	LFRB-EXH-M-N12-010-B-M-40-TT40
30050606	Алюминиевый сплав	1/2NPT	0-10	40мкм	-60°C	LFRB-EXH-M-N12-010-B-M-40-TT60
30050641	Алюминиевый сплав	1/2NPT	0-15	5мкм	-40°C	LFRB-EXH-M-N12-015-B-M-05-TT40
30050642	Алюминиевый сплав	1/2NPT	0-15	5мкм	-60°C	LFRB-EXH-M-N12-015-B-M-05-TT60
30050653	Алюминиевый сплав	1/2NPT	0-15	40мкм	-40°C	LFRB-EXH-M-N12-015-B-M-40-TT40
30050654	Алюминиевый сплав	1/2NPT	0-15	40мкм	-60°C	LFRB-EXH-M-N12-015-B-M-40-TT60
30050589	Алюминиевый сплав	1/4NPT	0-10	5мкм	-40°C	LFRB-EXH-M-N14-010-B-M-05-TT40
30050590	Алюминиевый сплав	1/4NPT	0-10	5мкм	-60°C	LFRB-EXH-M-N14-010-B-M-05-TT60
30050601	Алюминиевый сплав	1/4NPT	0-10	40мкм	-40°C	LFRB-EXH-M-N14-010-B-M-40-TT40
30050602	Алюминиевый сплав	1/4NPT	0-10	40мкм	-60°C	LFRB-EXH-M-N14-010-B-M-40-TT60
30050637	Алюминиевый сплав	1/4NPT	0-15	5мкм	-40°C	LFRB-EXH-M-N14-015-B-M-05-TT40
30050638	Алюминиевый сплав	1/4NPT	0-15	5мкм	-60°C	LFRB-EXH-M-N14-015-B-M-05-TT60
30050649	Алюминиевый сплав	1/4NPT	0-15	40мкм	-40°C	LFRB-EXH-M-N14-015-B-M-40-TT40
30050650	Алюминиевый сплав	1/4NPT	0-15	40мкм	-60°C	LFRB-EXH-M-N14-015-B-M-40-TT60

Версия 09.2025
Все права защищены

Основные конфигурации взрывозащищенное исполнение ❶

Номер для заказа	Материал	Резьба	Давление на выходе, бар	Тонкость фильтрации	Рабочая температура	Маркировка
30050572	Нерж. сталь 316	G1	0-10	5мкм	-40°C	LFRB-EXH-S-G1-010-B-M-05-TT40
30048823	Нерж. сталь 316	G1	0-10	5мкм	-60°C	LFRB-EXH-S-G1-010-B-M-05-TT60
30050583	Нерж. сталь 316	G1	0-10	40мкм	-40°C	LFRB-EXH-S-G1-010-B-M-40-TT40
30050584	Нерж. сталь 316	G1	0-10	40мкм	-60°C	LFRB-EXH-S-G1-010-B-M-40-TT60
30050619	Нерж. сталь 316	G1	0-15	5мкм	-40°C	LFRB-EXH-S-G1-015-B-M-05-TT40
30050620	Нерж. сталь 316	G1	0-15	5мкм	-60°C	LFRB-EXH-S-G1-015-B-M-05-TT60
30050631	Нерж. сталь 316	G1	0-15	40мкм	-40°C	LFRB-EXH-S-G1-015-B-M-40-TT40
30050632	Нерж. сталь 316	G1	0-15	40мкм	-60°C	LFRB-EXH-S-G1-015-B-M-40-TT60
30050570	Нерж. сталь 316	G1/2	0-10	5мкм	-40°C	LFRB-EXH-S-G12-010-B-M-05-TT40
30048822	Нерж. сталь 316	G1/2	0-10	5мкм	-60°C	LFRB-EXH-S-G12-010-B-M-05-TT60
30050579	Нерж. сталь 316	G1/2	0-10	40мкм	-40°C	LFRB-EXH-S-G12-010-B-M-40-TT40
30050580	Нерж. сталь 316	G1/2	0-10	40мкм	-60°C	LFRB-EXH-S-G12-010-B-M-40-TT60
30050615	Нерж. сталь 316	G1/2	0-15	5мкм	-40°C	LFRB-EXH-S-G12-015-B-M-05-TT40
30050616	Нерж. сталь 316	G1/2	0-15	5мкм	-60°C	LFRB-EXH-S-G12-015-B-M-05-TT60
30050627	Нерж. сталь 316	G1/2	0-15	40мкм	-40°C	LFRB-EXH-S-G12-015-B-M-40-TT40
30050628	Нерж. сталь 316	G1/2	0-15	40мкм	-60°C	LFRB-EXH-S-G12-015-B-M-40-TT60
30050567	Нерж. сталь 316	G1/4	0-10	5мкм	-40°C	LFRB-EXH-S-G14-010-B-M-05-TT40
30048821	Нерж. сталь 316	G1/4	0-10	5мкм	-60°C	LFRB-EXH-S-G14-010-B-M-05-TT60
30050575	Нерж. сталь 316	G1/4	0-10	40мкм	-40°C	LFRB-EXH-S-G14-010-B-M-40-TT40
30050576	Нерж. сталь 316	G1/4	0-10	40мкм	-60°C	LFRB-EXH-S-G14-010-B-M-40-TT60
30050611	Нерж. сталь 316	G1/4	0-15	5мкм	-40°C	LFRB-EXH-S-G14-015-B-M-05-TT40
30050612	Нерж. сталь 316	G1/4	0-15	5мкм	-60°C	LFRB-EXH-S-G14-015-B-M-05-TT60
30050623	Нерж. сталь 316	G1/4	0-15	40мкм	-40°C	LFRB-EXH-S-G14-015-B-M-40-TT40
30050624	Нерж. сталь 316	G1/4	0-15	40мкм	-60°C	LFRB-EXH-S-G14-015-B-M-40-TT60
30043897	Нерж. сталь 316	G1/4	0-15	5мкм	-60°C	LFRB-EXH-S-G14-015-M-05-TT60
30050573	Нерж. сталь 316	1NPT	0-10	5мкм	-40°C	LFRB-EXH-S-N1-010-B-M-05-TT40
30050574	Нерж. сталь 316	1NPT	0-10	5мкм	-60°C	LFRB-EXH-S-N1-010-B-M-05-TT60
30050585	Нерж. сталь 316	1NPT	0-10	40мкм	-40°C	LFRB-EXH-S-N1-010-B-M-40-TT40
30050586	Нерж. сталь 316	1NPT	0-10	40мкм	-60°C	LFRB-EXH-S-N1-010-B-M-40-TT60
30050621	Нерж. сталь 316	1NPT	0-15	5мкм	-40°C	LFRB-EXH-S-N1-015-B-M-05-TT40
30050622	Нерж. сталь 316	1NPT	0-15	5мкм	-60°C	LFRB-EXH-S-N1-015-B-M-05-TT60
30050633	Нерж. сталь 316	1NPT	0-15	40мкм	-40°C	LFRB-EXH-S-N1-015-B-M-40-TT40
30050634	Нерж. сталь 316	1NPT	0-15	40мкм	-60°C	LFRB-EXH-S-N1-015-B-M-40-TT60
30050571	Нерж. сталь 316	1/2NPT	0-10	5мкм	-40°C	LFRB-EXH-S-N12-010-B-M-05-TT40
30049526	Нерж. сталь 316	1/2NPT	0-10	5мкм	-60°C	LFRB-EXH-S-N12-010-B-M-05-TT60
30050581	Нерж. сталь 316	1/2NPT	0-10	40мкм	-40°C	LFRB-EXH-S-N12-010-B-M-40-TT40
30050582	Нерж. сталь 316	1/2NPT	0-10	40мкм	-60°C	LFRB-EXH-S-N12-010-B-M-40-TT60
30050617	Нерж. сталь 316	1/2NPT	0-15	5мкм	-40°C	LFRB-EXH-S-N12-015-B-M-05-TT40
30050618	Нерж. сталь 316	1/2NPT	0-15	5мкм	-60°C	LFRB-EXH-S-N12-015-B-M-05-TT60
30050629	Нерж. сталь 316	1/2NPT	0-15	40мкм	-40°C	LFRB-EXH-S-N12-015-B-M-40-TT40
30050630	Нерж. сталь 316	1/2NPT	0-15	40мкм	-60°C	LFRB-EXH-S-N12-015-B-M-40-TT60
30050568	Нерж. сталь 316	1/4NPT	0-10	5мкм	-40°C	LFRB-EXH-S-N14-010-B-M-05-TT40
30050569	Нерж. сталь 316	1/4NPT	0-10	5мкм	-60°C	LFRB-EXH-S-N14-010-B-M-05-TT60
30050577	Нерж. сталь 316	1/4NPT	0-10	40мкм	-40°C	LFRB-EXH-S-N14-010-B-M-40-TT40
30050578	Нерж. сталь 316	1/4NPT	0-10	40мкм	-60°C	LFRB-EXH-S-N14-010-B-M-40-TT60
30050613	Нерж. сталь 316	1/4NPT	0-15	5мкм	-40°C	LFRB-EXH-S-N14-015-B-M-05-TT40
30050614	Нерж. сталь 316	1/4NPT	0-15	5мкм	-60°C	LFRB-EXH-S-N14-015-B-M-05-TT60
30050625	Нерж. сталь 316	1/4NPT	0-15	40мкм	-40°C	LFRB-EXH-S-N14-015-B-M-40-TT40
30050626	Нерж. сталь 316	1/4NPT	0-15	40мкм	-60°C	LFRB-EXH-S-N14-015-B-M-40-TT60

Все права защищены

FL

Блок концевых выключателей

Описание

- Блоки датчиков FL предназначены для получения электрического сигнала обратной связи и контроля положения запорно-регулирующей арматуры, оснащённой пневматическим неполноповоротным приводом;
- С помощью монтажных адаптеров данные блоки датчиков быстро и просто устанавливаются на приводы с монтажным интерфейсом VDI/VDE 3845;
- Надежная конструкция делает серию FL идеальной для тяжелых условий автоматизации технологических процессов

Особенности

- Надежная коррозионностойкая конструкция идеальна для использования в тяжелых условиях при автоматизации технологических процессов
- Стойкий к атмосферным воздействиям корпус для применения вне помещений
- Путевые кулачки могут быть настроены без дополнительных инструментов
- Хорошо видимый объемный индикатор положения позволяет быстро определить текущую позицию вала неполноповоротного привод
- Механические, индуктивные или магнитные датчики положения для использования в практически любом применении
- Взрывобезопасные исполнения для использования в потенциально взрывоопасной среде
- Два варианта кабельного ввода для подвода электрического питание блока датчиков и распределителя

Система обозначений

[ ] - [ ] [ ] [ ] [ ] [ ] [ ] [ ] [ ] [ ]

Серия

FL	

Тип датчика

2	Тип 2
3	Тип 3
5	Тип 5
9	Тип 9

Тип микровыключателя

		Механический переключатель
	10	2-SPDT
	11	3-SPDT
	12	4-SPDT
	13	2-SPST
	14	2-DPDT
1	15	2-SPDT + потенциометр
1	16	2-SPDT + 4…20мА
3		Бесконтактный датчик
	20	P&F NJ2-V3-N
	21	PS17-5DNU
	22	P&F NJ4-12GM-N
	23	NBB3-V3-Z4
	25	Sj3,5-SN
	26	NCB-V3-NO
	27	NBB2-V3-E2
1	28	NAMUR + 4…20мА
2	29	NBN5-F7-E2
		Геркон
	30	2xSPDT 24В 1,5А
	31	2xSPST 24В 1,5А
	32	2xSPDT 24В 3А
	33	2-DPDT 24В 1,5А
	35	2-DPDT 24В 3А

Материал корпуса

N	Алюминиевый сплав
S	Нержавеющая сталь

Температурное исполнение

	Стандартное -25…80˚C (+60˚C – температура взрывозащищенного исполнения)
L	-40…80˚C (+60˚C – температура взрывозащищенного исполнения
Y	-60…80˚C (+60˚C – температура взрывозащищенного исполнения)

Кабельный ввод

1	¾ NPT
2	½ NPT
3	M20X1,5
4	M25

Количество кабельных вводов

	2 кабельных ввода
1	1 кабельный ввод
4	4 кабельных ввода

Тип привода

		Поворотный
5	L	Линейный

Специальная клиентская версия

		Стандартный
4	*	Доп. опция

Тип взрывозащиты

	Без взрывозащиты
EXD	Exd
EXIA	Exia

1. Функция доступна только для только для FL-5
2. Функция доступна для всех типов кроме FL-2
3. Если микровыключателей больше двух, то количество указывается в скобках. Например с тремя микровыключателями: FL-527(3)N3. Перед заказом требуется согласование возможности установки дополнительных микровыключателей.
4. Дополнительная опция. * - указывается номер проекта (например CV3635214) или латинская буква. Доступна для всех серий, кроме исполнений со взрывозащитой Exia.
5. Опция не доступна для исполнений со взрывозащитой Exia. Для исполнений без взрывозащиты и для исполнений с взрывозащитой Exd опция доступна по запросу.

Пример заказа: Серия Fl, тип 5, механический переключатель 2-SPDT, корпус из алюминиевого сплава, температурное исполнение -60…60˚C, размер кабельного ввода M20X1,5, 4 кабельных ввода, тип взрывозащиты Exd.
Код заказа: **FL-510NY3EXD**

Все права защищены

Технические характеристики

Тип датчика	FL-2	FL-3	FL-5	FL-5	FL-9
Материал корпуса	Алюминиевый сплав	Алюминиевый сплав	Алюминиевый сплав	Нержавеющая сталь	Нержавеющая сталь
Пылевлагозащита	IP67	IP67	IP67	IP67	IP67
Температура эксплуатации [°C]	-25 ... +80 -40 ... +60	-25 ... +80 -40 ... +60 -60 ... +60	-25 ... +60 -40 ... +60 -60 ... +60	-25 ... +60 -40 ... +60 -60 ... +60	-25 ... +60 -40 ... +60 -60 ... +60
Кабельный ввод	2xM20X1,5 (по запросу: 2xNPT1/2)	2xM20X1,5 (по запросу: 2xNPT1/2 2xNPT3/4)	2xM20X1,5 (по запросу: 2xNPT1/2, 2xNPT3/4, 2xG1/2, 2xG3/4). Доступны исполнения с 3 и 4 отверстиями	1xM20X1,5 (по запросу: 1xNPT1/2 1xNPT3/4)	2xM20X1,5 (по запросу: 2xNPT1/2)
Клеммная колодка	8 (0.08-2.5 мм2)	12 (0.08-2.5 мм2)	12 (0.08-2.5 мм2)	12 (0.08-2.5 мм2)	8 (0.08-2.5 мм2)
Индикатор позиции	0-90° (по запросу: 0-120°, 135°) Откр. – желтый/ Закр. – красный (по запросу: без индикатора Откр. – желтый/ Закр. – красный)	0-90° (по запросу: 0-120°, 135°) Откр. – желтый/ Закр. – красный (по запросу: без индикатора Откр. – желтый/ Закр. – красный)	0-90° (по запросу: 0-120°, 135°) Откр. – желтый/ Закр. – красный (по запросу: без индикатора Откр. – желтый/ Закр. – красный)	0-90° (по запросу: 0-120°, 135°) Откр. – желтый/ Закр. – красный (по запросу: без индикатора Откр. – желтый/ Закр. – красный)	0-90° (по запросу: 0-120°, 135°) Откр. – желтый/ Закр. – красный (по запросу: без индикатора Откр. – желтый/ Закр. – красный)
Потенциометр (опционально)	-	-	1 kΩ (standard) 5 kΩ, 0~10 kΩ	1 kΩ (standard) 5 kΩ, 0~10 kΩ	-
Выходной токовый сигнал (опционально)	-	-	4-20 mA 12.5-37 V DC (24 V)	4-20 mA 12.5-37 V DC (24 V)	-
Тип взрывозащиты	Общепромышленное исполнение 1Ex ia IIC T6 Gb X Ex tb IIIC T85°C Dd X	Общепромышленное исполнение 1Ex ia IIC T6 Gb X Ex tb IIIC T85°C Dd X	Общепромышленное исполнение 1Ex ia IIC T6 Gb X 1Ex db IIC T6 Gb X Ex tb IIIC T85°C Dd X	Общепромышленное исполнение 0Ex ia IIC T6 Gb X Ex tb IIIC T85°C Dd X 1Ex db IIC T6 Gb X	Общепромышленное исполнение 0Ex ia IIC T6 Gb X Ex tb IIIC T85°C Dd X
Вес, кг	0,5	1	1,2	1,2	1,1
Цвет корпуса	Черный (другой цвет по запросу)	Черный (другой цвет по запросу)	Черный (другой цвет по запросу)	Без покрытия	Без покрытия

Конструкция

Поз.	Деталь	Материал
1	Колпачок	PC
2	Крышка корпуса	Алюминий/нерж. сталь
3	Винт корпуса	Нерж. сталь
4	Шильдик	Наклейка/нерж.ст.
5	Вал	Нерж. сталь
6	Кулачек	PC
7	Микровыключатель	См. тип датчика
8	Корпус	Алюминий/нерж. сталь
9	Клеммная колодка	Полиамид/полипропилен
10	Винт заземления	Нерж. сталь
11	Заглушка	PC

Все права защищены

Размеры

FL-2 Блок концевых выключателей

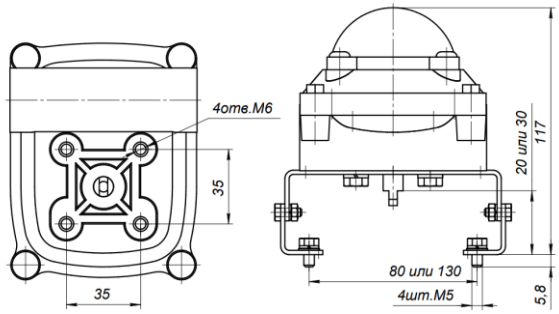

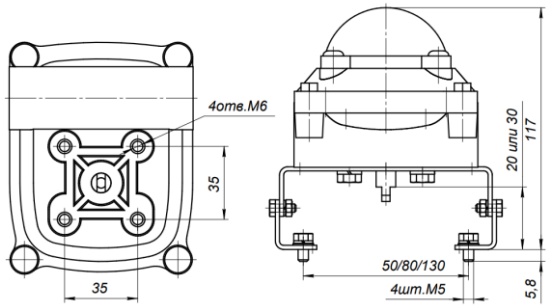

FL-3 Блок концевых выключателей

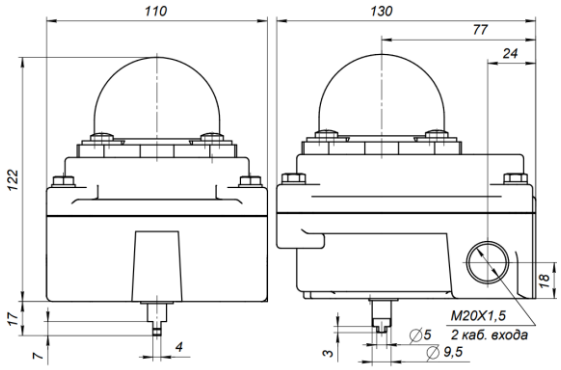

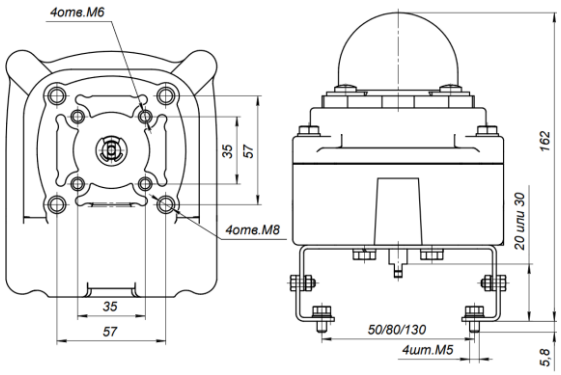

FL-5 Блок концевых выключателей

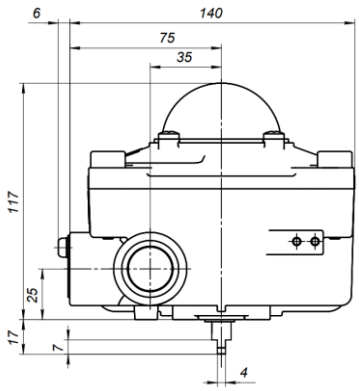

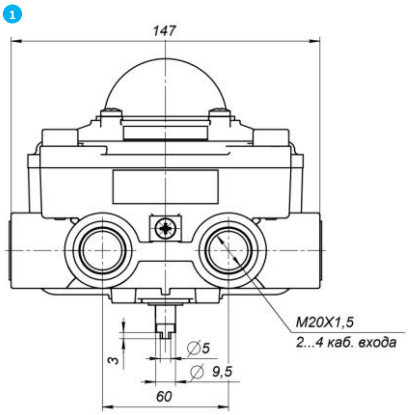

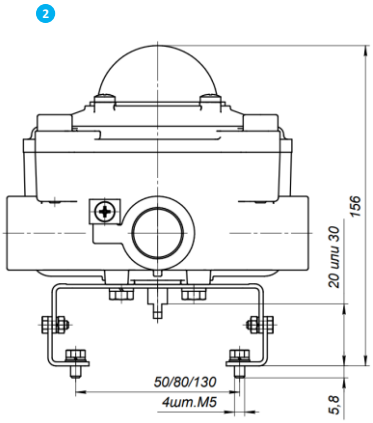

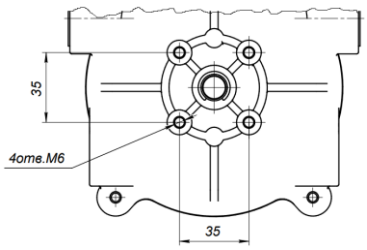

1. Блок концевых выключателей с четырьмя кабельными входами
2. Блок концевых выключателей с тремя кабельными входами

Все права защищены

Размеры

FL-9 Блок концевых выключателей

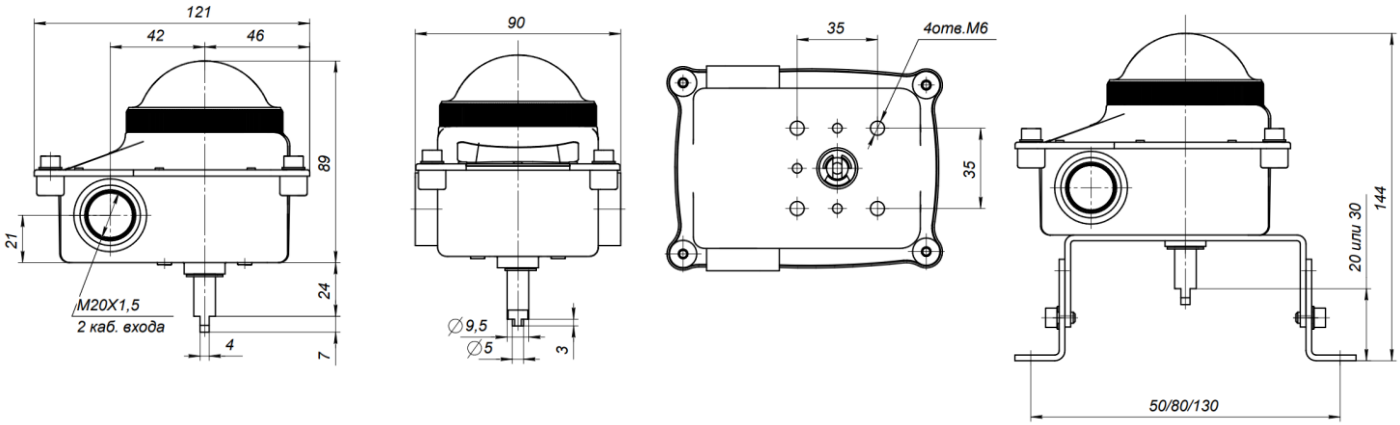

Версия 09.2025
Все права защищены

Основные конфигурации датчиков доступные для заказа

Номер для заказа	Маркировка	Материал	Тип взрыво-защиты	Темпера-тура	Тип микропереклю-чателя	Маркировка микропереклю-чателя	Напряжение	Ток	Каб. вход	IP	Клеммная колодка	Входит в состав поставки	Вес
30021452	FL-210N3	Ал. сплав	нет	-25…+80°C	Механический переключатель	micro switch	250VAC;250VDC	16A (AC); 0,3A (DC)	Два M20X1,5	IP67	8 (0.08-2.5 мм2)	1	0,5 кг
30023425	FL-210NL3	Ал. сплав	нет	-40…+80°C	Механический переключатель	Starion SZM-16	250VAC;250VDC	16A (AC); 0,3A (DC)	Два M20X1,5	IP67	8 (0.08-2.5 мм2)	1	0,5 кг
30023421	FL-220N3Exia	Ал. сплав	Exia	-25…+60°C	Индуктивный, двухпроводной, Н.З.	P&F NJ2-V3-N	8,2VDC	NAMUR	Два M20X1,5	IP67	8 (0.08-2.5 мм2)	1	0,5 кг
30023424	FL-223N3	Ал. сплав	нет	-25…+60°C	Индуктивный двухпроводной Н.Р.	P&F NBB3-V3-Z4	5…60VDC	4...100mA	Два M20X1,5	IP67	8 (0.08-2.5 мм2)	1	0,5 кг
30023425	FL-310NL3	Ал. сплав	нет	-40…+60°C	Механический переключатель	Cherry D4	250VAC; 40VDC	16A (AC); 10A (DC)	Два M20X1,5	IP67	12 (0.08-2.5 мм2)	1	1 кг
30023422	FL-325NY3Exia	Ал. сплав	Exia	-60…+60°C	Индуктивный двухпроводной Н.З. NAMUR	P&F SJ3,5-SN	8,2VDC	NAMUR	Два M20X1,5	IP67	12 (0.08-2.5 мм2)	2	1 кг
30024729	FL-310NY3Exia	Ал. сплав	Exia	-60…+60°C	Механический переключатель	Crouzet 831618	30V	200mA	Два M20X1,5	IP67	12 (0.08-2.5 мм2)	2	1 кг
30024730	FL-310NL3Exia	Ал. сплав	Exia	-40…+60°C	Механический переключатель	SZM-V16-5FA-61	250VAC; 250VDC	16A (AC); 0,3A (DC)	Два M20X1,5	IP67	12 (0.08-2.5 мм2)	1	1 кг
30022371	FL-510NL3Exd	Ал. сплав	Exd	-40…+60°C	Механический переключатель	Cherry D4	250VAC; 40VDC	16A (AC); 10A (DC)	Два M20X1,5	IP67	12 (0.08-2.5 мм2)	2	1,2 кг
30037196	FL-516NLBE3EXD	Ал. сплав	Exd	-40…+60°C	Механический переключатель + аналоговый	Cherry D4	250VAC; 40VDC (питание аналогового сигнала 12,5… 37В)	16A (AC); 10A (DC) + 4…20мА	Два M20X1,5	IP67	12 (0.08-2.5 мм2)	2	1,2 кг
30023948	FL-510NYE34Exd	Ал. сплав	Exd	-60…+60°C	Механический переключатель	Crouzet 831613	250VAC; 250VDC	16A (AC); 10A (DC)	Четыре M20X1,5	IP67	12 (0.08-2.5 мм2)	2	1,2 кг
30024731	FL-512NYE34Exd	Ал. сплав	Exd	-60…+60°C	Механический переключатель	Crouzet 831613	250VAC; 250VDC	16A (AC); 10A (DC)	Четыре M20X1,5	IP67	12 (0.08-2.5 мм2)	2	1,2 кг
30034603	FL-510SL3EXD	Нерж. сталь	Exd	-40…+60°C	Механический переключатель	Cherry D4	250VAC; 40VDC	16A (AC); 10A (DC)	Один M20X1,5	IP67	12 (0.08-2.5 мм2)	2	1,2 кг
30023971	FL-510SY3Exd	Нерж. сталь	Exd	-60…+60°C	Механический переключатель	Crouzet 831613	250VAC; 250VDC	16A (AC); 10A (DC)	Один M20X1,5	IP67	12 (0.08-2.5 мм2)	2	1,2 кг
30031858	FL-925SL3EXIA	Нерж. сталь	Exia	-40…+60°C	Индуктивный двухпроводной Н.З. NAMUR	P&F SJ3,5-SN	8,2VDC	NAMUR	Два M20X1,5	IP67	8 (0.08-2.5 мм2)	2	1 кг
30045963	FL-925SY3EXIA	Нерж. сталь	Exia	-60…+60°C	Индуктивный двухпроводной Н.З. NAMUR	P&F SJ3,5-SN	8,2VDC	NAMUR	Два M20X1,5	IP67	8 (0.08-2.5 мм2)	2	1 кг

1. Универсальный монтажный мост из нержавеющей стали, черный пластиковый кабельный ввод, заглушка.
2. Универсальный монтажный мост из нержавеющей стали. Заглушка и кабельный ввод не входят в состав поставки.

Остальные конфигурации доступны по запросу.

Если Вы не найдете блок концевых выключателей под вашу задачу, то всегда можно обратиться к нам напрямую по адресу support@smarta.ru, и мы постараемся Вам помочь.

Все права защищены

CMSCS-1

Электропневматический позиционер

Описание

- Позиционер серии CMSCS-1 для линейных и четвертьоборотных приводов одно- и двустороннего действия не только экономичен, но и надежен;
- Предназначен для работы как в общепромышленных применениях, так и во взрывоопасных зонах;
- Его преимущества: превосходное соотношение цены и качества, энергоэффективная работа, высокая надежность процессов, благодаря аналоговым сигналам обратной связи и определяемым положениям безопасности;
- Быстрое время отклика, надёжность и отличная стабильность;
- Регулировка чувствительности;
- Простая настройка нуля и диапазона работы;
- IP66;
- Высокая виброустойчивость;
- Наличие перепускного клапана (A/M режимы);
- Сменный присоединительный резьбовой порт

Система обозначений

□ - □ - □ - □ - □ - □

Серия

CMSCS-1	

Взрывозащита

-	Общепромышленный
ExD	1Ex d mb IIC T5/T6 Gb X
ExIA	1Ex ia IIC T5/T6 Gb X

Тип действия

1	Линейный
2	Поворотный

Кронштейн

2	1	Рычаг для клапана с ходом 10-40 мм
2	2	Рычаг для клапана с ходом 40-70 мм
2	3	Рычаг для клапана с ходом 70-100 мм
2	4	Рычаг для клапана с ходом 100-150 мм
	5	Кронштейн M6x34L
	6	Кронштейн Namur

Температура 3

N	-20...+70 °C
T1	-20...+120 °C
TT40	-40...+70 °C
TT60	-60...+70 °C (при подаче воздуха выше -40 °C)

Опции обратной связи

N	Без дополнительных опций	
1	Модуль обратной связи 4-20 мА (без взрывозащиты)	
2	Внутренние датчики конечных положений "сухой контакт" (без взрывозащиты)	
3	Модуль обратной связи 4-20 мА и внутренний датчик конечных положений (без взрывозащиты)	1
7	Модуль обратной связи 4-20 мА и подготовка под установку датчика обратной связи (без взрывозащиты)	1
9	Визуальный индикатор положения (без взрывозащиты)	
6	Место под внешний датчик	
4	Модуль обратной связи 4-20 мА и внешние датчики конечных положений (без взрывозащиты)	
5	Внешний датчик конечных положений	

1 Доступно по запросу.

2 В комплект входит только рычаг. Крепеж к клапану заказывается отдельно.

3 Температура для взрывозащищенной версии: +60°C

Пример заказа: серия CMSCS-1, поворотного действия, кронштейн Namur, без дополнительных опций, температурное исполнение -60°C, взрывозащита тип 1Ex d mb IIC T5/T6 Gb X.
Код заказа: **CMSCS-1-ExD-2-6-N-TT60**

Все права защищены

Пневматическое подключение для привода линейного типа. В комплект поставки входит только рычаг.

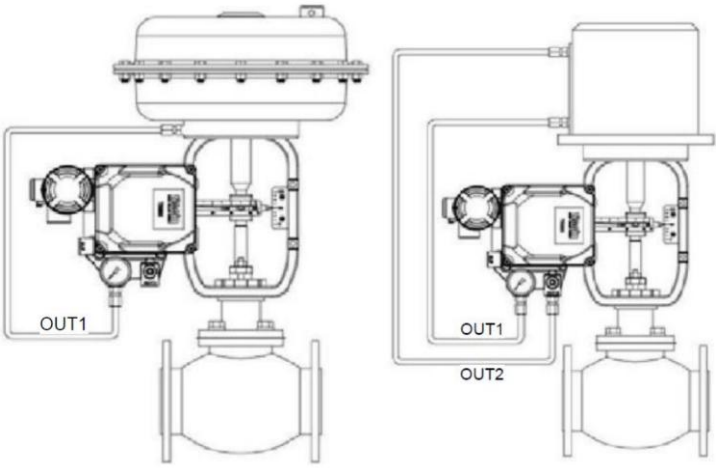

Пневматическое подключение для привода поворотного типа. В комплект поставки входит монтажный мост и переходной вал.

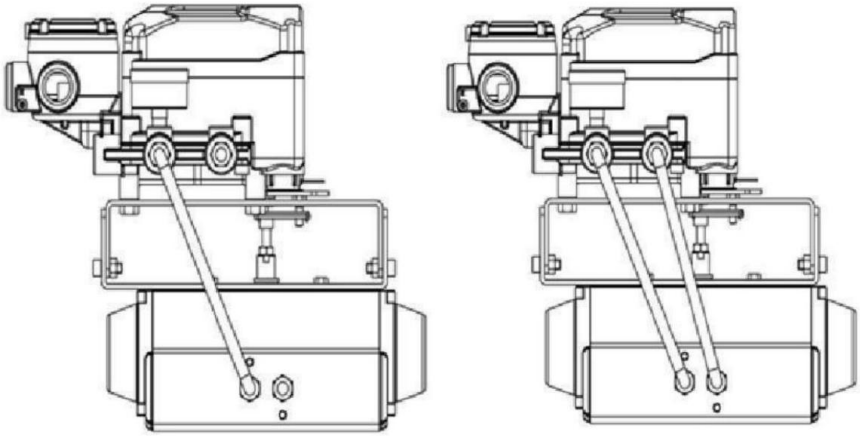

Основные части позиционера

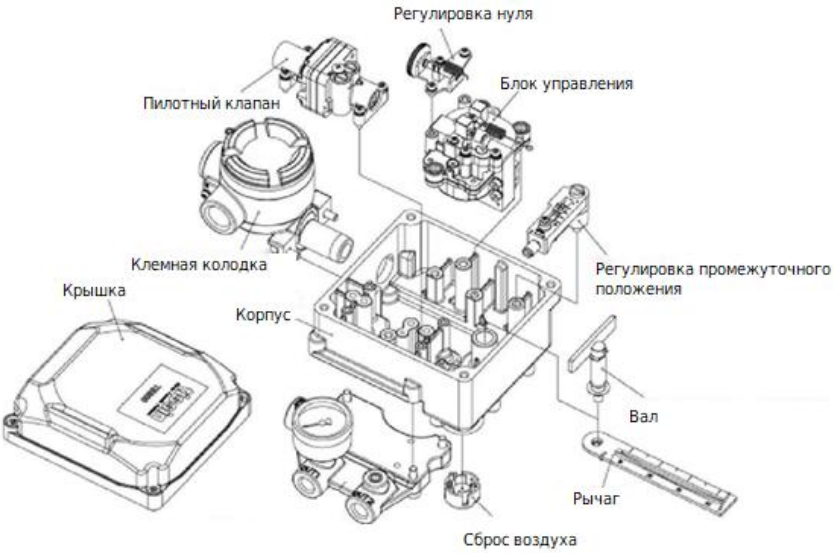

Все права защищены

Технические характеристики позиционера

Модель		CMSCS-1-1-... (линейного типа)		CMSCS-1-2... (поворотного типа)	
		1-стороннего действия	2-стороннего действия	1-стороннего действия	2-стороннего действия
Входной сигнал		4~20 мА пост. тока			
Импеданс		250 ± 15 Ом			
Входное давление, МПа		0,14~0,7			
Рабочая среда		Сжатый воздух, азот, нейтральные газы ISO 8573-1:2010 [7:X:4] (1)			
Ход		10~150 мм		0°~90°	
Соединение для воздуха		R 1/4 , NPT резьба по запросу			
Соединение для манометра		R 1/8, NPT резьба по запросу			
Кабелепровод		R 1/2, NPT резьба по запросу			
Взрывозащищенный тип		1Ex db mb IIC T6 Gb, Ex tb IIIC T85℃ Db X Ex ia IIC T5/T6, Ex tb IIIC T85℃ Db X			
Оболочка		IP66			
Темп. окружающей среды, °C	Рабочая температура, °C	-20 … 70 (стандартное исполнение), -60 … 70 (низкотемпературное исполнение), -20 … 120 (высокотемпературное исполнение)			
	Взрывозащищенная температура, °C	-60 … 60 (T5) / -60 … 40 (T6)			
Линейность		±1,0 % полной шкалы	±2,0 % полной шкалы	±1,0 % полной шкалы	±2,0 % полной шкалы
Чувствительность		±0,2 % полной шкалы	±0,5 % полной шкалы	±0,2 % полной шкалы	±0,5 % полной шкалы
Гистерезис		±1,0 % полной шкалы			
Повторяемость		±0,5 % полной шкалы			
Потребление воздуха		Менее 2,5 л/мин (При входном давлении = 0,14 МПа)			
Пропускная способность		Более 80 л/мин (При входном давлении = 0,14 МПа)			
Материал		Алюминиевое литье под давлением			
Вес, кг		2,8			

Технические характеристики датчика положения (2)

Категория	Показатель
Входное напряжение	9~30 В пост. тока
Выходной ток	4~20 мА пост. тока
Тип соединения	2-проводной тип
Импеданс	Макс. 600 Ом / 30 В
Диапазон температуры, °C	-60 … 85
Линейность	±1 %
Чувствительность	±0,2 %
Гистерезис	1 %

(1) Точка росы должна быть ниже температуры эксплуатации на 5°C

(2) Доп. опция

Все права защищены

Размеры позиционера с увеличенной клеммной колодкой [1]

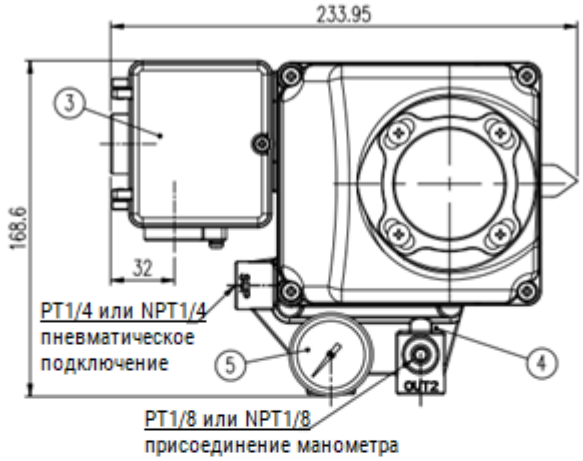

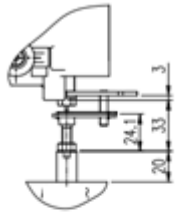

Кронштейн M6x34L

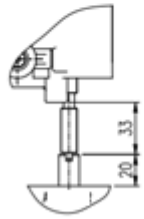

Кронштейн Namur

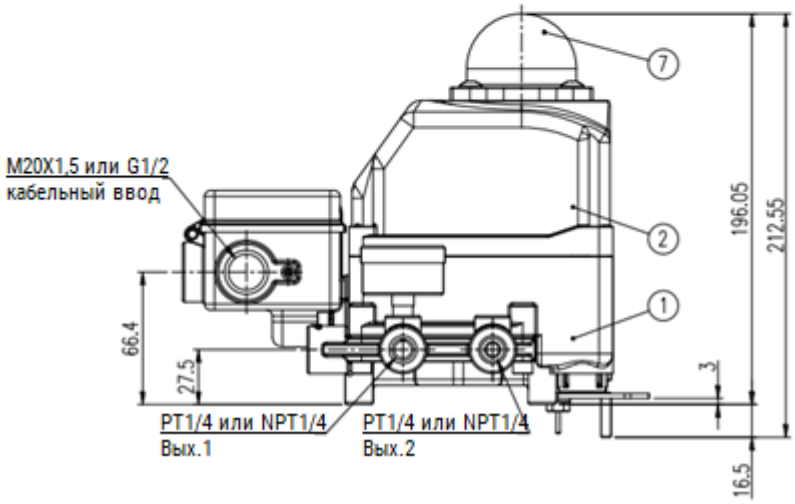

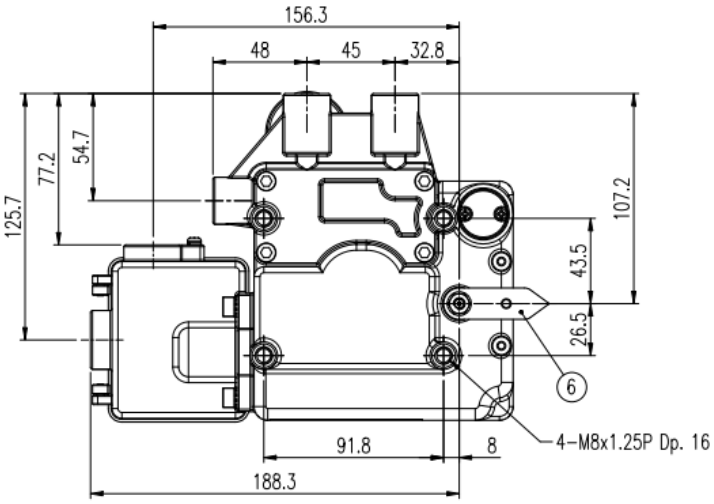

[1] Для позиционеров с дополнительными опциями и без взрывозащиты

Версия 09.2025
Все права защищены

Размеры позиционера с клеммной колодкой Exd [1]

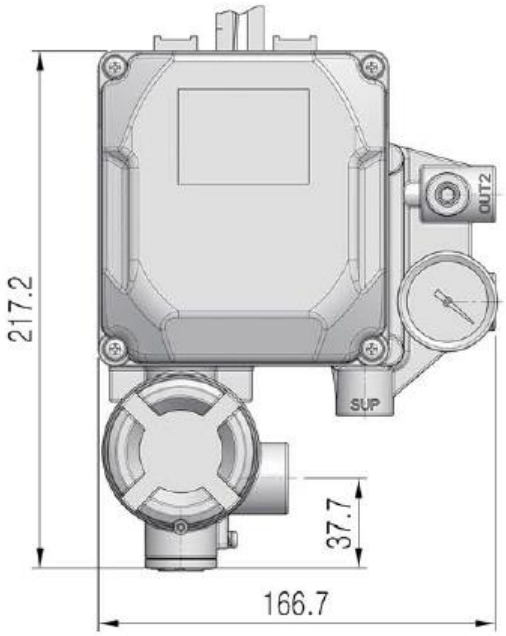

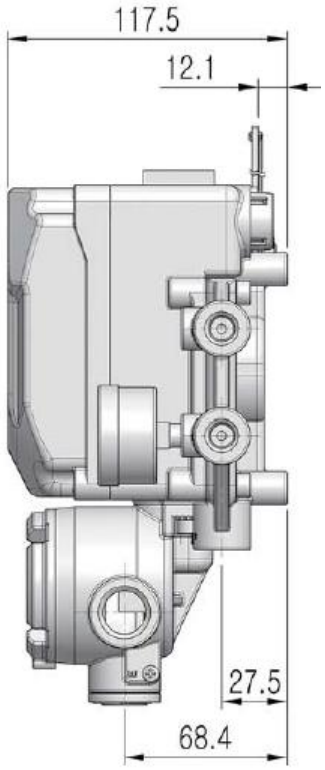

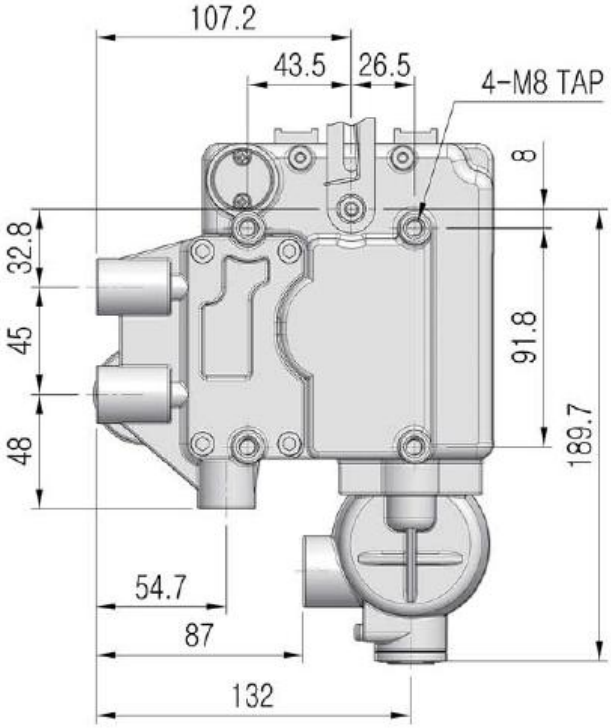

[1] Для позиционеров во взрывозащищенном исполнении

Все права защищены

Размеры позиционера в сборе с датчиком FL-2

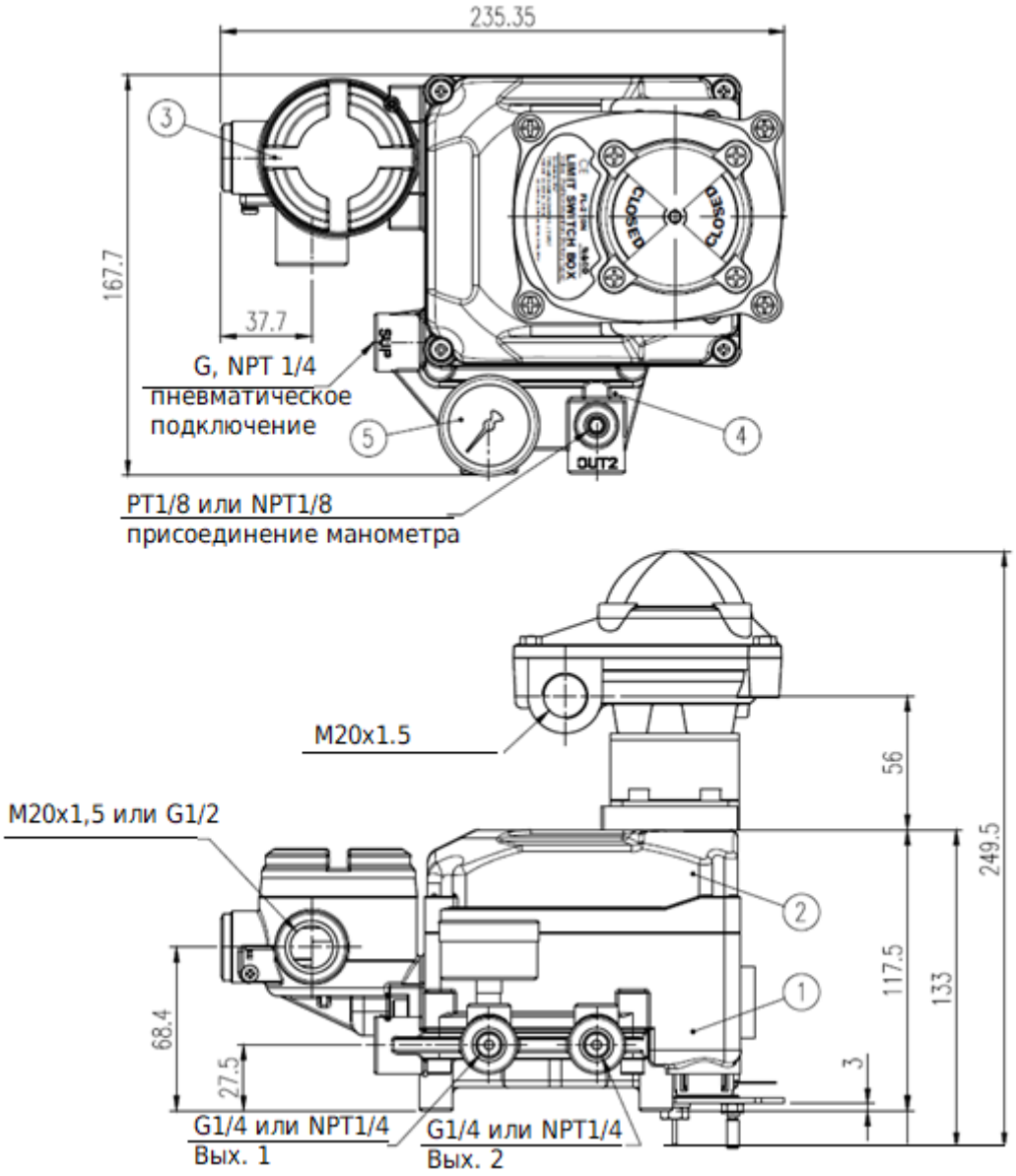

Все права защищены

CMSCS-2

Электропневматический позиционер

Описание

- Интеллектуальный позиционер серии CMSCS-2 не только экономичен, но и надежен. Предназначен для работы как в общепромышленных применениях, так и во взрывоопасных зонах. Его преимущества: превосходное соотношение цены и качества, энергоэффективная работа, высокая надежность процессов, благодаря аналоговым или цифровым сигналам обратной связи, в том числе HART, и определяемые положения безопасности.
- ЖК-дисплей
- Местное управление с помощью 4 кнопок
- Быстрая и простая калибровка
- Функция тестирования с помощью частичного хода клапана (PST) и сигнал аварии
- Ручной и автоматический режим работы
- Встроенная функция самодиагностики
- IP66/NEMA4X
- Оптимизация скорости управления клапаном за счет применения пилотного клапана с большим расходом
- Высокая виброустойчивость и ударопрочность
- Версия с удалённым типом управления

Система обозначений

□ - □ - □ - □ - □ - □ - □ - □ - □ - □

Серия

CMSCS-2	

Взрывозащита

-	Общепромышленный
ExIA	1 Ex ia IIC T6 Gb X Ex ia IIIC 85℃ Db X

Тип действия

1	Линейный
2	Поворотный

Кронштейн

2	1	Рычаг для клапана с ходом 10-80 мм
2	2	Рычаг для клапана с ходом 70-150 мм
3	3	Адаптер 70 мм
	5	Кронштейн M6x34L
	6	Кронштейн Namur

Обратная связь

N-	Без обратной связи
1-	Модуль обратной связи 4-20 мА
2-	Модуль HART
3-	Модуль обратной связи 4-20 мА + HART

Датчики

N-	Без датчиков конечных положений
1-	Внутренние датчики "сухой контакт" (NO, NC, COM)
2-	Внутренние индуктивные датчики (NPN)
3-	Визуальный индикатор положения

Исполнение

-	Стандарт
E-	Исполнение под внешний аналоговый датчик

Температура [4]

N	-30...+85 °C
TT40	-40...+85 °C
TT60	-60...+85 °C

Корпус

-	Алюминий
CR	Нержавеющая сталь

Версия [1]

-	Стандартное исполнение позиционера типа сопло-заслонка (функция Fail Safe для двухстороннего и одностороннего привода)
FFD	Функция FF для двухстороннего привода позиционер типа пьезоклапан
FFS	Функция FF для одност. Привода позиционер типа пьезоклапан
FSD	Функция FS для двухстороннего привода. Позиционер типа сопло-заслонка
FSS	Функция FS для одност. привода. Позиционер типа сопло-заслонка

[1] FS - Fail Safe. При отключении питания или обрыве входного сигнала позиционер переходит в состояние безопасности. По умолчанию это НЗ. Данная функция является стандартной для позиционеров типа «сопло-заслонка». Допускается не указывать это в маркировке.
FF – Fail Freeze. При отключении питания или обрыве входного сигнала позиционер остается в состоянии последних данных от входного сигнала. Данная функция доступна только для «позиционеров типа пьезоклапан». Является дополнительной опцией.

[2] В комплект входит только рычаг. Крепеж к клапану заказывается отдельно.

[3] В комплект поставки входит только CMSCS-2-1-3 без ответной части

[4] Температура для взрывозащищенной версии: +60°C

Пример заказа: серия CMSCS-2, поворотного действия, кронштейн Namur, модуль 4…20мА + HART, стандартное исполнение, температурное исполнение -60°C, алюминиевый корпус, функция FSD, взрывозащита тип 1 Ex ia IIC T6 Gb X, Ex ia IIIC 85℃ Db X.
Код заказа: **CMSCS-2-ExIA-2-6-3-TT60**

Все права защищены

Технические характеристики

Установка на привод поворотного типа. В комплект поставки входит монтажный мост и переходной вал.

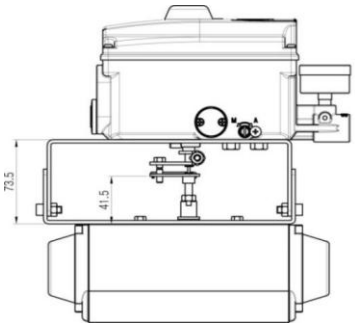

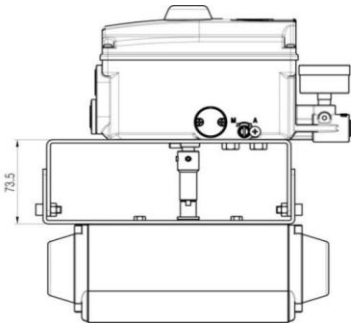

Установка на привод линейного типа. В комплект поставки входит только рычаг. Для исполнения «Адаптер 70 мм» в комплект поставки входит только CMSCS-2-1-3 без ответной части.

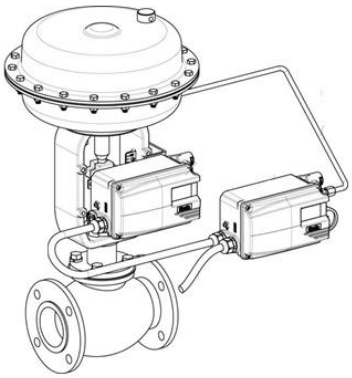

Основные части позиционера

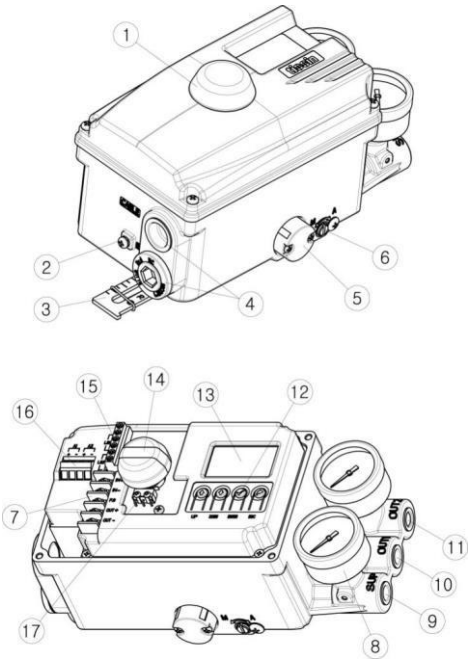

① Верхняя крышка
② Внешнее заземление
③ Планка обратной связи
④ Кабельный ввод
⑤ Защитная крышка отверстия для сброса воздуха
⑥ Переключатель режима ручн/авт
⑦ Клеммник
⑧ Манометр
⑨ Порт подачи воздуха
⑩ Порт выхода OUT1
⑪ Порт выхода OUT2
⑫ Кнопки
⑬ ЖК-дисплей
⑭ Визуальный индикатор положения
⑮ Клеммник датчика конечного положения
⑯ Клеммник сигнала аварии
⑰ Датчик конечного положения

Версия 09.2025
Все права защищены

Технические характеристики

Модель		CMSCS-2-1-... (линейного типа)	CMSCS-2-2... (поворотного типа)
Входной сигнал		4...20 мА DC	
Импеданс		500 Ом при 20 мА DC	
Рабочее давление, МПа		0,14...0,7	
Рабочая среда		Сжатый воздух согласно ISO 8573-1:2010 Класс 3	
Ход		10...150 мм	0°...90°
Соединение для воздуха		PT 1/4 (NPT1/4 по запросу)	
Соединение для манометра		R 1/8 (NPT резьба по запросу)	
Кабельный ввод		M20 (G1/2, NPT1/2, резьба по запросу)	
Тип взрывозащиты		Общепромышленный / 1 Ex ia IIC T6 Gb X Ex ia IIIC 85℃ Db X	
Оболочка		IP66	
Температура окр. среды, °C	Рабочая температура	-30 ... 85 (стандартное исполнение) -40 ... 85 (низкотемпературное исполнение TT40) -60 ... 85 (низкотемпературное исполнение TT60)	
	Взрывобезопасная температура	-60 ... 40 (T6)	
	Температура работы дисплея	-30 ... 85	
Линейность		±0,5 % полной шкалы	
Чувствительность		±0,2 % полной шкалы	
Гистерезис		±0,5 % полной шкалы	
Повторяемость		±0,3 % полной шкалы	
Потребление воздуха		Менее 2,3 л/мин для типа FS и 0,01 л/мин для типа FF (При входном давлении = 0,14 МПа)	
Пропускная способность		Более 100 л/мин для типа FS и 75 л/мин для типа FF (При входном давлении = 0,14 МПа)	
Материал		Алюминиевое литье под давлением	Нерж. сталь 316
Вес, кг		2,6	4,2

Опции	Характеристика	Показатель
HART	Версия HART	HART 7
Датчик обратной связи	Тип проводного соединения	2-х проводное
	Напряжение питания	10...30 В DC
Датчик конечного положения	Механический тип	Перем. ток 125 В, 3 А, пост. ток 30 В, 2 А
	Бесконтактный тип	Пост. ток 8,2 В, 8,2 А

Все права защищены

Размеры

Стандартное исполнение

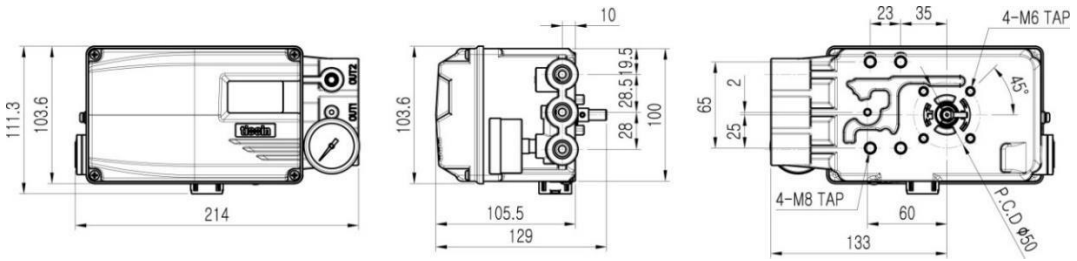

Исполнение с датчиками конечного положения

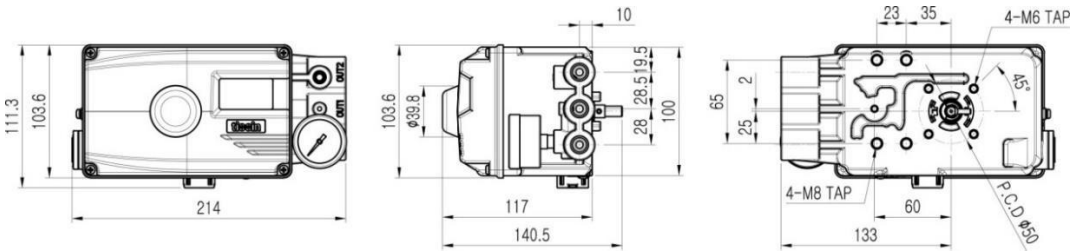

Все права защищены

CMSCS-3

Пневмоэлектрический позиционер

Описание

- Смарт позиционеры серии CMSCS-3 для линейных и четвертьоборотных приводов одно- и двустороннего действия не только экономичен, но и надежен. Предназначен для работы как в общепромышленных применениях, так и во взрывоопасных зонах. Его преимущества: превосходное соотношение цены и качества, энергоэффективная работа, высокая надежность процессов, благодаря аналоговым или цифровым сигналам обратной связи, в том числе HART, и определяемые положения безопасности.
- ЖК-дисплей местное управление с помощью 4 кнопок
- Быстрая и простая калибровка - Функция тестирования с помощью частичного хода клапана (PST) и сигнал аварии
- Ручной и автоматический режим работы
- Встроенная функция самодиагностики
- IP66/NEMA4X
- Оптимизация скорости управления клапаном за счет применения пилотного клапана с большим расходом - Высокая виброустойчивость и ударопрочность. Версия с удалённым типом управления
- Конструкция реализуется на базе сопла-заслонки

Система обозначений

□ - □ - □ - □ - □ - □ - □ - □

Серия

CMSCS-3	

Взрывозащита

-	Общепромышленный
ExD	1Ex db IIC T6 Gb X Ex tb IIIC T85ºC Db X

Тип действия

1	Линейный
2	Поворотный

Кронштейн

2	1	Рычаг для клапана с ходом 10-80 мм
2	2	Рычаг для клапана с ходом 70-150 мм
3	3	Адаптер 70 мм
	5	Кронштейн M6x34L
	6	Кронштейн Namur

Обратная связь

N-	Без обратной связи
1-	Модуль обратной связи 4-20 мА
2-	Модуль HART
3-	Модуль обратной связи 4-20 мА + HART

Корпус

-	Алюминий
CR	Нержавеющая сталь

Температура 1

N	-30...+85 °C
TT40	-40...+85 °C
TT60	-60...+85 °C

Датчики аварии

N-	Без датчиков аварии
A-	С датчиками аварии

1 Температура для взрывозащищенной версии: +60°C

2 В комплект входит только рычаг. Крепеж к клапану заказывается отдельно.

3 В комплект поставки входит только CMSCS-2-1-3 без ответной части

Пример заказа: серия CMSCS-3, поворотного действия, кронштейн Namur, модуль 4…20мА + HART, без датчиков аварии, температурное исполнение -60°C, алюминиевый корпус, взрывозащита тип 1Ex db IIC T6 Gb X / Ex tb IIIC T85ºC Db X.
Код заказа: **CMSCS-3-ExD-2-6-3-N-TT60**

Все права защищены

Технические характеристики

Установка на привод поворотного типа. В комплект поставки входит монтажный мост и переходной вал.

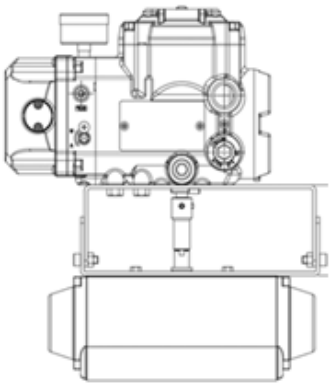

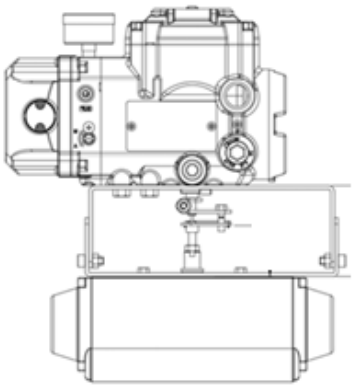

Установка на привод линейного типа. В комплект поставки входит только рычаг. Для исполнения «Адаптер 70 мм» в комплект поставки входит только CMSCS-2-1-3 без ответной части.

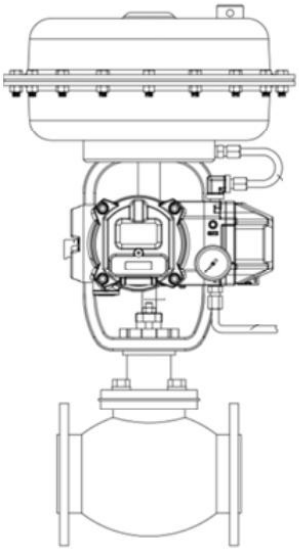

Основные части позиционера

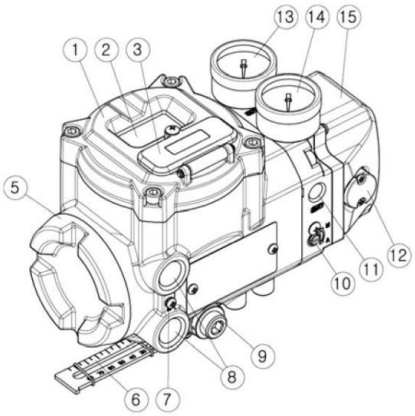

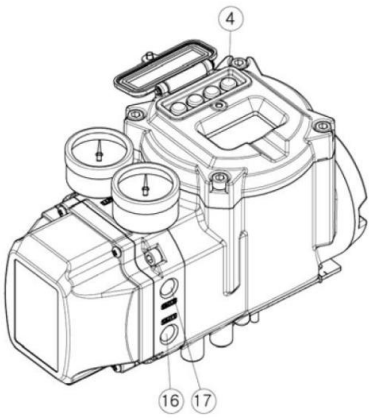

① Крышка корпуса
② Окошко ЖК-дисплея
③ Крышка кнопок
④ Кнопки
⑤ Крышка клеммной коробки
⑥ Планка обратной связи
⑦ Болт заземления
⑧ Кабельный ввод
⑨ Отверстие для слива конденсата
⑩ Переключатель между автоматическим и ручным режимом
⑪ Канал для подачи воздуха
⑫ Крышка отверстия для сброса воздуха
⑬ Манометр выхода OUT2
⑭ Манометр выхода OUT1
⑮ Крышка пилотного клапана
⑯ Канал выхода OUT1
⑰ Канал выхода OUT2

Версия 09.2025
Все права защищены

Технические характеристики

Модель		CMSCS-3-1-… (линейного типа)		CMSCS-3-2… (поворотного типа)	
		1-стороннего действия	2-стороннего действия	1-стороннего действия	2-стороннего действия
Входной сигнал		4~20 мА пост. тока			
Импеданс		500 Ом (20 мА пост. тока)			
Входное давление, МПа		0,14~0,7			
Рабочая среда		Сжатый воздух согласно ISO 8573-1:2010 Класс 3			
Ход		10~150 мм		0°~90°	
Соединение для воздуха		PT1/4, NPT1/4 , NPT резьба по запросу			
Соединение для манометра		R 1/8, NPT резьба по запросу			
Кабелепровод		G(PF)1/2, NPT1/2, M20, NPT резьба по запросу			
Взрывозащищенный тип		Невзрывозащищенный 1Ex db IIC T6 Gb X Ex tb IIIC T85°C Db X			
Оболочка		IP66			
Темп. окружающей среды, °C	Рабочая температура	-30 … 85 (стандартное исполнение), -60 … 85 (низкотемпературное исполнение),			
	Взрывозащищенная температура	-60 … 60			
Линейность		±0,5 % полной шкалы			
Чувствительность		±0,2 % полной шкалы			
Гистерезис		±0,5 % полной шкалы			
Повторяемость		±0,3 % полной шкалы			
Потребление воздуха		Менее 2,3 л/мин (При входном давлении = 0,14 МПа)			
Пропускная способность		Более 100 л/мин (При входном давлении = 0,14 МПа)			
Материал		Алюминиевое литье под давлением		Нержавеющая сталь AISI316	
Вес, кг		3,5		7	
Примечание по рабочей среде/ среде пилотного управления		Сжатый воздух согласно ISO 8573-1 Класс 3			
Тип монтажа		NAMUR стандарт (поворотный тип), либо с помощью принадлежностей			

Опции	Надпись	Показатель
HART	Версия HART	HART 7
Датчик обратной связи	Тип проводного соединения	2-проводное
	Напряжение питания	10~30 В пост. тока
Датчик конечного положения	Механический тип	Перем. ток 125 В, 3 А, пост. ток 30 В, 2 А
	Бесконтактный тип	Пост. ток 8,2 В, 8,2 А

Все права защищены

Размеры

Стандартное исполнение

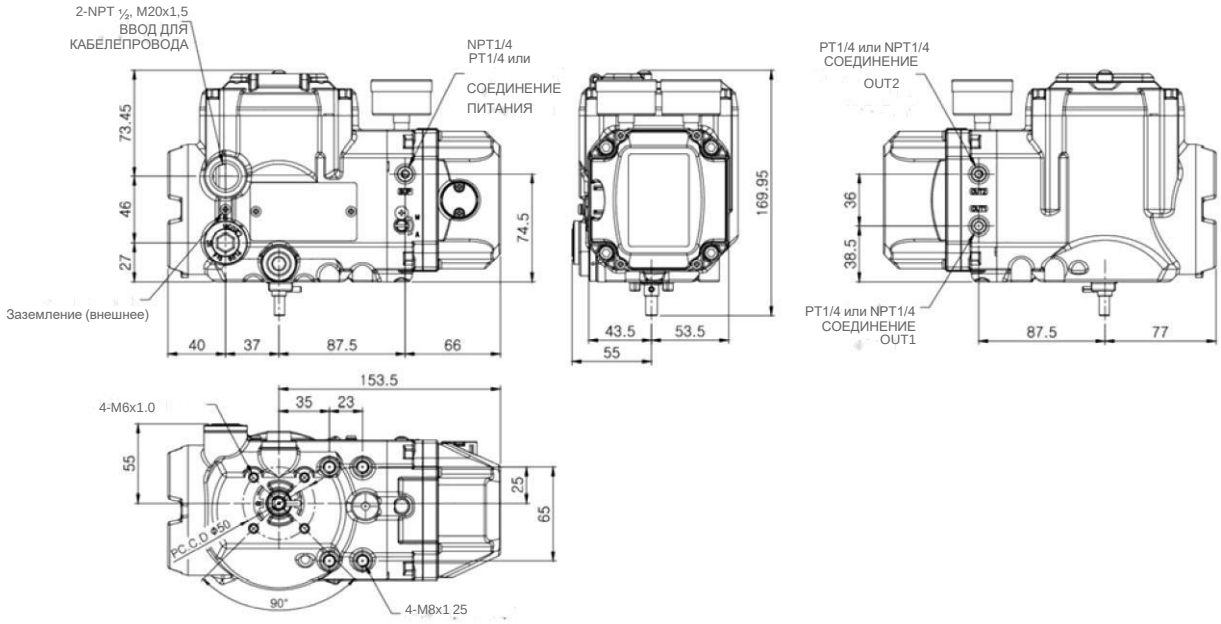

Версия 09.2025
Все права защищены

CMSCS-1, CMSCS-2, CMSCS-3

Монтажные принадлежности позиционера

Монтажный комплект CMSCS-1-1 для позиционера CMSCS-1

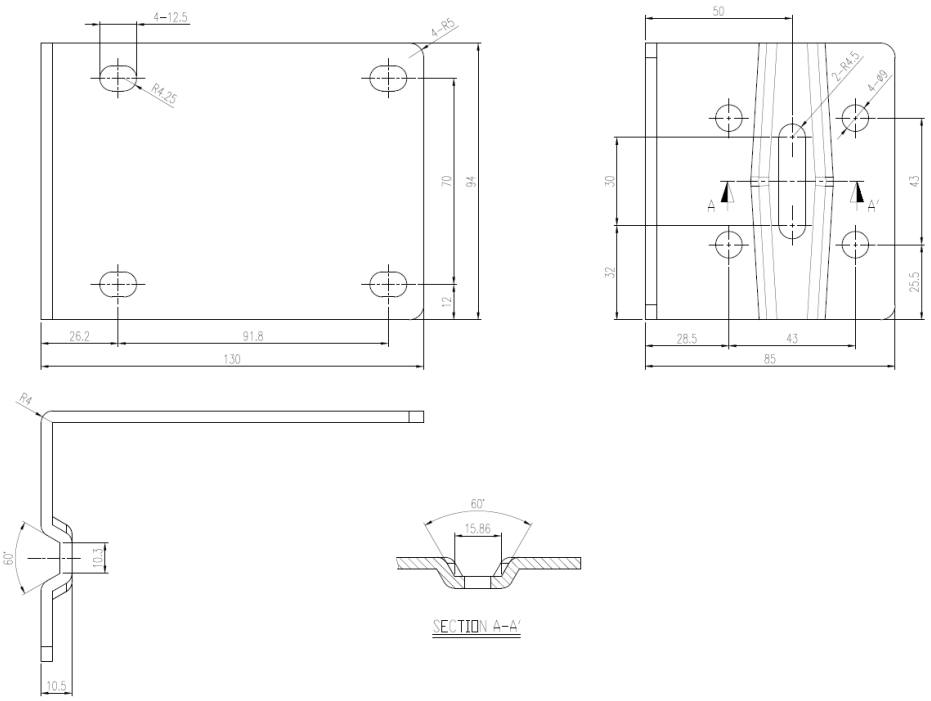

Монтажный комплект CMSCS-2-1 для позиционеров CMSCS-2, CMSCS-3

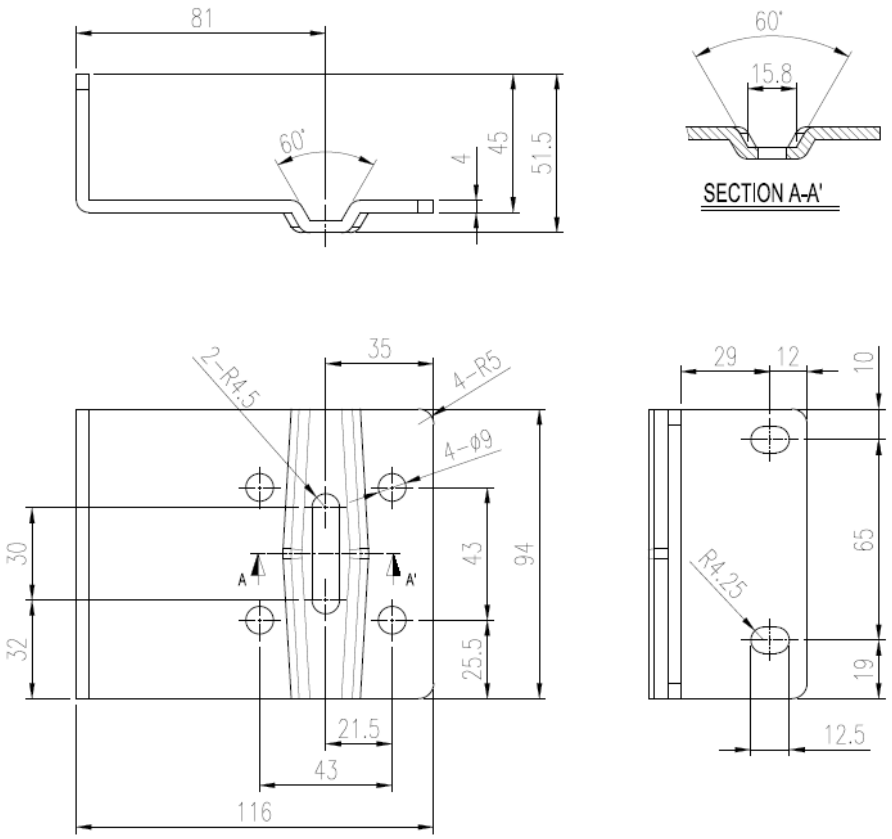

Все права защищены

Пример крепления позиционера к клапану

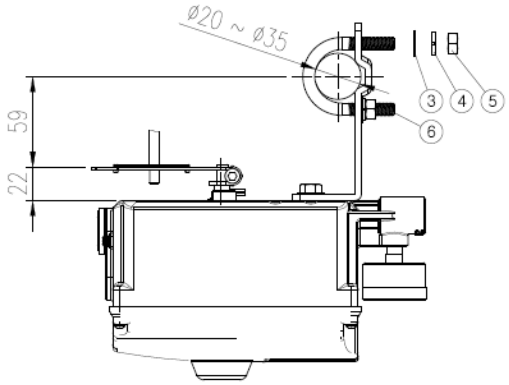

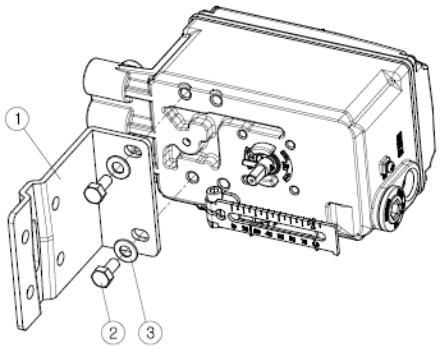

Состав монтажного комплекта

1. Монтажный мост
2. Винт М8х15
3. Шайба
4. Пружинная шайба
5. Гайка
6. U -винт

Данный комплект является дополнительной опцией. Приобретается отдельно.

Версия 09.2025
Все права защищены

Дополнительный монтажный комплект

Тип позиционера	Номер для заказа	Маркировка
CMSCS-1	30018882	CMSCS-1-1
CMSCS-2, CMSCS-3	30018883	CMSCS-2-1
CMSCS-2, CMSCS-3	30049384	CMSCS-2-2

Дополнительные монтажные рычаги

Тип позиционера	Описание	Номер для заказа	Маркировка
CMSCS-1	Рычаг 40-70 мм	30037686	CMSCS-1-1-2
CMSCS-1	Рычаг 70-100 мм	30037687	CMSCS-1-1-3
CMSCS-1	Рычаг 100-150 мм	30037688	CMSCS-1-1-4
CMSCS-1	Крепление вала для тип M6x34L	30037689	CMSCS-1-2-5
CMSCS-2, CMSCS-3	Рычаг 70-150 мм	30037690	CMSCS-2-1-2
CMSCS-2, CMSCS-3	Адаптер 70 мм	30037691	CMSCS-2-1-3
CMSCS-2, CMSCS-3	Крепление штока	30055772	CMSCS-N-1-3
CMSCS-2, CMSCS-3	Крепление вала для тип M6x34L	30037692	CMSCS-2-2-5
CMSCS-2, CMSCS-3	Крепление вала	30049383	CMSCS-2-2-5

Рычаг

Крепление вала

Крепление вала для тип M6x34L

Крепление вала

Адаптер 70 мм

Дополнительные электронные модули 4…20мА, HART

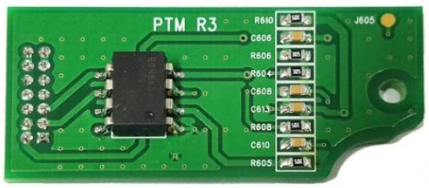

Тип позиционера	Характеристики	Номер для заказа	Маркировка
CMSCS-2, CMSCS-3	Модуль обратной связи 4-20 мА	30036716	CMSCS-2-N-N-1
CMSCS-2, CMSCS-3	Модуль HART	30036717	CMSCS-2-N-N-2

Все права защищены

CMSCP

Пневматический позиционер

Описание

- Позиционер серии CMSCP для линейных и четвертьоборотных приводов одно- и двустороннего действия не только экономичен, но и надежен. Предназначен для работы в общепромышленных применениях. Его преимущества: превосходное соотношение цены и качества, энергоэффективная работа, высокая надежность процессов, благодаря аналоговым сигналам обратной связи и определяемые положения безопасности;
- Быстрое время отклика, надёжность и отличная стабильность;
- Регулировка чувствительности;
- Простая настройка нуля и диапазона работы;
- Высокая виброустойчивость

Система обозначений

□ - □ - □ - □ - □ - □

Серия

CMSCP

Тип действия

1	Линейный
2	Поворотный

Тип привода

1	Одностороннего действия
2	Двустороннего действия

Тип крепления

1	10-40мм/M6x40L
2	40-70мм/M6x63L
3	70-100мм/M8x40L
4	100-130мм/M8x63L
5	130-150мм/NAMUR
6	спец. Исполнение

Опции

0	Без дополнительных опций
1	Под установку внешнего датчика (2)

Температура

	-20...+70 °C	
T1	-20...+120 °C	
TT40	-40...+70 °C	(1)

(1) По запросу, доступно не для всех моделей

(2) Только для поворотного привода

Пример заказа: серия CMSCP, привод поворотного двустороннего действия, кронштейн Namur, без дополнительных опций, температурное исполнение -20°C.
Код заказа: **CMSCP-2-2-5-0**

Версия 09.2025
Все права защищены

Пневматическое подключение для привода линейного типа

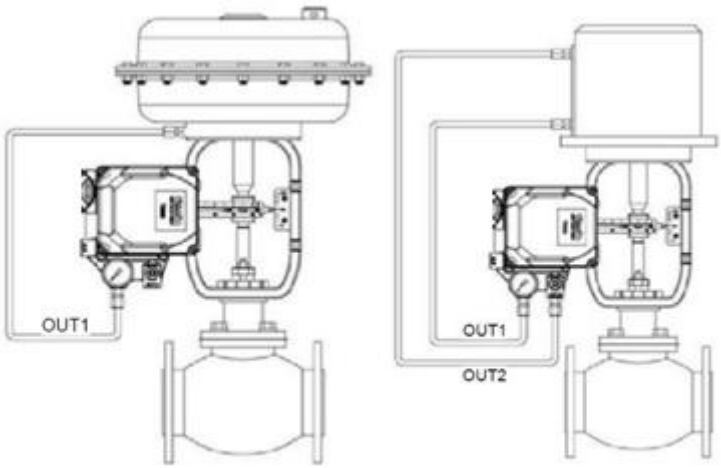

Пневматическое подключение для привода поворотного типа

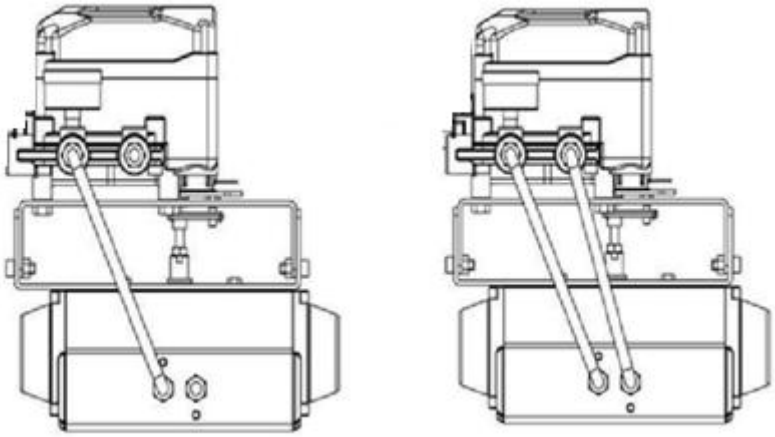

Основные части позиционера

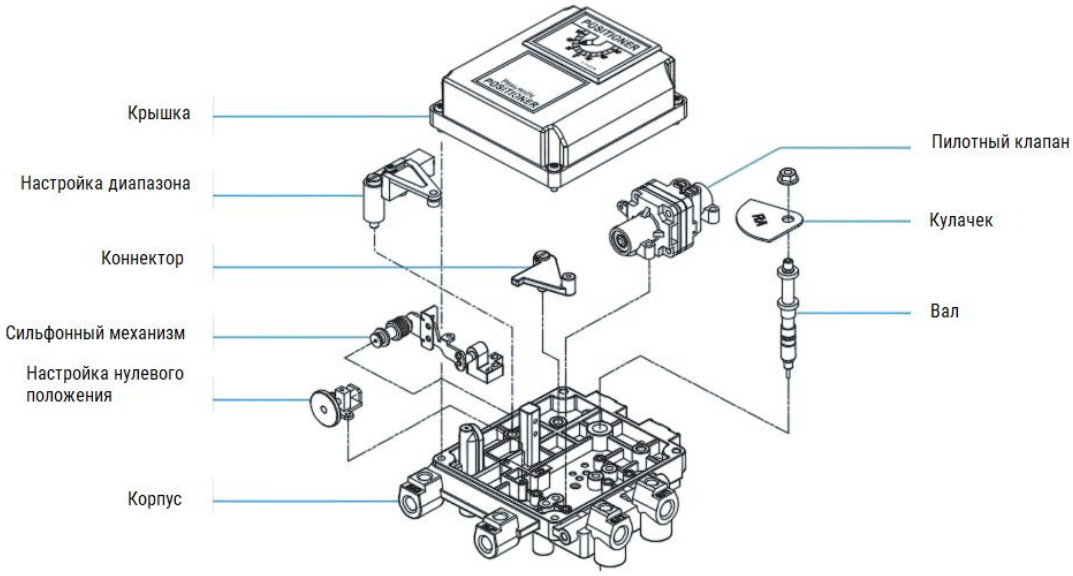

Все права защищены

Технические характеристики позиционера

Модель		Линейного типа		Поворотного типа	
		1-стороннего действия	2-стороннего действия	1-стороннего действия	2-стороннего действия
Входной сигнал, бар		0,2…1			
Входное давление, бар		1,4~7			
Рабочая среда		Сжатый воздух, азот, нейтральные газы ISO 8573-1:2010 [7:4:4]			
Ход		10~150 мм		0°~90°	
Соединение для воздуха		R 1/4 , NPT резьба по запросу			
Соединение для манометра		R 1/8, NPT резьба по запросу			
Темп. окружающей среды, °C	Рабочая температура, °C	-20 … 70 (стандартное исполнение), -40 … 70 (низкотемпературное исполнение), -20 … 120 (высокотемпературное исполнение)			
Линейность		±1,0 % полной шкалы	±2,0 % полной шкалы	±2,0 % полной шкалы	±2,0 % полной шкалы
Чувствительность		±0,2 % полной шкалы	±0,5 % полной шкалы	±0,5 % полной шкалы	±0,5 % полной шкалы
Гистерезис		±1,0 % полной шкалы			
Потребление воздуха		Менее 2,5 л/мин (При входном давлении = 0,14 МПа)			
Пропускная способность		Более 80 л/мин (При входном давлении = 0,14 МПа)			
Материал		Алюминиевое литье под давлением			
Вес, кг		1,7			

Версия 09.2025
Все права защищены

Размеры позиционера для линейного привода

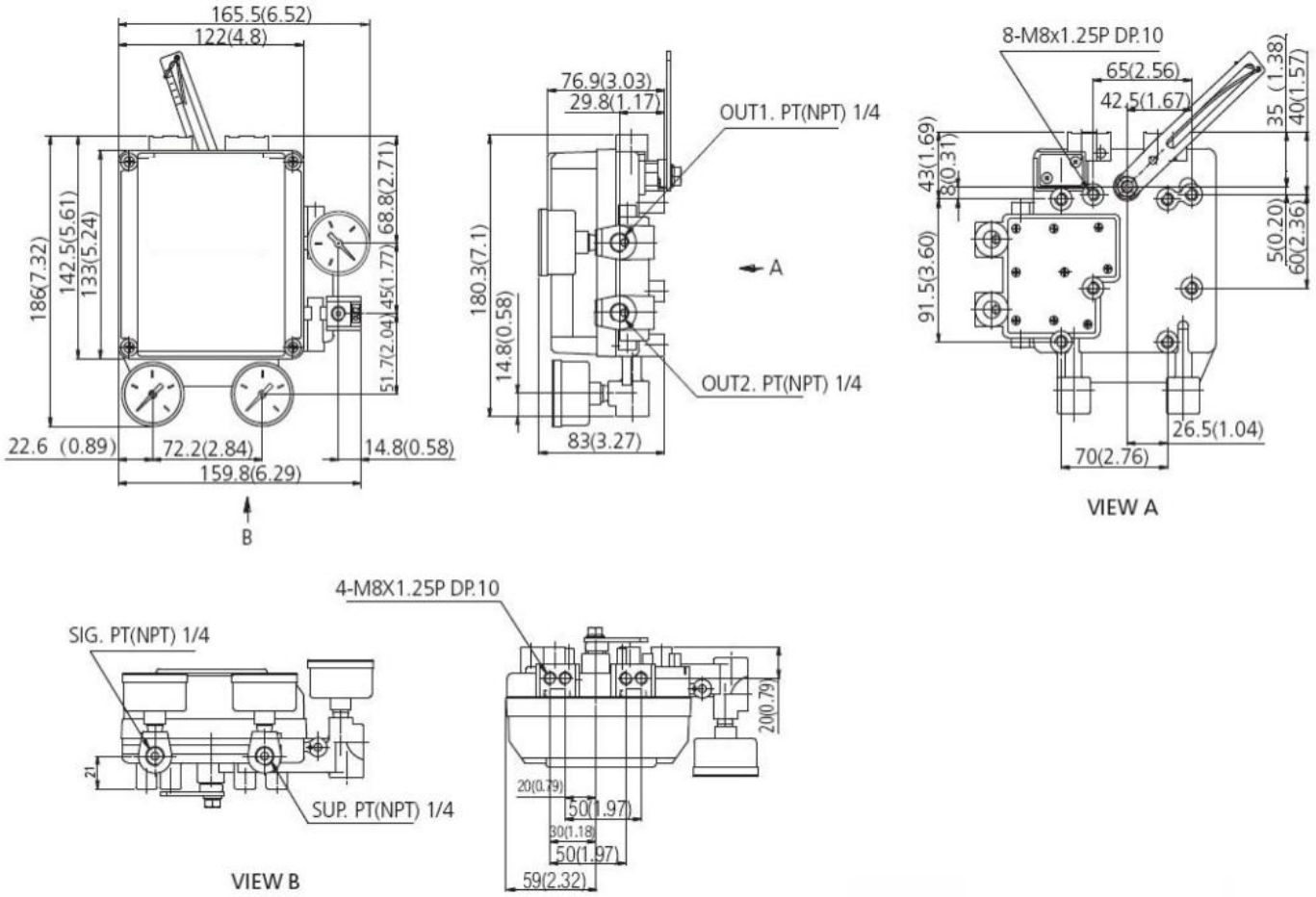

Все права защищены

Размеры позиционера для поворотного привода

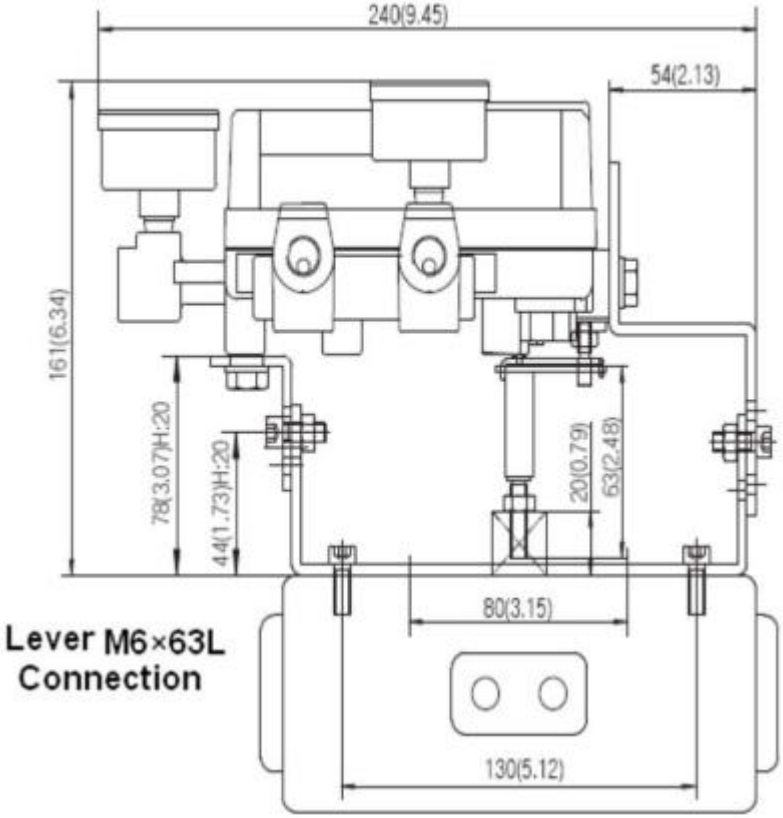

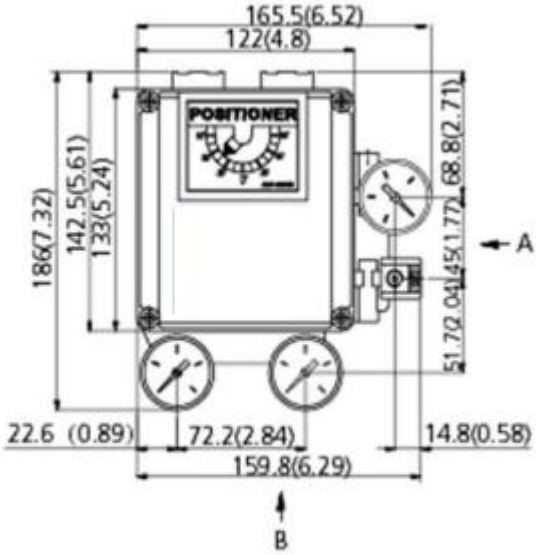

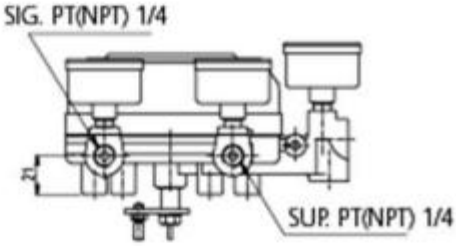

VIEW B

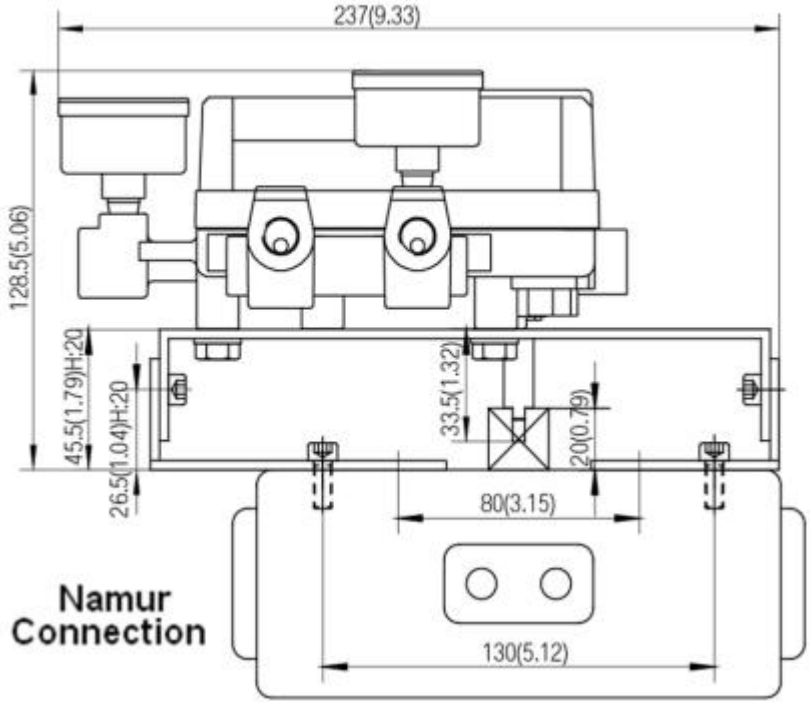

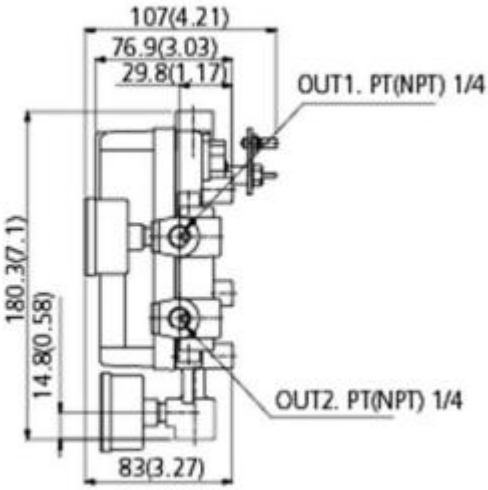

VIEW A

Все права защищены

Размеры позиционера для поворотного привода с внешним дискретным датчиком / внешним аналоговым датчиком

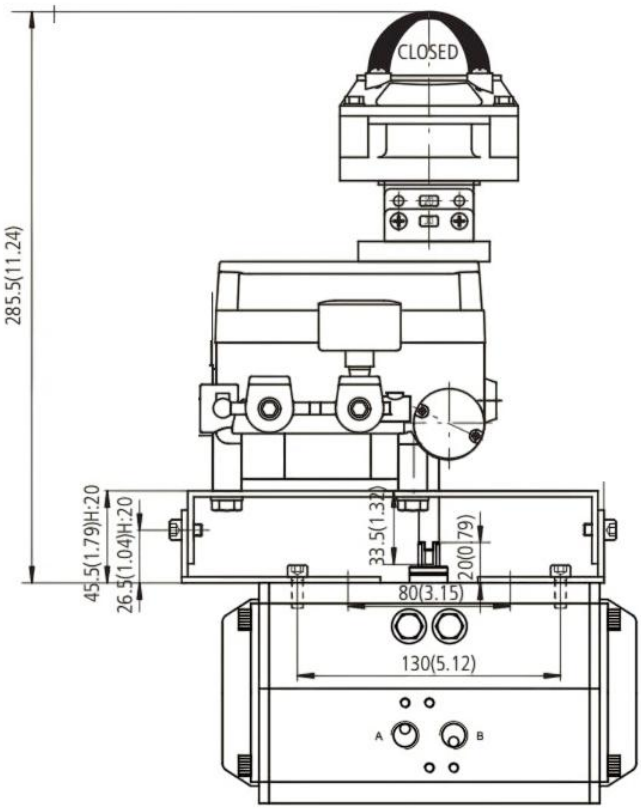

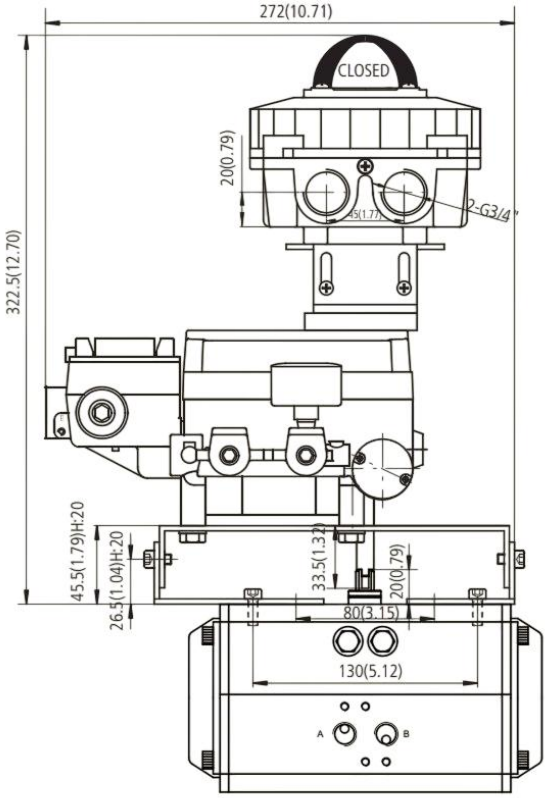

Все права защищены

CMSCL

Клапан блокировочный

Описание

- В случае падения давления управляющего воздуха ниже заданного значения клапан блокировки запирает воздушные полости пневмопривода, оставляя привод в положении, в котором он находился на момент падения давления;
- Высокая точность;
- Нечувствителен к вибрациям;
- Компактность

Система обозначений

□ - □ - □ - □ - □ - □

Серия

CMSCL	

Тип

1	Для привода одностороннего действия
2	Для привода двустороннего действия

Тип резьбы

1	NPT
2	PT

Материал корпуса

	Алюминий
CR	Нержавеющая сталь 316

Температура

N	-20...+70°C
T1	-20...+120°C
TT40	-40...+70°C
TT60	-60...+70°C

Размер резьбы

1	1/4”
2	3/8”
3	1/2”
4	3/4”
5	1”

Пример заказа: серия CMSCL, для привода одностороннего действия, резьба NPT, размер резьбы 1/4, -40°C, алюминиевый корпус.
Код заказа: **CMSCL-1-1-1-TT40**

Версия 09.2025
Все права защищены

Технические характеристики

Основные характеристики					
	CMSCL 1/4	CMSCL 3/8	CMSCL 1/2	CMSCL 3/4	CMSCL 1
Максимальное давление, бар	10	10	10	10	10
Максимальное давление блокировки, бар	7	7	7	7	7
Давление управляющего сигнала, бар	1,4…7	1,4…7	1,4…7	1,4…7	1,4…7
Перепад давления, бар	0,1	0,1	0,1	0,1	0,1
Коэффициент расхода Cv	0,9	1,8	2,6	5,0	6,5
Размер подключения управляющего сигнала	1/4NPT (PT)	1/4NPT (PT)	1/4NPT (PT)	1/4NPT (PT)	1/4NPT (PT)
Размер подключения вх./вых.	1/4NPT (PT)	3/8NPT (PT)	1/2NPT (PT)	3/4NPT (PT) (только для одностороннего действия)	1NPT (PT) (только для одностороннего действия)
Рабочая температура (базовое исполнение), °C	-20…+70	-20…+70	-20…+70	-20…+70	-20…+70
Рабочая температура (TT40):	-40…+70	-40…+70	-40…+70	-40…+70	-40…+70
Рабочая температура (TT60):	-60…+70	-60…+70	-60…+70	-60…+70	-60…+70
Рабочая температура (T1):	-20…+120	-20…+120	-20…+120	-20…+120	-20…+120
Вес алюминиевый корпус/нерж. корпус	0,55/1,3 кг	0,5/1,2 кг	0,75/1,9 кг	2,0/5,1 кг	1,9/5,0 кг
Рабочая среда	Сжатый воздух, азот, нейтральные газы	Сжатый воздух, азот, нейтральные газы	Сжатый воздух, азот, нейтральные газы	Сжатый воздух, азот, нейтральные газы	Сжатый воздух, азот, нейтральные газы
[1] Качество рабочей среды	ISO 8573-1:2010 [7:X:4]	ISO 8573-1:2010 [7:X:4]	ISO 8573-1:2010 [7:X:4]	ISO 8573-1:2010 [7:X:4]	ISO 8573-1:2010 [7:X:4]
Материал корпуса алюминий	Доступно	Доступно	Доступно	Доступно	Доступно
Материал корпуса нерж. сталь	Доступно	Доступно	Доступно	Доступно	Доступно

Основные части и материалы

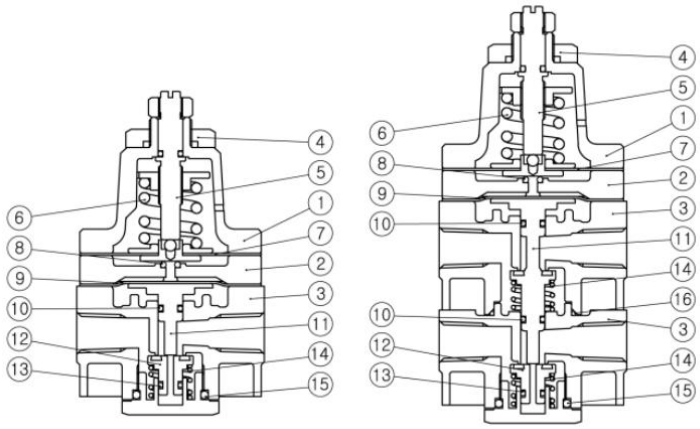

Основные части и материалы		
1	Крышка	Алюминиевый сплав / нерж. сталь
2	Кольцо выхлопа	Алюминиевый сплав / нерж. сталь
3	Корпус	Алюминиевый сплав / нерж. сталь
4	Гайка монтажная	Сталь STS/нерж. сталь
5	Винт регулировочный	Углеродистая сталь / нерж. сталь
6	Пружина	Сталь HSW3
7	Диафрагма в сборе	STS/ NBR
8	Кольцо уплотнительное	NBR
9	Диафрагма нижняя	NBR
10	Кольцо уплотнительное	NBR
11	Плунжер	Латунь C3604BD
12	Седло клапана	Сталь STS
13	Кольцо уплотнительное	NBR
14	Пружина	Сталь STS
15	Кольцо уплотнительное	NBR
16	Кольцо уплотнительное	NBR

[1] Точка росы должна быть ниже температуры эксплуатации на 5°C

Все права защищены

Основные размеры

CMSCL 1/4 для привода одностороннего действия

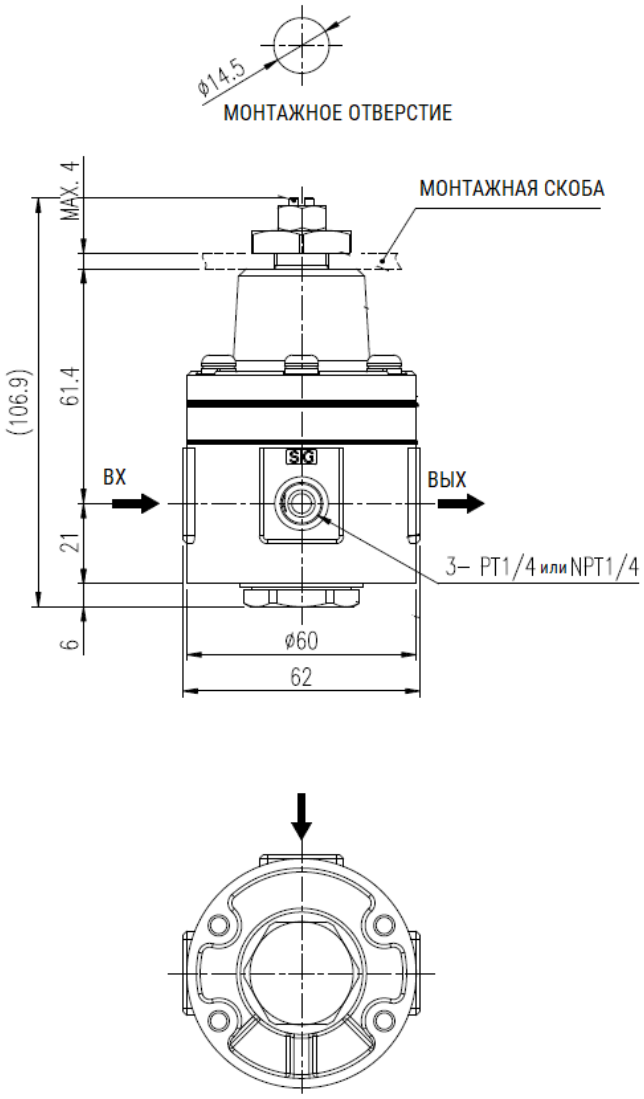

CMSCL 1/4 для привода двустороннего действия

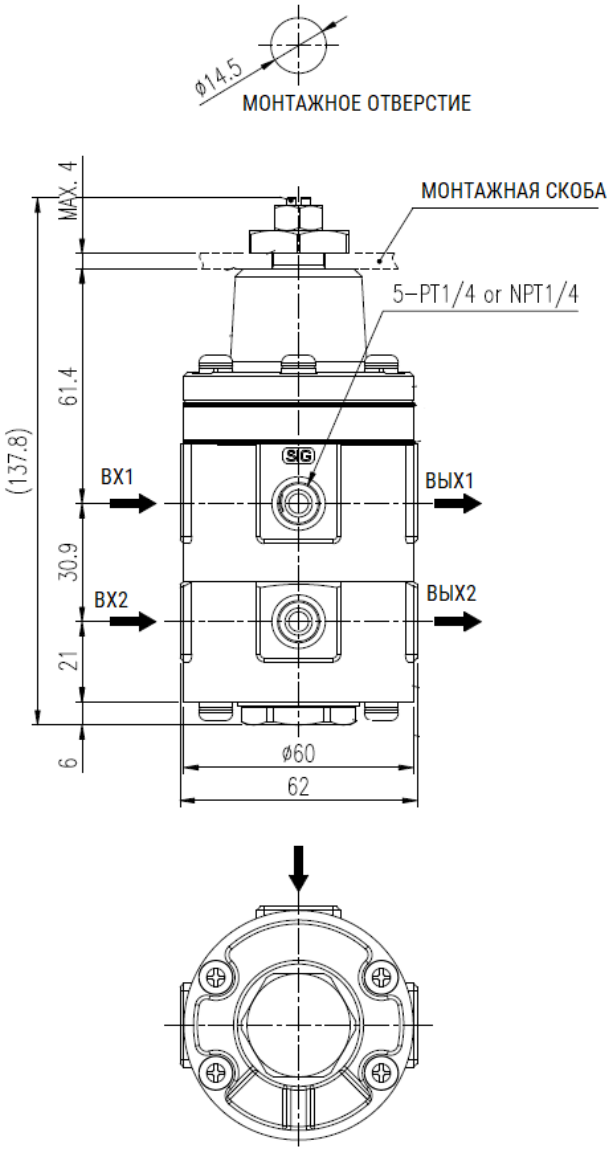

Все права защищены

CMSCL 3/8 для привода одностороннего действия

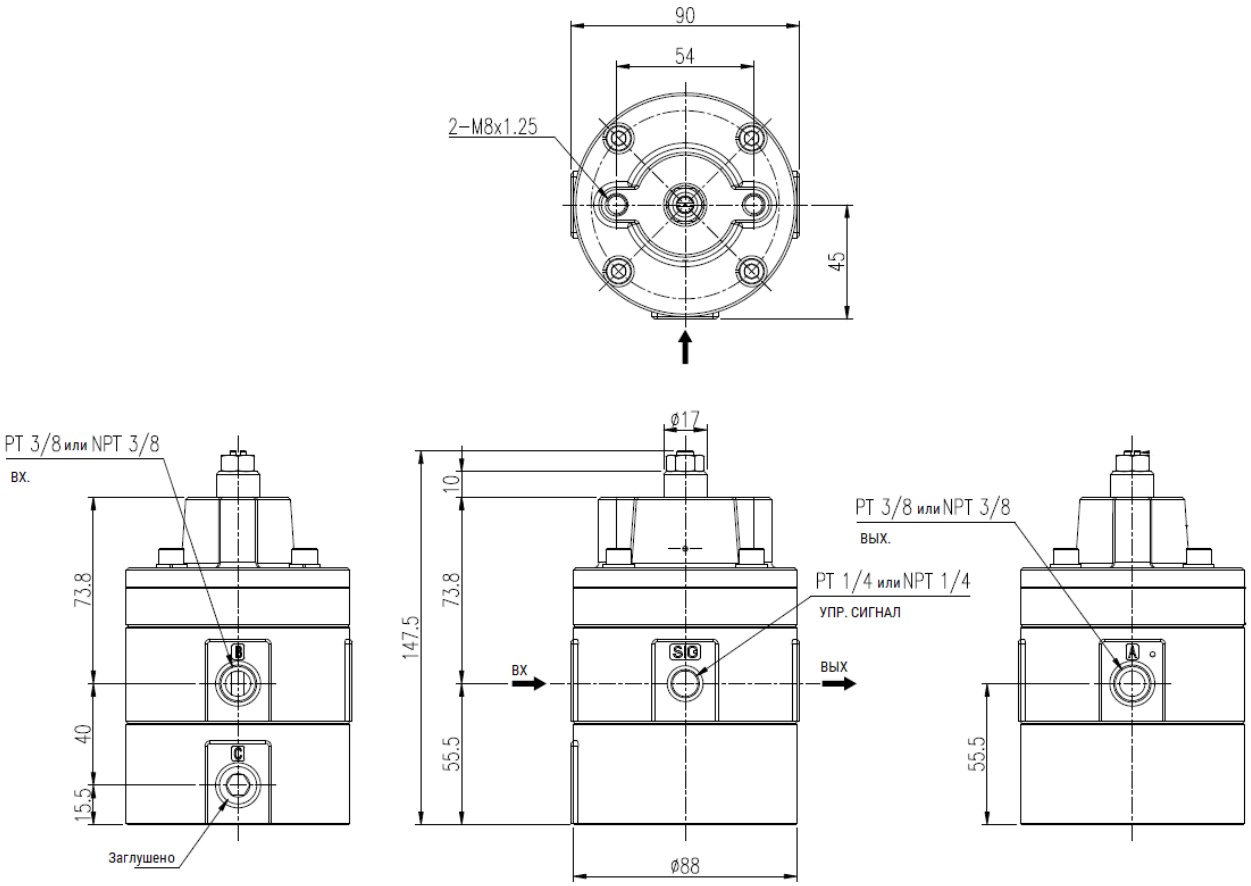

Все права защищены

CMSCL 3/8 для привода двустороннего действия

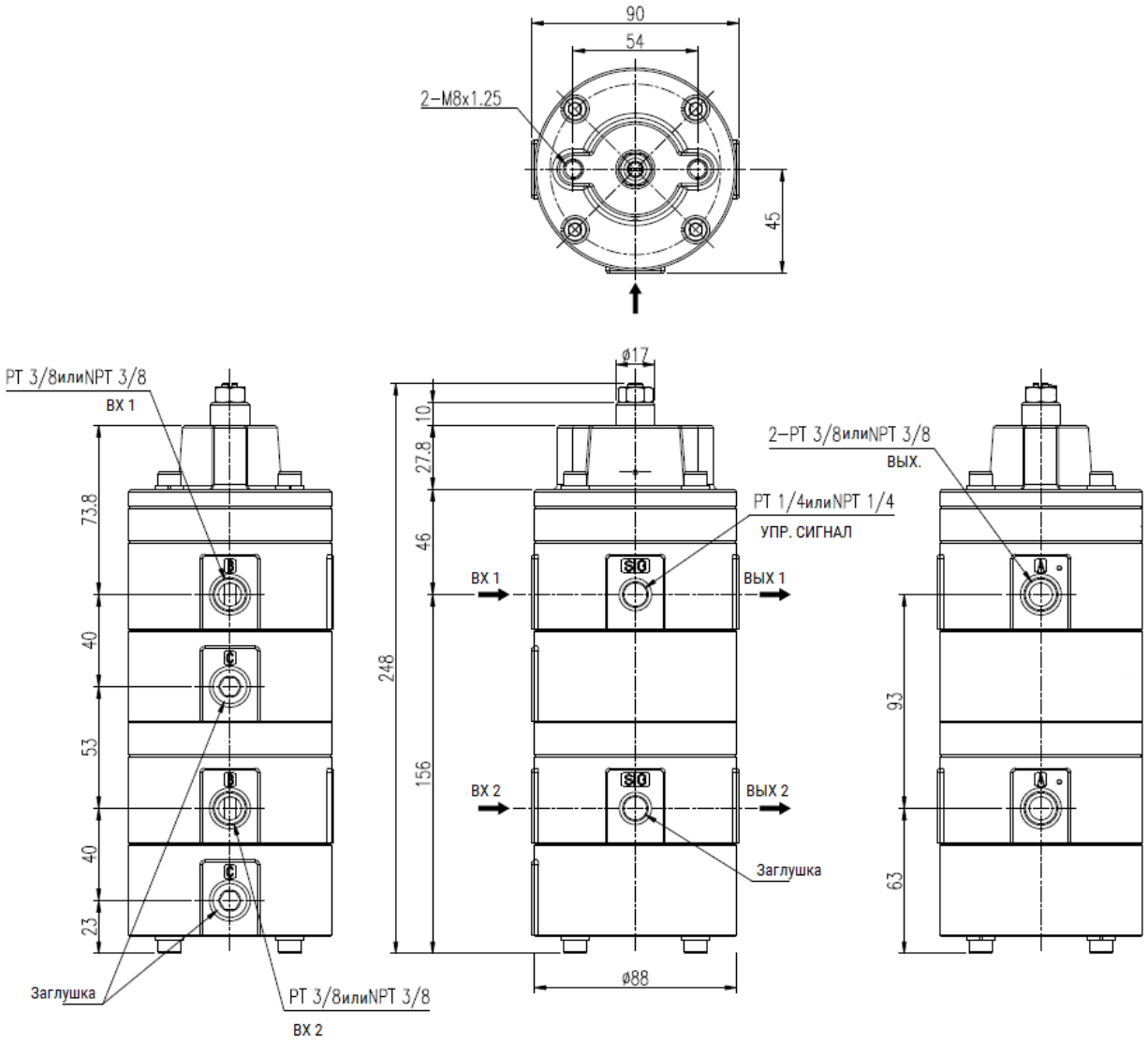

Версия 09.2025
Все права защищены

CMSCL 1/2 для привода одностороннего действия

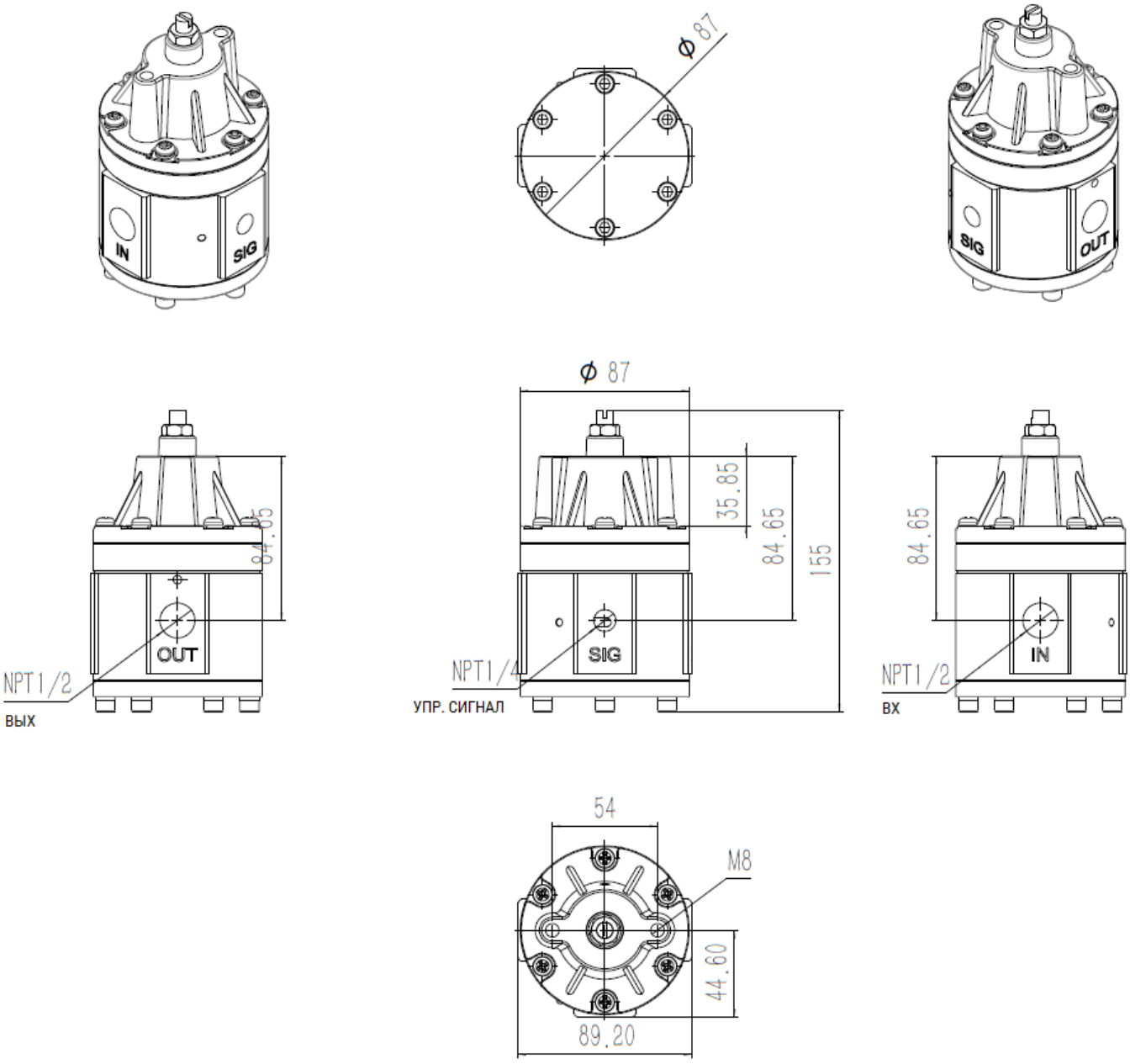

Все права защищены

CMSCL 1/2 для привода двустороннего действия

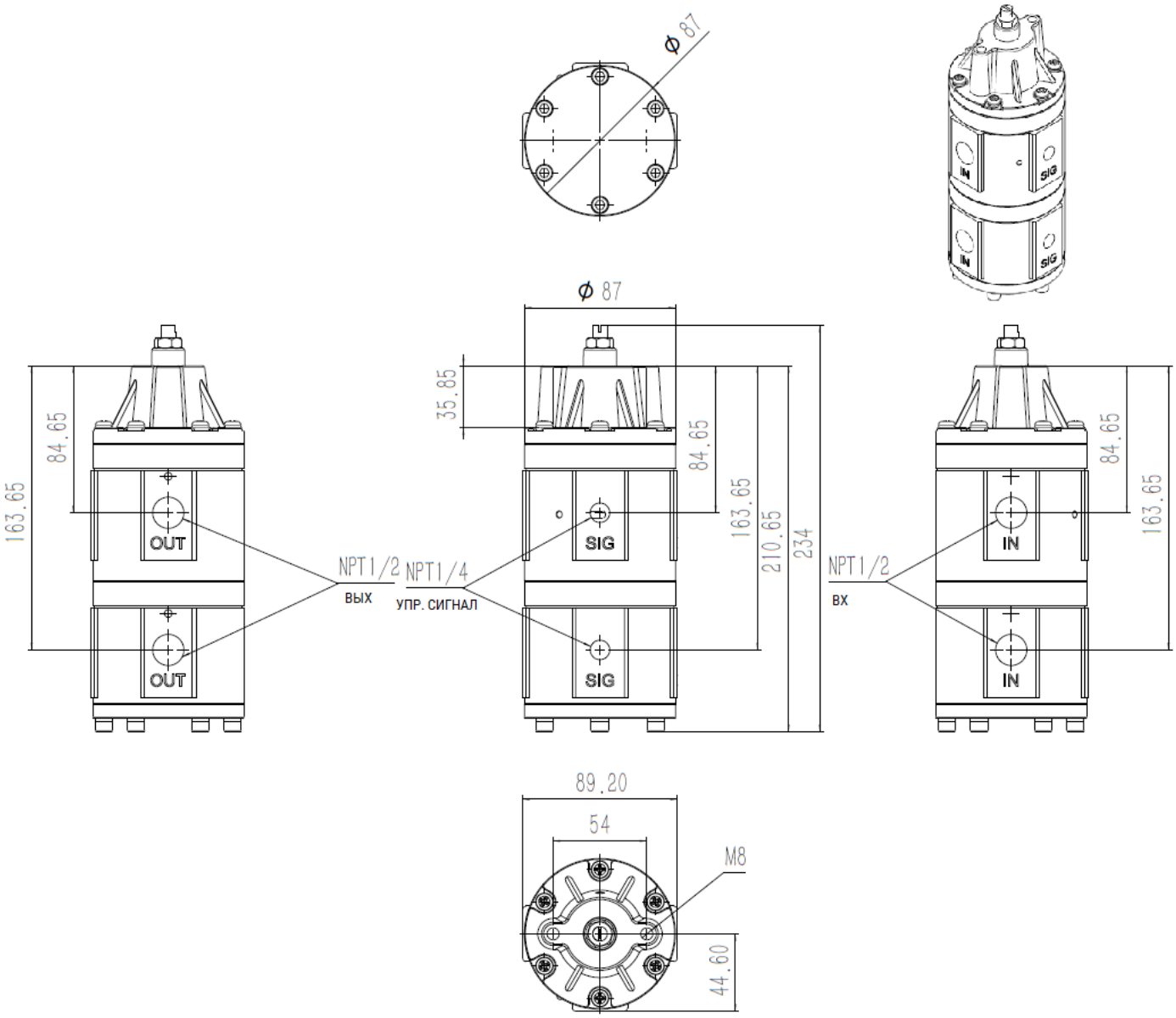

SMARTA
www.smarta.ru
8 (800) 550 3487
Версия 09.2025
Все права защищены

CMSCL 3/4 и 1 для привода одностороннего действия

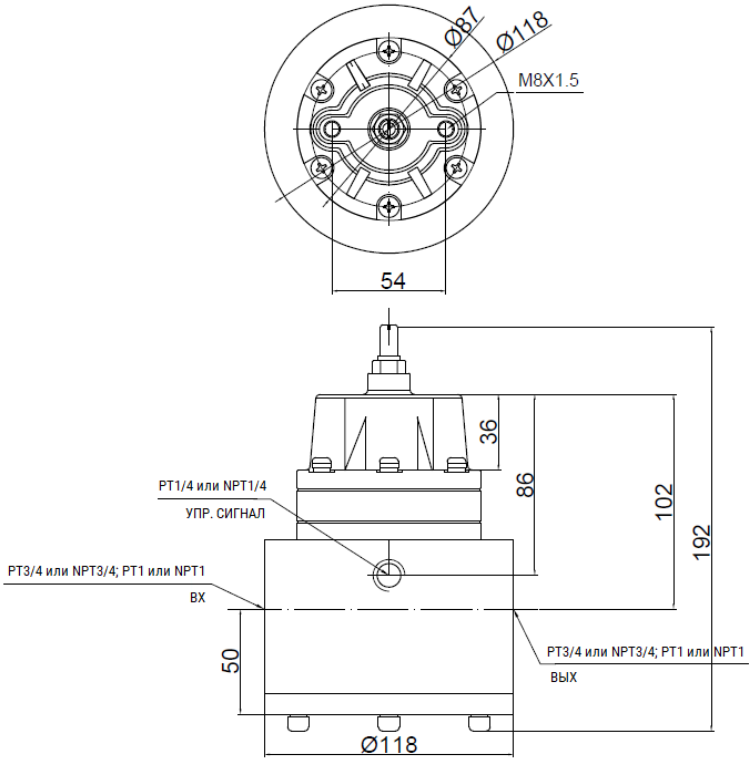

Все права защищены

Номенклатура [1]

Тип привода	Тип резьбы	Резьба	Температура	Материал	Код заказа
Одностороннего действия	NPT	1/4	-20C	Алюминиевый сплав	CMSCL-1-1-1-N
Одностороннего действия	NPT	1/4	-20C	316L	CMSCL-1-1-1-N-CR
Одностороннего действия	NPT	1/4	-120C	Алюминиевый сплав	CMSCL-1-1-1-T1
Одностороннего действия	NPT	1/4	-120C	316L	CMSCL-1-1-1-T1-CR
Одностороннего действия	NPT	1/4	-40C	Алюминиевый сплав	CMSCL-1-1-1-TT40
Одностороннего действия	NPT	1/4	-40C	316L	CMSCL-1-1-1-TT40-CR
Одностороннего действия	NPT	1/4	-60C	Алюминиевый сплав	CMSCL-1-1-1-TT60
Одностороннего действия	NPT	1/4	-60C	316L	CMSCL-1-1-1-TT60-CR
Одностороннего действия	NPT	3/8	-20C	Алюминиевый сплав	CMSCL-1-1-2-N
Одностороннего действия	NPT	3/8	-20C	316L	CMSCL-1-1-2-N-CR
Одностороннего действия	NPT	3/8	-120C	Алюминиевый сплав	CMSCL-1-1-2-T1
Одностороннего действия	NPT	3/8	-40C	Алюминиевый сплав	CMSCL-1-1-2-TT40
Одностороннего действия	NPT	1/2	-20C	Алюминиевый сплав	CMSCL-1-1-3-N
Одностороннего действия	NPT	1/2	-20C	316L	CMSCL-1-1-3-N-CR
Одностороннего действия	NPT	1/2	-120C	Алюминиевый сплав	CMSCL-1-1-3-T1
Одностороннего действия	NPT	1/2	-120C	316L	CMSCL-1-1-3-T1-CR
Одностороннего действия	NPT	1/2	-40C	Алюминиевый сплав	CMSCL-1-1-3-TT40
Одностороннего действия	NPT	1/2	-40C	316L	CMSCL-1-1-3-TT40-CR
Одностороннего действия	NPT	3/4	-20C	Алюминиевый сплав	CMSCL-1-1-4-N
Одностороннего действия	NPT	3/4	-120C	Алюминиевый сплав	CMSCL-1-1-4-T1
Одностороннего действия	NPT	3/4	-40C	Алюминиевый сплав	CMSCL-1-1-4-TT40
Одностороннего действия	NPT	1	-20C	Алюминиевый сплав	CMSCL-1-1-5-N
Одностороннего действия	NPT	1	-20C	316L	CMSCL-1-1-5-N-CR
Одностороннего действия	NPT	1	-120C	Алюминиевый сплав	CMSCL-1-1-5-T1
Одностороннего действия	NPT	1	-120C	316L	CMSCL-1-1-5-T1-CR
Одностороннего действия	NPT	1	-40C	Алюминиевый сплав	CMSCL-1-1-5-TT40
Одностороннего действия	NPT	1	-40C	316L	CMSCL-1-1-5-TT40-CR
Одностороннего действия	PT	1/4	-20C	Алюминиевый сплав	CMSCL-1-2-1-N
Одностороннего действия	PT	1/4	-20C	316L	CMSCL-1-2-1-N-CR
Одностороннего действия	PT	1/4	-120C	Алюминиевый сплав	CMSCL-1-2-1-T1
Одностороннего действия	PT	1/4	-120C	316L	CMSCL-1-2-1-T1-CR
Одностороннего действия	PT	1/4	-40C	Алюминиевый сплав	CMSCL-1-2-1-TT40
Одностороннего действия	PT	1/4	-40C	316L	CMSCL-1-2-1-TT40-CR
Одностороннего действия	PT	1/4	-60C	Алюминиевый сплав	CMSCL-1-2-1-TT60
Одностороннего действия	PT	1/4	-60C	316L	CMSCL-1-2-1-TT60-CR
Одностороннего действия	PT	3/8	-20C	Алюминиевый сплав	CMSCL-1-2-2-N
Одностороннего действия	PT	3/8	-20C	316L	CMSCL-1-2-2-N-CR
Одностороннего действия	PT	3/8	-120C	Алюминиевый сплав	CMSCL-1-2-2-T1
Одностороннего действия	PT	3/8	-40C	Алюминиевый сплав	CMSCL-1-2-2-TT40
Одностороннего действия	PT	1/2	-20C	Алюминиевый сплав	CMSCL-1-2-3-N
Одностороннего действия	PT	1/2	-20C	316L	CMSCL-1-2-3-N-CR
Одностороннего действия	PT	1/2	-120C	Алюминиевый сплав	CMSCL-1-2-3-T1
Одностороннего действия	PT	1/2	-120C	316L	CMSCL-1-2-3-T1-CR
Одностороннего действия	PT	1/2	-40C	Алюминиевый сплав	CMSCL-1-2-3-TT40
Одностороннего действия	PT	1/2	-40C	316L	CMSCL-1-2-3-TT40-CR
Одностороннего действия	PT	3/4	-20C	Алюминиевый сплав	CMSCL-1-2-4-N
Одностороннего действия	PT	3/4	-120C	Алюминиевый сплав	CMSCL-1-2-4-T1
Одностороннего действия	PT	3/4	-40C	Алюминиевый сплав	CMSCL-1-2-4-TT40
Одностороннего действия	PT	1	-20C	316L	CMSCL-1-2-5-N-CR
Одностороннего действия	PT	1	-120C	Алюминиевый сплав	CMSCL-1-2-5-T1
Одностороннего действия	PT	1	-120C	316L	CMSCL-1-2-5-T1-CR
Одностороннего действия	PT	1	-40C	Алюминиевый сплав	CMSCL-1-2-5-TT40
Одностороннего действия	PT	1	-40C	316L	CMSCL-1-2-5-TT40-CR
Одностороннего действия	NPT	1	-60C	316L	CMSCL-1-1-5-TT60-CR
Одностороннего действия	PT	1	-60C	316L	CMSCL-1-2-5-TT60-CR

[1] Остальные исполнения доступны по запросу

Версия 09.2025
Все права защищены

Номенклатура 1

Тип привода	Тип резьбы	Резьба	Температура	Материал	Код заказа
Двусторонний привод	NPT	1/4	-20C	Алюминиевый сплав	CMSCL-2-1-1-N
Двусторонний привод	NPT	1/4	-20C	316L	CMSCL-2-1-1-N-CR
Двусторонний привод	NPT	1/4	-120C	Алюминиевый сплав	CMSCL-2-1-1-T1
Двусторонний привод	NPT	1/4	-120C	316L	CMSCL-2-1-1-T1-CR
Двусторонний привод	NPT	1/4	-40C	Алюминиевый сплав	CMSCL-2-1-1-TT40
Двусторонний привод	NPT	1/4	-40C	316L	CMSCL-2-1-1-TT40-CR
Двусторонний привод	NPT	1/4	-60C	Алюминиевый сплав	CMSCL-2-1-1-TT60
Двусторонний привод	NPT	1/4	-60C	316L	CMSCL-2-1-1-TT60-CR
Двусторонний привод	NPT	3/8	-20C	Алюминиевый сплав	CMSCL-2-1-2-N
Двусторонний привод	NPT	3/8	-120C	Алюминиевый сплав	CMSCL-2-1-2-T1
Двусторонний привод	NPT	3/8	-40C	Алюминиевый сплав	CMSCL-2-1-2-TT40
Двусторонний привод	NPT	1/2	-20C	Алюминиевый сплав	CMSCL-2-1-3-N
Двусторонний привод	NPT	1/2	-20C	316L	CMSCL-2-1-3-N-CR
Двусторонний привод	NPT	1/2	-120C	Алюминиевый сплав	CMSCL-2-1-3-T1
Двусторонний привод	NPT	1/2	-120C	316L	CMSCL-2-1-3-T1-CR
Двусторонний привод	NPT	1/2	-40C	Алюминиевый сплав	CMSCL-2-1-3-TT40
Двусторонний привод	NPT	1/2	-40C	316L	CMSCL-2-1-3-TT40-CR
Двусторонний привод	NPT	1/2	-60C	316L	CMSCL-2-1-3-TT60-CR
Двусторонний привод	PT	1/4	-20C	Алюминиевый сплав	CMSCL-2-2-1-N
Двусторонний привод	NPT	1/4	-20C	316L	CMSCL-2-1-1-N-CR
Двусторонний привод	NPT	1/4	-120C	Алюминиевый сплав	CMSCL-2-1-1-T1
Двусторонний привод	NPT	1/4	-120C	316L	CMSCL-2-1-1-T1-CR
Двусторонний привод	NPT	1/4	-40C	Алюминиевый сплав	CMSCL-2-1-1-TT40
Двусторонний привод	NPT	1/4	-40C	316L	CMSCL-2-1-1-TT40-CR
Двусторонний привод	NPT	1/4	-60C	Алюминиевый сплав	CMSCL-2-1-1-TT60
Двусторонний привод	NPT	1/4	-60C	316L	CMSCL-2-1-1-TT60-CR
Двусторонний привод	NPT	3/8	-20C	Алюминиевый сплав	CMSCL-2-1-2-N
Двусторонний привод	NPT	3/8	-120C	Алюминиевый сплав	CMSCL-2-1-2-T1
Двусторонний привод	NPT	3/8	-40C	Алюминиевый сплав	CMSCL-2-1-2-TT40
Двусторонний привод	NPT	1/2	-20C	Алюминиевый сплав	CMSCL-2-1-3-N
Двусторонний привод	NPT	1/2	-20C	316L	CMSCL-2-1-3-N-CR
Двусторонний привод	NPT	1/2	-120C	Алюминиевый сплав	CMSCL-2-1-3-T1
Двусторонний привод	NPT	1/2	-120C	316L	CMSCL-2-1-3-T1-CR
Двусторонний привод	NPT	1/2	-40C	Алюминиевый сплав	CMSCL-2-1-3-TT40
Двусторонний привод	NPT	1/2	-40C	316L	CMSCL-2-1-3-TT40-CR
Двусторонний привод	NPT	1/2	-60C	316L	CMSCL-2-1-3-TT60-CR
Двусторонний привод	PT	1/4	-20C	Алюминиевый сплав	CMSCL-2-2-1-N
Двусторонний привод	PT	1/4	-20C	316L	CMSCL-2-2-1-N-CR
Двусторонний привод	PT	1/4	-120C	Алюминиевый сплав	CMSCL-2-2-1-T1
Двусторонний привод	PT	1/4	-120C	316L	CMSCL-2-2-1-T1-CR
Двусторонний привод	PT	1/4	-40C	Алюминиевый сплав	CMSCL-2-2-1-TT40
Двусторонний привод	PT	1/4	-40C	316L	CMSCL-2-2-1-TT40-CR
Двусторонний привод	PT	1/4	-60C	Алюминиевый сплав	CMSCL-2-2-1-TT60
Двусторонний привод	PT	1/4	-60C	316L	CMSCL-2-2-1-TT60-CR
Двусторонний привод	PT	3/8	-20C	Алюминиевый сплав	CMSCL-2-2-2-N
Двусторонний привод	PT	3/8	-120C	Алюминиевый сплав	CMSCL-2-2-2-T1
Двусторонний привод	PT	3/8	-40C	Алюминиевый сплав	CMSCL-2-2-2-TT40
Двусторонний привод	PT	1/2	-20C	Алюминиевый сплав	CMSCL-2-2-3-N
Двусторонний привод	PT	1/2	-20C	316L	CMSCL-2-2-3-N-CR
Двусторонний привод	PT	1/2	-120C	Алюминиевый сплав	CMSCL-2-2-3-T1
Двусторонний привод	PT	1/2	-120C	316L	CMSCL-2-2-3-T1-CR
Двусторонний привод	PT	1/2	-40C	Алюминиевый сплав	CMSCL-2-2-3-TT40
Двусторонний привод	PT	1/2	-40C	316L	CMSCL-2-2-3-TT40-CR
Двусторонний привод	PT	1/2	-60C	316L	CMSCL-2-2-3-TT60-CR

Все права защищены

CMSCB

Усилитель расхода бустерный пневматический

Описание

- Регулирует расход воздуха, тем самым регулирует время срабатывания привода;
- Чувствителен к незначительным изменениям входного сигнала, что повышает точность подачи рабочей среды в привод

Система обозначений

□ - □ - □ - □ - □

Серия

CMSCB	

Тип резьбы

1	NPT
2	PT

Размер резьбы

14	1/4”
38	3/8”
12	1/2”
34	3/4”
10	1”

Корпус

	Алюминий
CR	Нержавеющая сталь 316

Температура

N	-20...+70 °C
T1	-20...+120 °C
TT40	-40...+70 °C
TT60	-60...+70 °C

Пример заказа: серия CMSCB, резьба NPT, размер резьбы 1/4, -40°C, алюминиевый корпус.
Код заказа: **CMSCB-1-1-TT40**

SMARTA
www.smarta.ru
8 (800) 550 3487
Версия 09.2025
Все права защищены

Технические характеристики

Основные характеристики					
	CMSCB 1/4	CMSCB 3/8	CMSCB 1/2	CMSCB 3/4	CMSCB 1
Максимальное давление, бар	10	10	10	10	10
Давление управляющего сигнала, бар	1,4…7	1,4…7	1,4…7	1,4…7	1,4…7
Отношение сигнала управления к расходу на выходе	1:1	1:1	1:1	1:1	1:1
Линейность	±1%	±1%	±1%	±1%	±1%
Гистерезис	±1%	±1%	±1%	±1%	±1%
Коэффициент расхода на выходе Cv	1,3	1,9	2,1	5,2	6,6
Коэффициент расхода на выхлопе Cv	1,2	1,7	2,7	4,9	5,4
Размер подключения управляющего сигнала	1/4NPT (PT)	1/4NPT (PT)	1/4NPT (PT)	1/4NPT (PT)	1/4NPT (PT)
Размер подключения вх./вых.	1/4NPT (PT)	3/8NPT (PT)	1/2NPT (PT)	3/4NPT	1NPT
Рабочая температура (базовое исполнение), °C	-20…+70	-20…+70	-20…+70	-20…+70	-20…+70
Рабочая температура (TT40):	-40…+70	-40…+70	-40…+70	-40…+70	-40…+70
Рабочая температура (TT60):	-60…+70	-60…+70	-60…+70	-60…+70	-60…+70
Рабочая температура (T1):	-20…+120	-20…+120	-20…+120	-20…+120	-20…+120
Вес алюминиевый корпус/нерж. корпус	0,55/1,3 кг	0,5/1,2 кг	0,75/1,9 кг	2,0/5,1 кг	1,9/5,0 кг
Рабочая среда	Сжатый воздух, азот, нейтральные газы	Сжатый воздух, азот, нейтральные газы	Сжатый воздух, азот, нейтральные газы	Сжатый воздух, азот, нейтральные газы	Сжатый воздух, азот, нейтральные газы
[1] Качество рабочей среды	ISO 8573-1:2010 [7:X:4]	ISO 8573-1:2010 [7:X:4]	ISO 8573-1:2010 [7:X:4]	ISO 8573-1:2010 [7:X:4]	ISO 8573-1:2010 [7:X:4]
Вес	0,55	0,5	0,75	1,9	2

Основные части и материалы

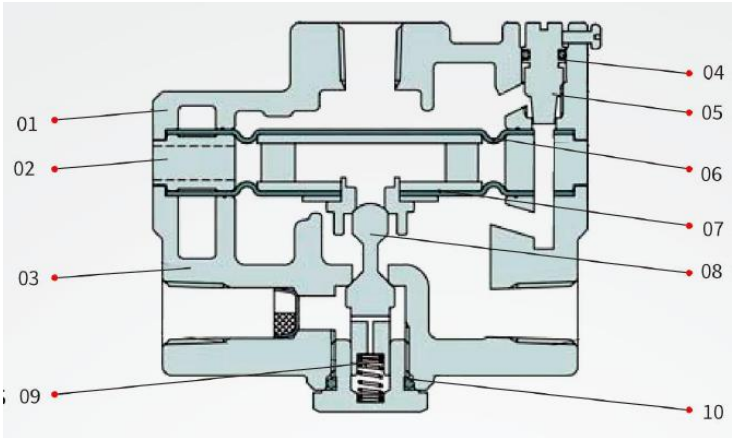

Основные части и материалы		
1	Крышка	Алюминиевый сплав / нерж. сталь
2	Кольцо выхлопа	Алюминиевый сплав / нерж. сталь
3	Корпус	Алюминиевый сплав / нерж. сталь
4	Кольцо уплотнительное	NBR
5	Винт регулировочный	Углеродистая сталь / нерж. сталь
6	Диафрагма верхняя	NBR
7	Диафрагма нижняя	Алюминиевый сплав/ NBR
8	Клапан	Углеродистая сталь / нерж. сталь
9	Седло пружинное	Углеродистая сталь / нерж. сталь
10	Кольцо уплотнительное	NBR

[1] Точка росы должна быть ниже температуры эксплуатации на 5°C

Все права защищены

Основные размеры

CMSCB 1/4

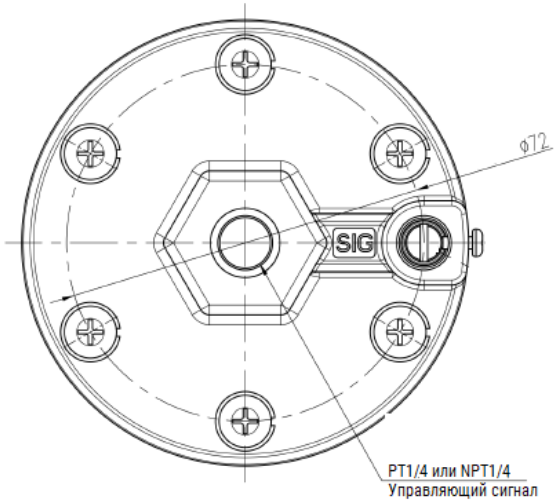

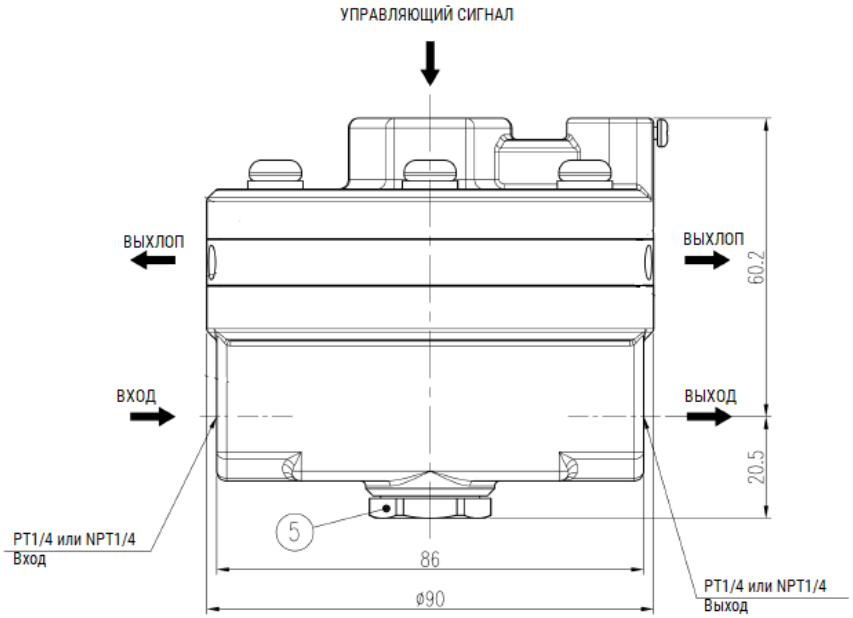

Версия 09.2025
Все права защищены

CMSCB 1/2

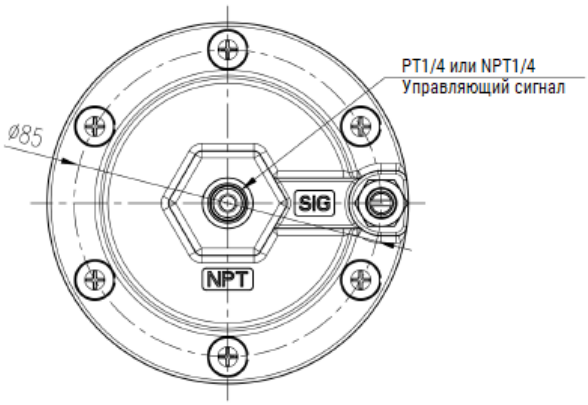

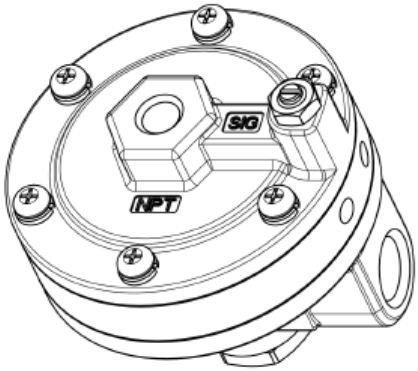

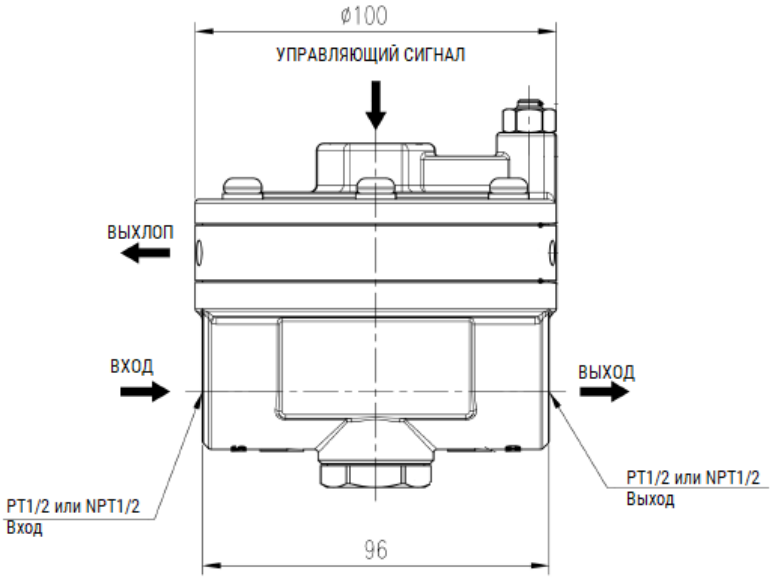

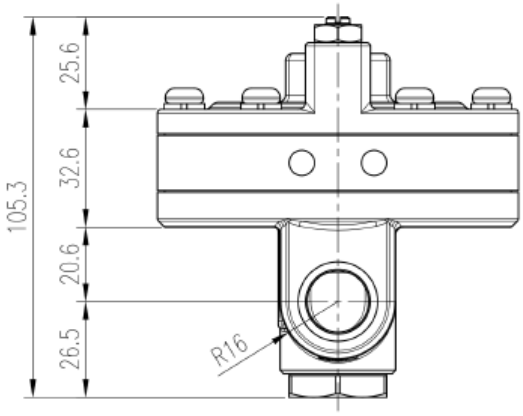

Все права защищены

CMSCB 3/4, CMSCB 1

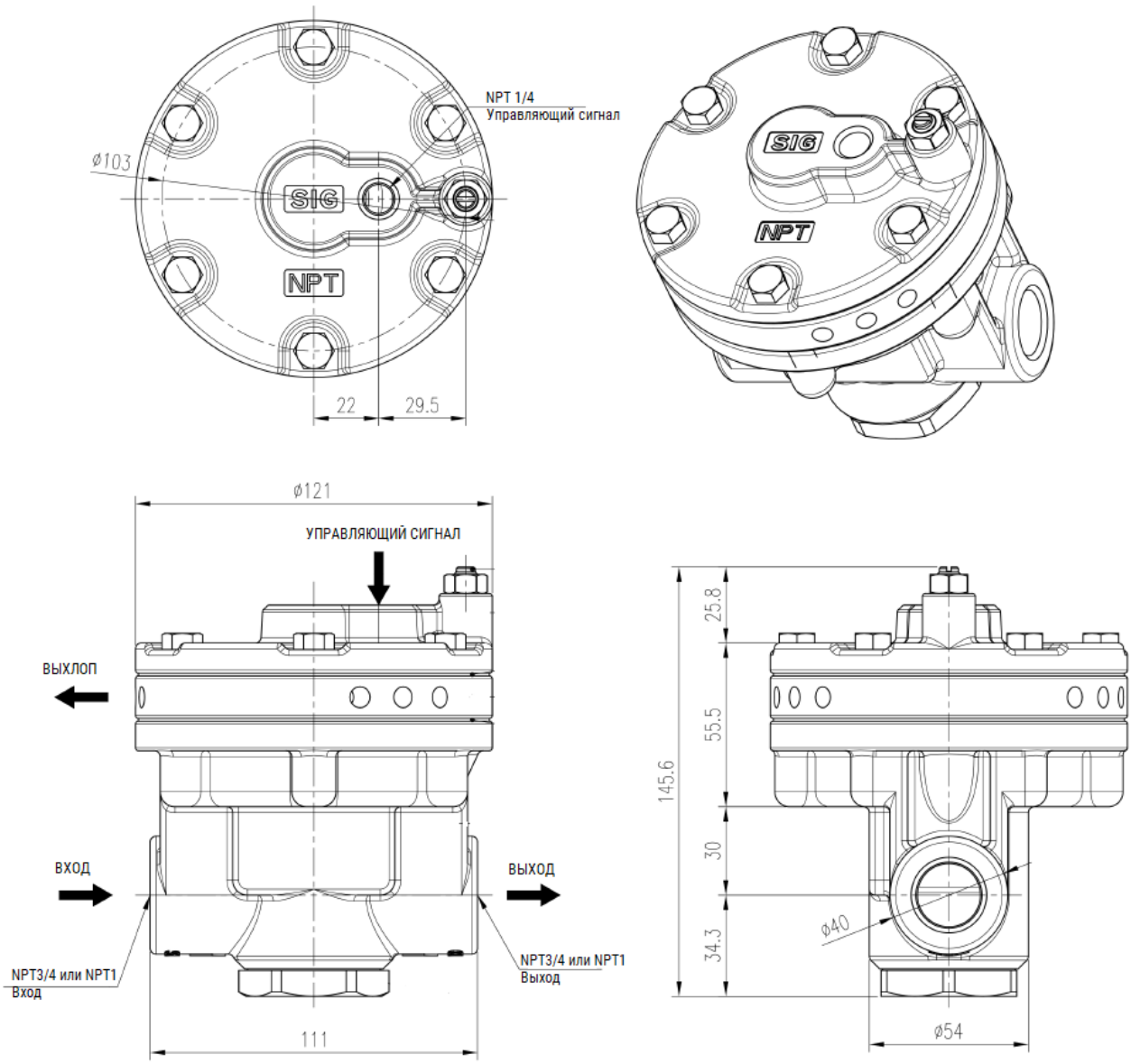

Версия 09.2025
Все права защищены

Номенклатура [1]

Тип резьбы	Размер резьбы	Температура окружающей среды	Материал корпуса	Код заказа
NPT	1	'-20…+70C	Алюминий	CMSCB-1-10-N
NPT	1	'-20…+70C	Нерж. ст. 316	CMSCB-1-10-N-CR
NPT	1	'-20…+120C	Алюминий	CMSCB-1-10-T1
NPT	1	'-20…+120C	Нерж. ст. 316	CMSCB-1-10-T1-CR
NPT	1	'-40…+70C	Алюминий	CMSCB-1-10-TT40
NPT	1	'-40…+70C	Нерж. ст. 316	CMSCB-1-10-TT40-CR
NPT	1	-60…+70C	Алюминий	CMSCB-1-10-TT60
NPT	1	-60…+70C	Нерж. ст. 316	CMSCB-1-10-TT60-CR
NPT	1/2	'-20…+70C	Алюминий	CMSCB-1-12-N
NPT	1/2	'-20…+70C	Нерж. ст. 316	CMSCB-1-12-N-CR
NPT	1/2	'-20…+120C	Алюминий	CMSCB-1-12-T1
NPT	1/2	'-20…+120C	Нерж. ст. 316	CMSCB-1-12-T1-CR
NPT	1/2	'-40…+70C	Алюминий	CMSCB-1-12-TT40
NPT	1/2	'-40…+70C	Нерж. ст. 316	CMSCB-1-12-TT40-CR
NPT	1/2	-60…+70C	Нерж. ст. 316	CMSCB-1-12-TT60-CR
NPT	1/2	-60…+70C	Алюминий	CMSCB-1-12-TT60
NPT	1/4	'-20…+70C	Алюминий	CMSCB-1-14-N
NPT	1/4	'-20…+70C	Нерж. ст. 316	CMSCB-1-14-N-CR
NPT	1/4	'-20…+120C	Алюминий	CMSCB-1-14-T1
NPT	1/4	'-20…+120C	Нерж. ст. 316	CMSCB-1-14-T1-CR
NPT	1/4	'-40…+70C	Алюминий	CMSCB-1-14-TT40
NPT	1/4	'-40…+70C	Нерж. ст. 316	CMSCB-1-14-TT40-CR
NPT	1/4	-60…+70C	Нерж. ст. 316	CMSCB-1-14-TT60-CR
NPT	1/4	-60…+70C	Алюминий	CMSCB-1-14-TT60
NPT	3/4	'-20…+70C	Алюминий	CMSCB-1-34-N
NPT	3/4	'-20…+70C	Нерж. ст. 316	CMSCB-1-34-N-CR
NPT	3/4	'-20…+120C	Алюминий	CMSCB-1-34-T1
NPT	3/4	'-20…+120C	Нерж. ст. 316	CMSCB-1-34-T1-CR
NPT	3/4	'-40…+70C	Алюминий	CMSCB-1-34-TT40
NPT	3/4	-60…+70C	Алюминий	CMSCB-1-34-TT60
NPT	3/8	'-20…+70C	Алюминий	CMSCB-1-38-N
NPT	3/8	'-20…+120C	Алюминий	CMSCB-1-38-T1
NPT	3/8	'-40…+70C	Алюминий	CMSCB-1-38-TT40
PT	1	'-20…+70C	Алюминий	CMSCB-2-10-N
PT	1	'-20…+70C	Нерж. ст. 316	CMSCB-2-10-N-CR
PT	1	'-20…+120C	Алюминий	CMSCB-2-10-T1
PT	1	'-20…+120C	Нерж. ст. 316	CMSCB-2-10-T1-CR
PT	1	'-40…+70C	Алюминий	CMSCB-2-10-TT40
PT	1	'-40…+70C	Нерж. ст. 316	CMSCB-2-10-TT40-CR
PT	1	-60…+70C	Алюминий	CMSCB-2-10-TT60
PT	1	-60…+70C	Нерж. ст. 316	CMSCB-2-10-TT60-CR
PT	1/2	'-20…+70C	Алюминий	CMSCB-2-12-N
PT	1/2	'-20…+120C	Алюминий	CMSCB-2-12-T1
PT	1/2	'-40…+70C	Алюминий	CMSCB-2-12-TT40
PT	1/2	-60…+70C	Алюминий	CMSCB-2-12-TT60
PT	1/4	'-20…+70C	Алюминий	CMSCB-2-14-N
PT	1/4	'-20…+70C	Нерж. ст. 316	CMSCB-2-14-N-CR
PT	1/4	'-20…+120C	Алюминий	CMSCB-2-14-T1
PT	1/4	'-20…+120C	Нерж. ст. 316	CMSCB-2-14-T1-CR
PT	1/4	'-40…+70C	Алюминий	CMSCB-2-14-TT40
PT	1/4	'-40…+70C	Нерж. ст. 316	CMSCB-2-14-TT40-CR
PT	1/4	-60…+70C	Нерж. ст. 316	CMSCB-2-14-TT60-CR
PT	1/4	-60…+70C	Алюминий	CMSCB-2-14-TT60
PT	3/4	'-20…+70C	Алюминий	CMSCB-2-34-N
PT	3/4	'-20…+70C	Нерж. ст. 316	CMSCB-2-34-N-CR
PT	3/4	'-20…+120C	Алюминий	CMSCB-2-34-T1
PT	3/4	'-20…+120C	Нерж. ст. 316	CMSCB-2-34-T1-CR
PT	3/4	'-40…+70C	Алюминий	CMSCB-2-34-TT40
PT	3/4	-60…+70C	Алюминий	CMSCB-2-34-TT60
PT	3/8	'-20…+70C	Алюминий	CMSCB-2-38-N
PT	3/8	'-20…+120C	Алюминий	CMSCB-2-38-T1
PT	3/8	'-40…+70C	Алюминий	CMSCB-2-38-TT40

[1] Остальные исполнения доступны по запросу

Все права защищены