УСТРОЙСТВА ПОДГОТОВКИ СЖАТОГО ВОЗДУХА

Модульная конструкция серии EA
Надёжное регулирование давления с помощью поворотной рукоятки
Высокая надёжность благодаря стакану фильтра из поликарбоната
Возможность долива масла без остановки оборудования

4.1

Все права защищены

Содержание

4.1 Устройства подготовки сжатого воздуха

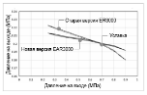	Эксплуатация и обслуживание	4.6
	EAC2000/3000/4000 Блоки подготовки воздуха	4.7
	EAC2010/3010/4010 Блоки подготовки воздуха	4.10
	EAW2000/3000/4000 Фильтры-регуляторы	4.13
	EAR2000/3000/4000 Регуляторы давления	4.16
	EAF2000/3000/4000 Фильтры	4.19
	EAFM / EAFD Фильтры тонкой очистки	4.22
	EAF-CF Угольные фильтры	4.25
	EAL Маслораспылители	4.27
	EAS Клапан подачи/сброса давления с поворотной рукояткой	4.31
	EAS Клапан подачи/сброса давления с пневматическим управлением	4.34
	EAS3000 Клапаны подачи/сброса давления электрические	4.37
	EA Модули разветвления	4.39

Все права защищены

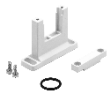	EA Принадлежности	4.38
	V Коллекторы	4.39
	FEC Блоки подготовки воздуха	4.41
	FEW Фильтры-регуляторы	4.44
	FER Регуляторы давления	4.47
	FEF Фильтры	4.49
	FEL Маслораспылители	4.51
	FE Принадлежности	4.53
	FEO Блоки подготовки воздуха	4.54
	RV-EV Клапан плавного пуска	4.56
	YHS Сдвижные клапаны	4.58
	EVSH Клапаны подачи/сброса давления	4.60
	EFRH / ELH Фильтры-регуляторы / фильтры высокого давления	4.62

	ERH Регуляторы высокого давления	4.64
	EF Фильтры магистральные	4.66
	CRVZSB Ресиверы из нержавеющей стали	4.68
	EPR2000/3000/4000 Прецизионные регуляторы давления	4.71
	ETV3000/4000 Пропорциональные регуляторы	4.75
	ERM Компактные регуляторы давления	4.79
	ERM1100 Блоки компактных регуляторов давления	4.82
	EXVBA Усилители давления	4.87
	RVA-EVA Клапаны плавного пуска	4.93
	QPF Реле давления	4.95
	LFUB Фильтры-глушители	4.96
4.2 Датчики давления		4.99
	PS30 Датчики давления	4.100
	PS41 Датчики давления	4.104

Версия 05.2025
Все права защищены

	PS42 Датчики давления	4.109
	PS43 Датчики давления	4.113
	NISE20B Датчики давления IO-link	4.116
	PS80 Датчики давления	4.120

EA
Блоки подготовки воздуха

Эксплуатация и обслуживание

1. Прежде всего проверьте устройства на отсутствие повреждений при транспортировке, а также ослабление соединений модулей друг с другом. Если все в порядке, можно начинать эксплуатацию.
2. При монтаже обращайте внимание на направление потока сжатого воздуха (по умолчанию слева направо).
3. При уменьшении проходных сечений на входе и выходе расход снижается примерно на 10%. У тонких фильтров расход снижается примерно на 7%.
4. При наличии защитного кожуха стаканов фильтров убедитесь в надежности его крепления.
5. Перед началом эксплуатации регулятора и фильтр-регулятора, необходимо перевести регулировочную рукоятку в нулевое положение.
   Убедитесь в надежности крепления манометров и заглушек и в отсутствии утечек (положение манометра и заглушки можно поменять). Затем подайте сжатый воздух и настройте нужное давление.
6. Винт регулировки подачи масла в маслораспылителе сначала нужно поставить в нулевое положение и долить масло до необходимого уровня. После подачи сжатого воздуха, настройте нужный режим подачи масла. Обращайте внимание на марку масла. Не используйте масла с содержанием кетона или ароматических углеводородов.
7. При использовании металлических труб не допускайте попадания в устройства подготовки воздуха окалины, стружки, пыли и масла.
8. Соблюдайте условия эксплуатации, такие как рабочее давление и температура, указанные в каталоге.
9. Заменяйте фильтрующие элементы по мере их загрязнения.
10. При удалении устройств из системы не допускайте загрязнения резьбы.

Как заказать

1. Сообщите нам обозначения, характеристики и количество изделий.
2. Для заказа регуляторов давления и фильтр-регуляторов указывайте тонкость фильтрации и диапазон давления, иначе будут поставлены изделия со стандартными характеристиками.
3. Для заказа специальных изделий вы можете связаться с нами по электронной почте или другими способами, и мы обсудим возможность заказа и изготовления.

Примечания

1. Регулятор давления и маслораспылитель не имеют в коде заказа обозначений тонкости фильтрации и отвода конденсата.
2. Фильтр и маслораспылитель не имеют в коде заказа обозначения диапазона давления.
3. Сборки из нескольких изделий не имеют в коде заказа указания монтажных принадлежностей.

Особенности изделий

Квадратный или круглый манометр

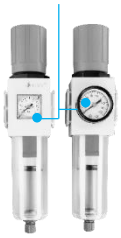

Лучшие характеристика давления

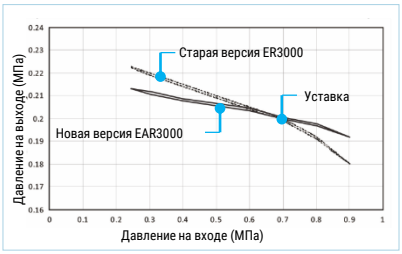

1. Значительно улучшено отделения влаги.
2. Прозрачный стакан позволяет видеть состояние фильтрующего элемента и уровень конденсата, и не подвержен коррозии.
3. Специальная конструкция мембраны делает настройку давления надежной и точной.
4. Обновлённая конструкция сопла делает распыление масла стабильным даже при небольших расходах воздуха.
5. Долив масла в колбу маслораспылителя без выключения подачи воздуха.
6. Регулятор давления может быть укомплектован квадратным встроенным или внешним круглым манометром на выбор.
7. Различные варианты отвода конденсата: ручной, автоматический, полуавтоматический.

Версия 05.2025
Все права защищены

EAC2000/3000/4000

Блоки подготовки воздуха

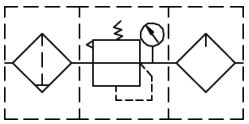

Технические характеристики

Основные характеристики		EAC2000-01	EAC2000-02	EAC3000-02	EAC3000-03	EAC3000-04	EAC4000-03	EAC4000-04	EAC4000-06
Пневматическое присоединение		G1/8	G1/4	G1/4	G3/8	G1/2	G3/8	G1/2	G3/4
Рабочая среда		Сжатый воздух по ISO 8573-1:2010 [-:4:-]							
Испытательное давление		1,5 МПа							
Рабочее давление, МПа		0,15 … 1,0							
Диапазон регулирования, МПа		0,05 … 0,9							
Рабочая температура, °C		-5 … +60 (без замерзания)							
Тонкость фильтрации, мкм		40 или 5							
Рекомендуемое масло		Turbine № 1 Oil, ISO VG32							
Материал стакана		Поликарбонат							
Объём стакана фильтра		11		40			75		
Объём маслораспылителя		30		76			183		
Вес, г		551		1 245			2 284		
Элементы	Фильтр	EAF2000-01	EAF2000-02	EAF3000-02	EAF3000-03	EAF3000-04	EAF4000-03	EAF4000-04	EAF4000-06
	Регулятор	EAR2000-01	EAR2000-02	EAR3000-02	EAR3000-03	EAR3000-04	EAR4000-03	EAR4000-04	EAR4000-06
	Маслораспылитель	EAL2000-01	EAL2000-02	EAL3000-02	EAL3000-03	EAL3000-04	EAL4000-03	EAL4000-04	EAL4000-06

Система обозначений

[ ][ ][ ] - [ ][ ][ ][ ][ ][ ][ ] - [ ]

Серия
EAC

Типоразмер
20 Размер 2000
30 Размер 3000
40 Размер 4000

Состав
00 Фильтр + Регулятор + Маслораспылитель

Присоединительная резьба
01 Резьба G1/8
02 Резьба G1/4
03 Резьба G3/8
04 Резьба G1/2
06 Резьба G3/4

Отвод конденсата [1]
Ручной
C Полуавтоматический
D Автоматический

Тип
Стандартный

Тип резьбы
Резьба G
N Резьба NPT

Тонкость фильтрации
40 мкм
5M 5 мкм

Шкала манометра [3]
1 Квадратный МПа
2 Квадратный Бар
3 Квадратный Psi
4 Круглый МПа / Psi
5 Круглый Бар / Psi

Тип манометра
F Квадратный
Y Круглый

Манометр [2]
С манометром
N Без манометра

[1] Размер 20 не имеет опции автоматического отвода конденсата

[2] При заказе опции N - резьба под манометр M6.

[3] Квадратный манометр имеет одну шкалу в МПа, Бар или Psi, круглый манометр – имеет двойную шкалу МПа/Psi или Бар/Psi.

Пример заказа:.
Блок подготовки воздуха, серия EAC, размер 3000, резьба G1/2, автоматический отвод конденсата, квадратный манометр, бар, 5 мкм
Код заказа: **EAC3000-04DF25M**

Все права защищены

Конструкция

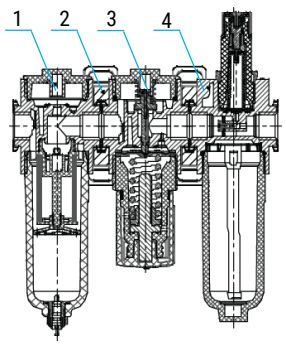

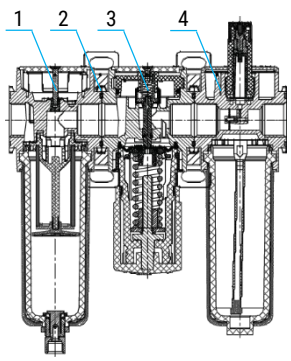

Номер	Изделие
1	Фильтр серия EA
2	Т-образная монтажная скоба
3	Регулятор давления серия EA
4	Маслораспылитель серия EA

Характеристики давления

EAC2000

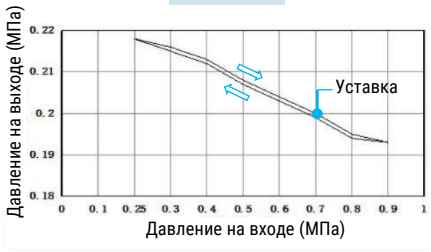

EAC3000

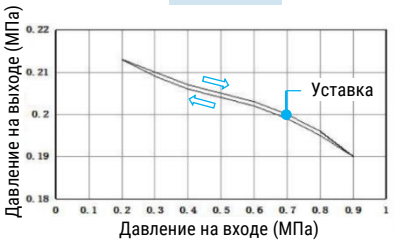

EAC4000

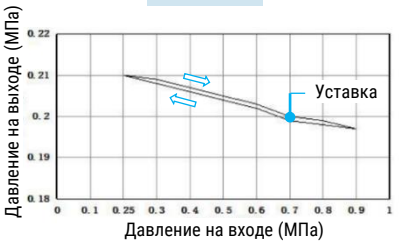

Расходные характеристики

EAC2000

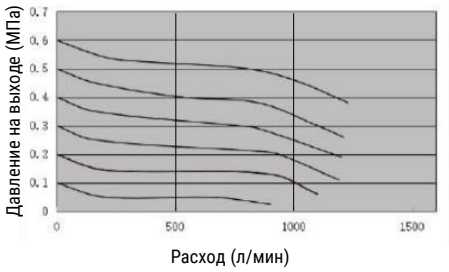

EAC3000

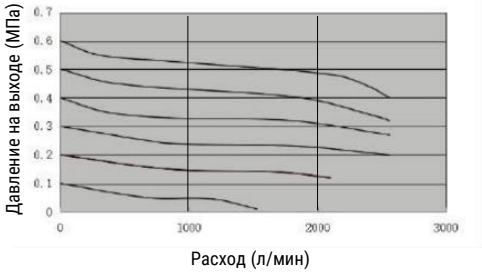

EAC4000

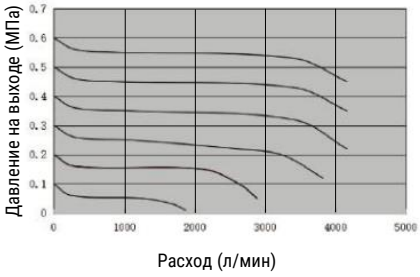

Примечание: Расход указан при давлении на входе 0,7 МПа

Основные размеры

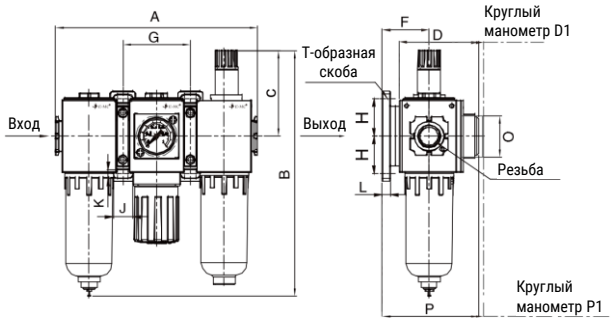

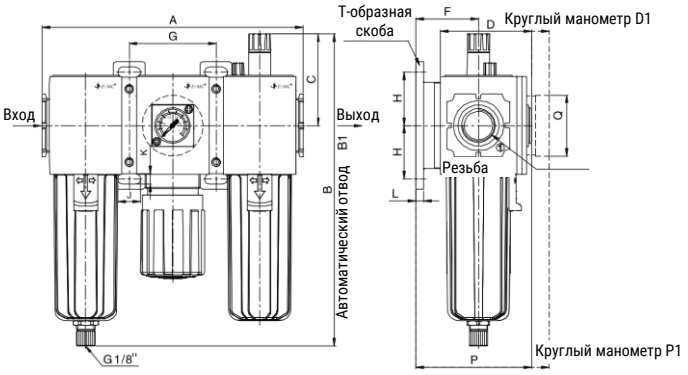

Модель	Резьба	A	B	B1	C	D	D1	F	G	H	J	K	L	P	P1	Q
EAC2000	G1/8, G1/4	129	157,5	-	54,9	50,6	54	30	43	24	12,5	5,5	5	61,6	65	26,5
EAC3000	G1/4, G3/8, G1/2	171	204,5	201,5	60	61,6	73,3	41	57	35	15	7	5	75,8	87,5	40
EAC4000	G3/8, G1/2, G3/4	240	227,8	222,1	63	81,8	93,5	50	80	40	18	9	7	95	106,7	40

Все права защищены

Данные для заказа

Размер	Степень фильтрации	Пневматическое присоединение	Отвод конденсата	Номер для заказа	Код заказа
2000	40 мкм	G1/8	Ручной		EAC2000-01BF2
			Автоматический		EAC2000-01DF2
		G1/4	Ручной	30047743	EAC2000-02BF2
			Автоматический		EAC2000-02DF2
3000		G1/4	Ручной		EAC3000-02BF2
			Автоматический	30003508	EAC3000-02DF2
		G3/8	Ручной	30047745	EAC3000-03BF2
			Автоматический	30003509	EAC3000-03DF2
		G1/2	Ручной	30047746	EAC3000-04BF2
			Автоматический	30003510	EAC3000-04DF2
4000		G3/8	Ручной		EAC4000-03BF2
			Автоматический		EAC4000-03DF2
		G1/2	Ручной		EAC4000-04BF2
			Автоматический	30003511	EAC4000-04DF2
		G3/4	Ручной	30047752	EAC4000-06BF2
			Автоматический	30003512	EAC4000-06DF2

EAC2010/3010/4010

Блоки подготовки воздуха

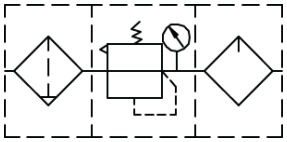

Технические характеристики

Основные характеристики		EAC2010-01	EAC2010-02	EAC3010-02	EAC3010-03	EAC3010-04	EAC4010-03	EAC4010-04	EAC4010-06
Пневматическое присоединение		G1/8	G1/4	G1/4	G3/8	G1/2	G3/8	G1/2	G3/4
Рабочая среда		Сжатый воздух по ISO 8573-1:2010 [-:4:-]							
Испытательное давление		1,5 МПа							
Рабочее давление, МПа		0,15 … 1,0							
Диапазон регулирования, МПа		0,05 … 0,9							
Рабочая температура, °C		-5 … +60 (без замерзания)							
Тонкость фильтрации, мкм		40 или 5							
Рекомендуемое масло		Turbine № 1 Oil, ISO VG32							
Материал стакана		Поликарбонат							
Объём стакана фильтра		11		40			75		
Объём маслораспылителя		30		76			183		
Вес, г		388		585			1628		
Элементы	Фильтр-регулятор	EAW2000-01	EAW2000-02	EAW3000-02	EAW3000-03	EAW3000-04	EAW4000-03	EAW4000-04	EAW4000-06
	Маслораспылитель	EAL2000-01	EAL2000-02	EAL3000-02	EAL3000-03	EAL3000-04	EAL4000-03	EAL4000-04	EAL4000-06

Система обозначений

[ ][ ][ ] - [ ][ ][ ][ ][ ][ ][ ] - [ ]

Серия
EAC

Типоразмер
20 Размер 2000
30 Размер 3000
40 Размер 4000

Состав
10 Фильтр-регулятор + Маслораспылитель

Присоединительная резьба
01 Резьба G1/8
02 Резьба G1/4
03 Резьба G3/8
04 Резьба G1/2
06 Резьба G3/4

Отвод конденсата (1)
B Ручной
C Полуавтоматический
D Автоматический

Тип
Стандартный

Манометр (2)
С манометром
N Без манометра

Тип манометра
F Квадратный
Y Круглый

Шкала манометра (3)
1 Квадратный МПа
2 Квадратный Бар
3 Квадратный Psi
4 Круглый МПа / Psi
5 Круглый Бар / Psi

Тонкость фильтрации
40 мкм
5M 5 мкм

Тип резьбы
Резьба G
N Резьба NPT

(1) Размер 20 не имеет опции автоматического отвода конденсата.

(2) При заказе опции N - резьба под манометр М6.

(3) Квадратный манометр имеет одну шкалу в МПа, Бар или Psi, круглый манометр – имеет двойную шкалу МПа/Psi или Бар/Psi.

Пример заказа:
Блок подготовки воздуха, серия EAC, размер 3000, резьба G1/2, автоматический отвод конденсата, квадратный манометр, бар, 5 мкм
Код заказа: **EAC3010-04DF25M**

Все права защищены

Конструкция

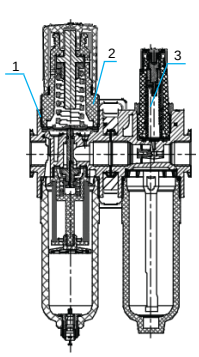

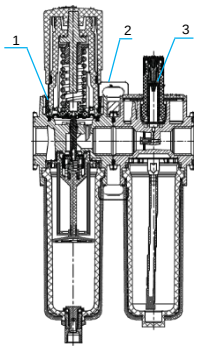

Номер	Изделие
1	Фильтр-регулятор серия EA
2	Т-образная скоба
3	Маслораспылитель серия EA

Характеристики давления

EAC2010

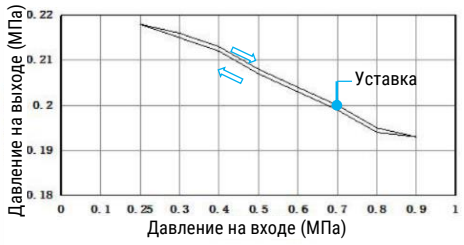

Расход (давление на входе 0,7 МПа)

EAC3010

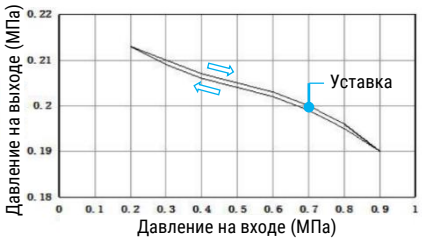

Расход (давление на входе 0,7 МПа)

EAC4010

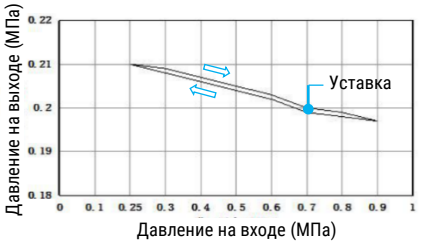

Расход (давление на входе 0,7 МПа)

Расходные характеристики

EAC2010

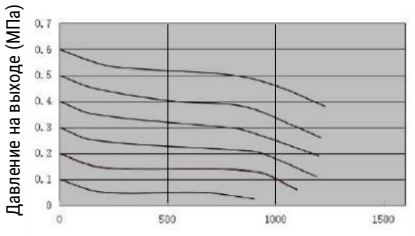

Расход (л/мин)

EAC3010

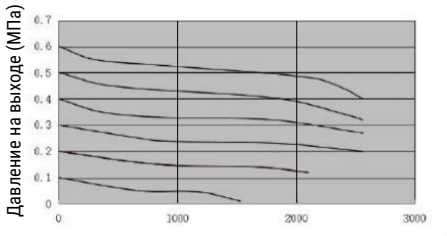

Расход (л/мин)

EAC4010

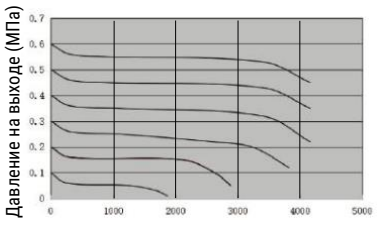

Расход (л/мин)

Примечание: Расход указан при давлении на входе 0,7 МПа

Основные размеры

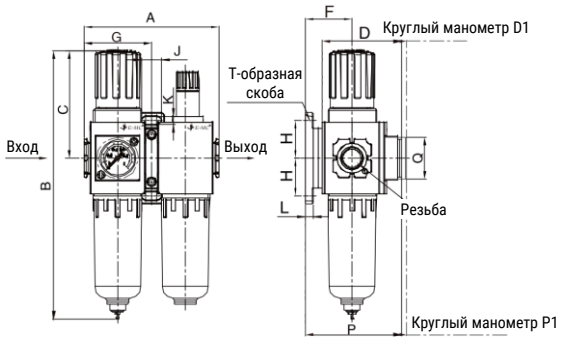

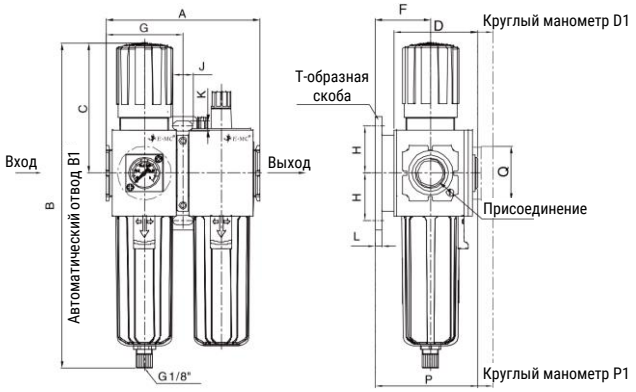

Модель	Резьба	A	B	B1	C	D	D1	F	G	H	J	K	L	P	P1	Q
EAC2010	G1/8, G1/4	86	171,2	-	68,6	50,6	54	30	43	24	12,5	5,5	5	61,6	65	26,5
EAC3010	G1/4, G3/8, G1/2	114	239,6	236,6	96,6	61,6	73,3	41	57	35	15	7	5	75,8	87,5	40
EAC4010	G3/8, G1/2, G3/4	160	270,2	264,5	105,4	81,8	93,5	50	80	40	17,5	8,5	7	95	106,7	40

Данные для заказа

Размер	Степень фильтрации	Пневматическое присоединение	Отвод конденсата	Номер для заказа	Код заказа
2000	40 мкм	G1/8	Ручной		EAC2010-01BF2
			Автоматический		EAC2010-01DF2
		G1/4	Ручной	30047744	EAC2010-02BF2
			Автоматический		EAC2010-02DF2
3000		G1/4	Ручной	30047747	EAC3010-02BF2
			Автоматический	30003459	EAC3010-02DF2
		G3/8	Ручной	30047750	EAC3010-03BF2
			Автоматический	30003460	EAC3010-03DF2
		G1/2	Ручной	30047751	EAC3010-04BF2
			Автоматический	30003461	EAC3010-04DF2
4000		G3/8	Ручной		EAC4010-03BF2
			Автоматический		EAC4010-03DF2
		G1/2	Ручной	30047753	EAC4010-04BF2
			Автоматический	30003462	EAC4010-04DF2
		G3/4	Ручной		EAC4010-06BF2
			Автоматический	30003458	EAC4010-06DF2

Версия 05.2025
Все права защищены

EAW2000/3000/4000

Фильтры-регуляторы

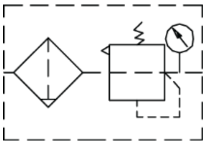

Технические характеристики

Основные характеристики	EAW2000-01	EAW2000-02	EAW3000-02	EAW3000-03	EAW3000-04	EAW4000-03	EAW4000-04	EAW4000-06
Пневматическое присоединение	G1/8	G1/4	G1/4	G3/8	G1/2	G3/8	G1/2	G3/4
Рабочая среда	Сжатый воздух по ISO 8573-1:2010 [-:4:-]							
Испытательное давление, МПа	1,5							
Рабочее давление, МПа	0,15 … 1,0							
Диапазон регулирования, МПа	0,05 … 0,9							
Рабочая температура, °C	-5 … +60 (без замерзания)							
Тонкость фильтрации, мкм	40 или 5							
Материал стакана	Поликарбонат							
Объём стакана фильтра	11		40			75		
Вес, г	197		477			853		

Система обозначений

[ ][ ][ ] - [ ][ ][ ][ ][ ][ ][ ][ ] - [ ]

Серия
EAW

Типоразмер
20 Размер 2000
30 Размер 3000
40 Размер 4000

Состав
00 Фильтр-регулятор

Присоединительная резьба
01 Резьба G1/8
02 Резьба G1/4
03 Резьба G3/8
04 Резьба G1/2
06 Резьба G3/4

Отвод конденсата (1)
B Ручной
C Полуавтоматический
D Автоматический

Тип
Стандартный

Манометр (2)
С манометром
N Без манометра

Монтажная скоба
Со скобой
J Без скобы

Тип манометра
F Квадратный
Y Круглый

Шкала манометра (3)
1 Квадратный МПа
2 Квадратный Бар
3 Квадратный Psi
4 Круглый МПа / Psi
5 Круглый Бар / Psi

Тонкость фильтрации
40 мкм
5M 5 мкм

Тип резьбы
Резьба G
N Резьба NPT

(1) Размер 20 не имеет опции автоматического отвода конденсата.

(2) При заказе опции N - резьба под манометр M6.

(3) Квадратный манометр имеет одну шкалу в МПа, Бар или Psi, круглый манометр – имеет двойную шкалу МПа/Psi или Бар/Psi.

Пример заказа:
Фильтр-регулятор, серия EAW, размер 3000, резьба G1/2, автоматический отвод конденсата, квадратный манометр, бар, 40 мкм
Код заказа: **EAW3000-04DF2**

Все права защищены

Конструкция

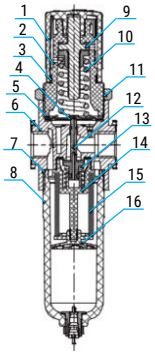

Поз.	Деталь	Материал
1	Рукоятка	Полимер
2	Крышка регулятора	Полимер
3	Кольцо	Полимер
4	Мембрана	Нерж. сталь 403+NBR
5	Уплотнение	Алюминиевый сплав
6	Корпус	Алюминиевый сплав
7	Уплотнение	NBR
8	Стакан фильтра	Полимер
9	Регулировочный винт	Сталь
10	Пружина	Сталь
11	Шестигранная гайка	Алюминиевый сплав
12	Поршень	Алюминиевый сплав
13	Пружина	Нерж. сталь 304
14	Крыльчатка	Полимер
15	Фильтропатрон	Полимер
16	Фиксатор	Полимер

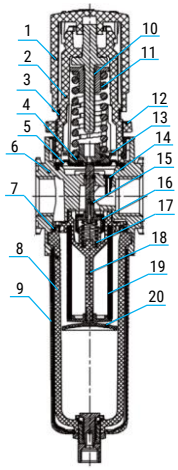

Поз.	Деталь	Материал
1	Рукоятка	Полимер
2	Крышка регулятора	Полимер
3	Кольцо	Полимер
4	Мембрана	Нерж. сталь 403+NBR
5	Крышка	Полимер
6	Корпус	Алюминиевый сплав
7	Уплотнение	NBR
8	Стакан фильтра	Полимер
9	Защитный кожух	Полимер
10	Регулировочный винт	Сталь
11	Пружина	Сталь
12	Шестигранная гайка	POM / Цинк
13	Мембрана	NBR
14	Вставка	Полимер
15	Поршень	Латунь
16	Седло	6061 + NBR
17	Пружина	Нерж. сталь 304
18	Крыльчатка	Полимер
19	Фильтропатрон	Полимер
20	Фиксатор	Полимер

Характеристики давления

EAW2000

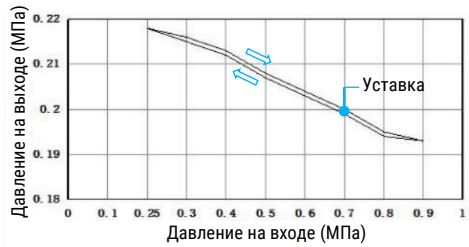

EAW3000

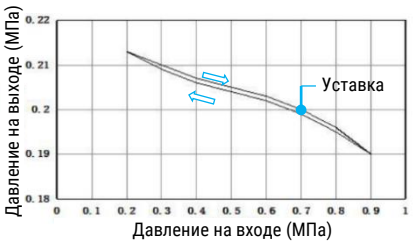

EAW4000

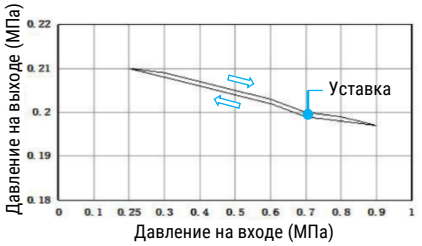

Расходные характеристики

EAW2000

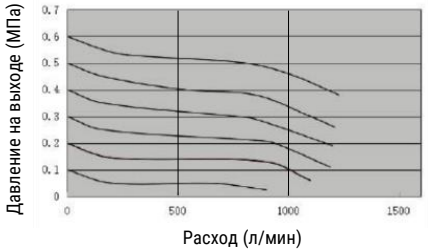

EAW3000

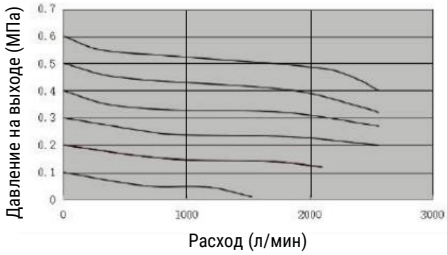

EAW4000

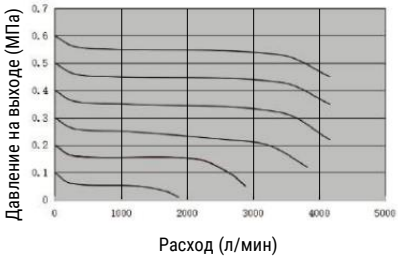

Примечание: Расход указан при давлении на входе 0,7 МПа

Основные размеры

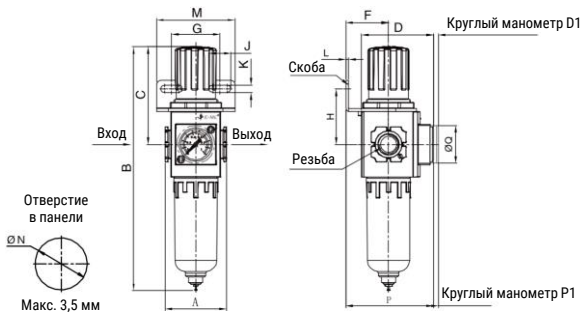

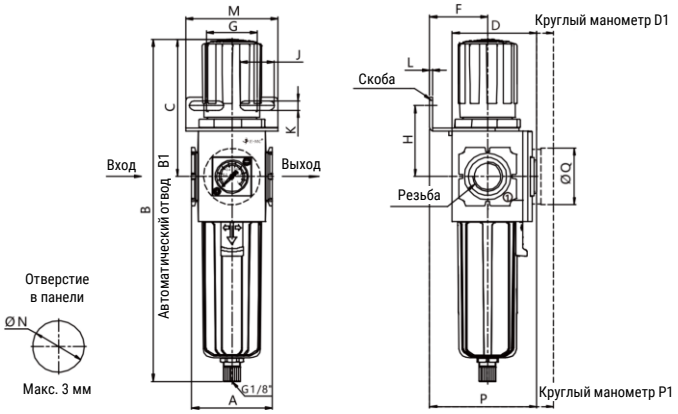

Модель	Резьба	A	B	B1	C	D	D1	F	G	H	J	K	L	M	N	P	P1	Q
EAW2000	G1/8, G1/4	43	171,2	-	68,6	50,6	54	30	34	39	15,5	5,5	2	55	31,5	61,6	65	26,5
EAW3000	G1/4, G3/8, G1/2	57	239,6	236,6	96,6	61,6	73,3	41	36	50	24	6,5	2	65	36,5	75,8	87,5	40
EAW4000	G3/8, G1/2, G3/4	80	270,2	264,5	105,4	81,8	93,5	50	38	53	28	8,5	2,5	72	52,5	95	106,7	40

Все права защищены

Данные для заказа

Размер	Степень фильтрации	Пневматическое присоединение	Отвод конденсата	Номер для заказа	Код заказа
2000	40 мкм	G1/8	Ручной	30047778	EAW2000-01BF2
		G1/4	Ручной	30047780	EAW2000-02BF2
3000		G1/4	Ручной	30047782	EAW3000-02BF2
			Автоматический	30003491	EAW3000-02DF2
		G3/8	Ручной	30047785	EAW3000-03BF2
			Автоматический	30003492	EAW3000-03DF2
		G1/2	Ручной	30047787	EAW3000-04BF2
			Автоматический	30003493	EAW3000-04DF2
4000		G3/8	Ручной	30047790	EAW4000-03BF2
			Автоматический		EAW4000-03DF2
		G1/2	Ручной	30047791	EAW4000-04BF2
			Автоматический	30003494	EAW4000-04DF2
		G3/4	Ручной	30047793	EAW4000-06BF2
			Автоматический	30003495	EAW4000-06DF2

Размер	Степень фильтрации	Пневматическое присоединение	Отвод конденсата	Номер для заказа	Код заказа
2000	5 мкм	G1/8	Ручной		EAW2000-01BF25M
			Автоматический		EAW2000-01DF25M
		G1/4	Ручной		EAW2000-02BF25M
			Автоматический		EAW2000-02DF25M
3000		G1/4	Ручной	30047783	EAW3000-02BF25M
			Автоматический	30014001	EAW3000-02DF25M
		G3/8	Ручной	30047786	EAW3000-03BF25M
			Автоматический	30011994	EAW3000-03DF25M
		G1/2	Ручной	30047788	EAW3000-04BF25M
			Автоматический	30014131	EAW3000-04DF25M
4000		G3/8	Ручной	30047789	EAW4000-03BBF25M
			Автоматический		EAW4000-03DF25M
		G1/2	Ручной	30047792	EAW4000-04BF25M
			Автоматический	30011943	EAW4000-04DF25M
		G3/4	Ручной	30047795	EAW4000-06BF25M
			Автоматический	30023336	EAW4000-06DF25M

Данные для заказа – Принадлежности

Назначение	Размер	Тонкость фильтрации	Номер для заказа	Код заказа
Фильтрующий элемент	2000	40 мкм	30013317	EAW2000-033-1
		5 мкм	30013314	EAW2000-033-2
	3000	40 мкм	30013318	EAW3000-033-1
		5 мкм	30013315	EAW3000-033-2
	4000	40 мкм	30013319	EAW4000-033-1
		5 мкм	30013316	EAW4000-033-2

Все права защищены

EAR2000/3000/4000

Регуляторы давления

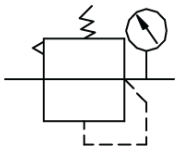

Технические характеристики

Основные характеристики	EAR2000-01	EAR2000-02	EAR3000-02	EAR3000-03	EAR3000-04	EAR4000-03	EAR4000-04	EAR4000-06
Пневматическое присоединение	G1/8	G1/4	G1/4	G3/8	G1/2	G3/8	G1/2	G3/4
Рабочая среда	Сжатый воздух по ISO 8573-1:2010 [7:4:4]							
Испытательное давление, МПа	1,5							
Рабочее давление, МПа	0,15 … 1,0							
Диапазон регулирования, МПа	0,05 … 0,9							
Рабочая температура, °C	-5 … +60 (без замерзания)							
Вес, г	166		380			684		

Система обозначений

			-							-		

Серия
EAR

Типоразмер
20 Размер 2000
30 Размер 3000
40 Размер 4000

Состав
00 Регулятор давления

Присоединительная резьба
01 Резьба G1/8
02 Резьба G1/4
03 Резьба G3/8
04 Резьба G1/2
06 Резьба G3/4

Тип
Стандартный

Тип резьбы
Резьба G
N Резьба NPT

Монтажная скоба
Со скобой
J Без скобы

Шкала манометра [2]
1 Квадратный МПа
2 Квадратный Бар
3 Квадратный Psi
4 Круглый МПа / Psi
5 Круглый Бар / Psi

Тип манометра
F Квадратный
Y Круглый

Манометр [1]
С манометром
N Без манометра

[1] При заказе опции N - резьба под манометр М6.

[2] Квадратный манометр имеет одну шкалу в МПа, Бар или Psi, круглый манометр – имеет двойную шкалу МПа/Psi или Бар/Psi.

Пример заказа:.
Регулятор давления, серия EAR, размер 3000, резьба G1/2, квадратный манометр, бар
Код заказа: **EAR3000-04F2**

Все права защищены

Конструкция

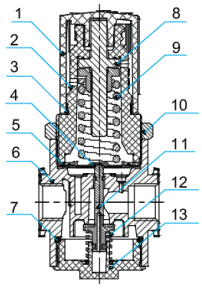

Поз.	Деталь	Материал
1	Рукоятка	Полимер
2	Крышка регулятора	Полимер
3	Кольцо	Полимер
4	Мембрана	Нерж. сталь 403+NBR
5	Уплотнение	Алюминиевый сплав
6	Корпус	Алюминий
7	Уплотнение	NBR
8	Регулировочный винт	Алюминий
9	Пружина	Сталь
10	Шестигранная гайка	Алюминий
11	Поршень	Латунь
12	Пружина	Нерж. сталь 304
13	Крышка нижняя	Полимер

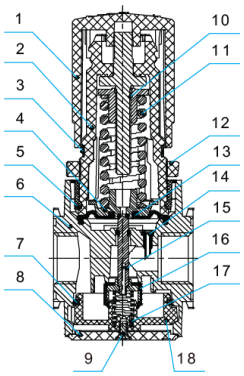

Поз.	Деталь	Материал
1	Рукоятка	Полимер
2	Крышка регулятора	Полимер
3	Кольцо	Полимер
4	Крышка пружины	Полимер
5	Крышка	Полимер
6	Корпус	Алюминий
7	Уплотнение	NBR
8	Крышка нижняя	Полимер
9	Винт	Сталь
10	Регулировочный винт	Сталь
11	Пружина	Сталь
12	Шестигранная гайка	Полимер
13	Мембрана	NBR
15	Поршень	Латунь
16	Мембрана	6061 + NBR
17	Пружина	Нерж. сталь 304
18	Седло	Полимер

Характеристики давления

EAR2000

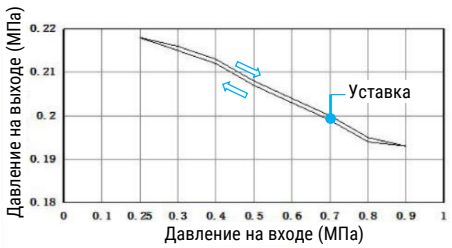

EAR3000

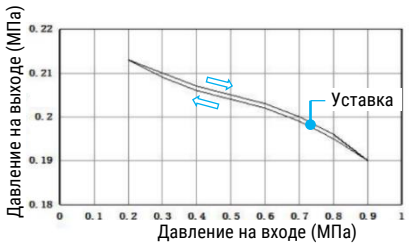

EAR4000

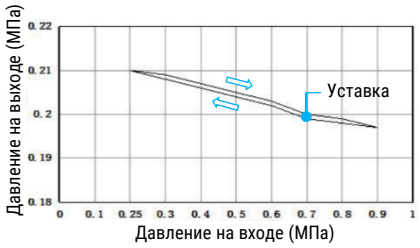

Расходные характеристики

EAR2000

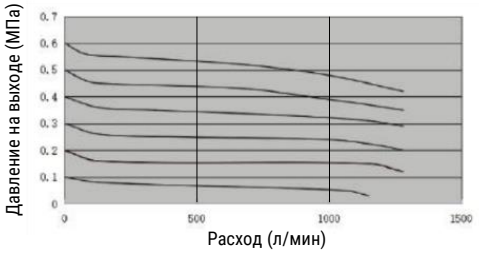

EAR3000

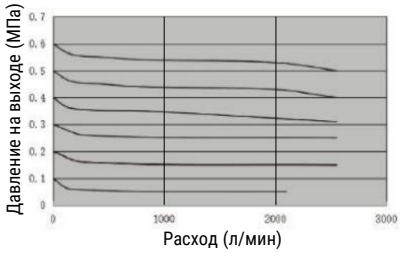

EAR4000

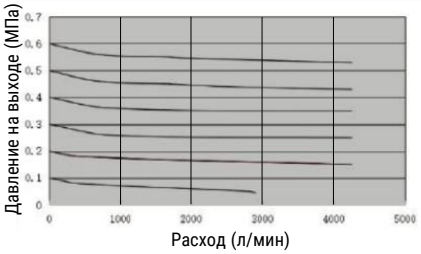

Примечание: Расход указан при давлении на входе 0,7 МПа

Основные размеры

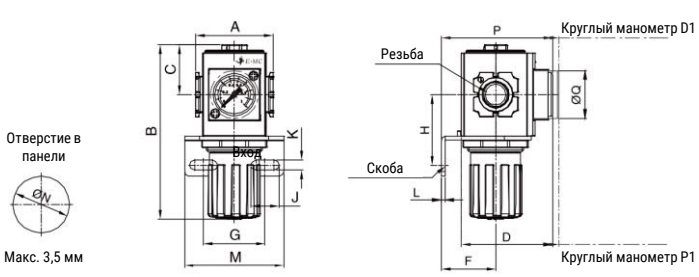

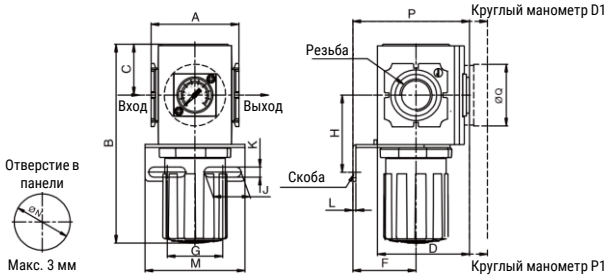

Модель	Резьба	A	B	C	D	D1	F	G	H	J	K	L	M	N	P	P1	Q
EAR2000	G1/8, G1/4	43	96,3	27,5	50,6	54	30	34	39	15,5	5,5	2	55	31,5	61,6	65	26,5
EAR3000	G1/4, G3/8, G1/2	57	129,1	33	61,6	73,3	41	36	50	6,5	6,5	2	65	36,5	75,8	87,5	40
EAR4000	G3/8, G1/2, G3/4	80	141,6	36	81,8	93,5	50	38	53	8,5	8,5	2,5	72	52,5	95	106,7	40

Данные для заказа

Размер	Диапазон давления	Пневматическое присоединение	Номер для заказа	Код заказа
2000	0,05 … 0,9 МПа	G1/8	30003445	EAR2000-01F2
		G1/4	30003446	EAR2000-02F2
3000		G1/4	30003447	EAR3000-02F2
		G3/8	30003448	EAR3000-03F2
		G1/2	30003449	EAR3000-04F2
4000		G3/8	30032534	EAR4000-03F2
		G1/2	30003450	EAR4000-04F2
		G3/4	30003451	EAR4000-06F2

Версия 05.2025
Все права защищены

EAF2000/3000/4000

Фильтры

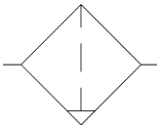

Технические характеристики

Основные характеристики	EAF2000-01	EAF2000-02	EAF3000-02	EAF3000-03	EAF3000-04	EAF4000-03	EAF4000-04	EAF4000-06
Пневматическое присоединение	G1/8	G1/4	G1/4	G3/8	G1/2	G3/8	G1/2	G3/4
Рабочая среда	Сжатый воздух по ISO 8573-1:2010 [-:9:-]							
Испытательное давление, МПа	1,5							
Рабочее давление, МПа	0,15 … 1,0							
Рабочая температура, °C	-5 … +60 (без замерзания)							
Тонкость фильтрации, мкм	40 или 5							
Материал стакана	Поликарбонат							
Объём стакана фильтра	11		40			75		
Вес, г	117		315			578		

Система обозначений

[ ][ ][ ] - [ ][ ][ ][ ] - [ ]

Серия
EAF

Типоразмер
20 Размер 2000
30 Размер 3000
40 Размер 4000

Состав
00 Фильтр

Присоединительная резьба
01 Резьба G1/8
02 Резьба G1/4
03 Резьба G3/8
04 Резьба G1/2
06 Резьба G3/4

Отвод конденсата [1]
B Ручной
C Полуавтоматический
D Автоматический

Монтажная скоба
Со скобой
J Без скобы

Тонкость фильтрации
40 мкм
5M 5 мкм

Тип резьбы
G
N NPT

[1] Размер 20 не имеет опции автоматического отвода конденсата.

Пример заказа:.
Фильтр, серия EAF, размер 3000, резьба G1/2, автоматический отвод конденсата, 40 мкм
Код заказа: **EAF3000-04D**

Все права защищены

Конструкция

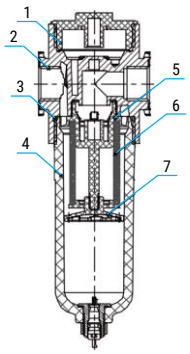

Поз.	Деталь	Материал
1	Крышка	Полимер
2	Корпус	Алюминиевый сплав
3	Уплотнение	NBR
4	Стакан	Полимер
5	Крыльчатка	Полимер
6	Фильтропатрон	Полимер
7	Фиксатор	Полимер

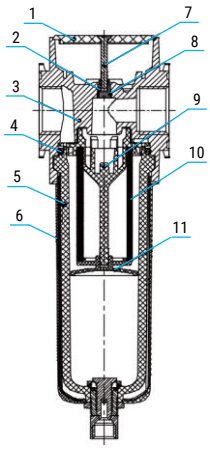

Поз.	Деталь	Материал
1	Крышка	Полимер
2	Опора уплотнения	Алюминиевый сплав
3	Корпус	Алюминиевый сплав
4	Уплотнение	NBR
5	Стакан	Полимер
6	Защитный кожух	Полимер
7	Винт	Сталь
8	Уплотнение	NBR
9	Крыльчатка	Полимер
10	Фильтропатрон	Полимер
11	Фиксатор	Полимер

Расходные характеристики

EAF2000

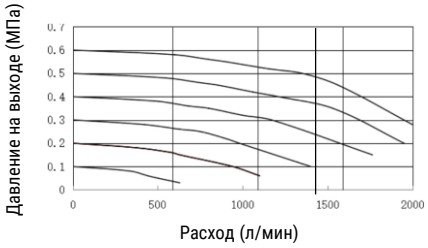

EAF3000

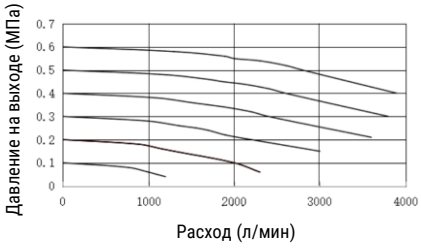

EAF4000

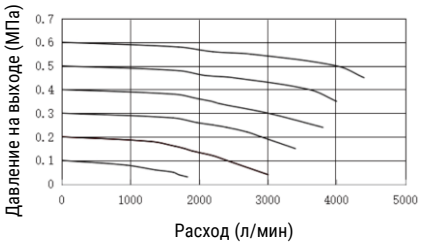

Примечание: Расход указан при давлении на входе 0,7 МПа

Основные размеры

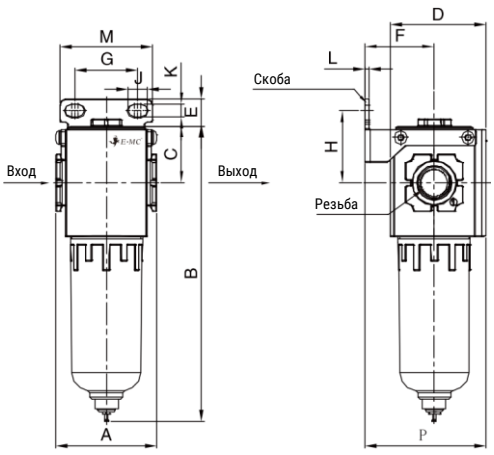

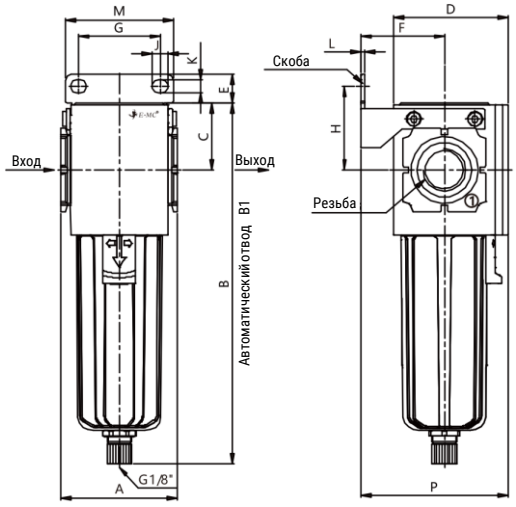

Модель	Резьба	A	B	B1	C	D	E	F	G	H	J	K	L	M	P
EAF2000	G1/8, G1/4	43	127,1	-	24,5	41	11,5	30	27	31	8,4	5,4	2	40	52
EAF3000	G1/4, G3/8, G1/2	57	176,5	173,5	33	58,2	14	41	40	41	8	6,5	2	53	72,4
EAF4000	G3/8, G1/2, G3/4	80	200,8	195,1	36	78,9	17	50	54	44	12	8,5	2,5	73	92,1

Версия 05.2025
Все права защищены

Данные для заказа

Размер	Степень фильтрации	Пневматическое присоединение	Номер для заказа	Код заказа
2000	40 мкм	G1/8		EAF2000-01B
		G1/4	30047756	EAF2000-02B
3000		G1/4	30047758	EAF3000-02B
			30003440	EAF3000-02D
		G3/8	30047761	EAF3000-03B
			30003441	EAF3000-03D
		G1/2	30047762	EAF3000-04B
			30003444	EAF3000-04D
4000		G3/8		EAF4000-03B
				EAF4000-03D
		G1/2	30047764	EAF4000-04B
			30003442	EAF4000-04D
		G3/4	30047767	EAF4000-06B
			30003443	EAF4000-06D

Размер	Степень фильтрации	Пневматическое присоединение	Номер для заказа	Код заказа
2000	5 мкм	G1/8	30047755	EAF2000-01B5M
		G1/4	30047757	EAF2000-02B5M
3000		G1/4	30047759	EAF3000-02B5M
			30011995	EAF3000-02D5M
		G3/8	30047760	EAF3000-03B5M
			30042275	EAF3000-03D5M
		G1/2	30047763	EAF3000-04B5M
			30023447	EAF3000-04D5M
4000		G3/8		EAF4000-03B5M
				EAF4000-03D5M
		G1/2	30047765	EAF4000-04B5M
			30000063	EAF4000-04D5M
		G3/4	30047766	EAF4000-06B5M
			30023405	EAF4000-06D5M

Данные для заказа – Принадлежности

Назначение	Размер	Тонкость фильтрации, мкм	Номер для заказа	Код заказа
Фильтрующий элемент	2000	40	30013317	EAW2000-033-1
		5	30013314	EAW2000-033-2
	3000	40	30013318	EAW3000-033-1
		5	30013315	EAW3000-033-2
	4000	40	30013319	EAW4000-033-1
		5	30013316	EAW4000-033-2

Все права защищены

EAFM / EAFD

Фильтры тонкой очистки

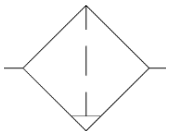

Технические характеристики

Основные характеристики		EAFM2000-01 EAFD2000-01	EAFM2000-02 EAFD2000-02	EAFM3000-02 EAFD3000-02	EAFM3000-03 EAFD3000-03	EAFM3000-04 EAFD3000-04	EAFM4000-03 EAFD4000-03	EAFM4000-04 EAFD4000-04	EAFM4000-06 EAFD4000-06
Рабочая среда		Сжатый воздух по ISO 8573-1:2010 [6:8:4]							
Испытательное давление, МПа		1,5							
Рабочее давление, МПа		0,15 … 1,0							
Рабочая температура, °C		-5 … +60 (без замерзания)							
Тонкость фильтрации, мкм	EAFM	0,3							
	EAFD	0,01							
Материал стакана		Поликарбонат							
Объём стакана фильтра		11		40			75		
Присоединительная резьба		G1/8	G1/4	G1/4	G3/8	G1/2	G3/8	G1/2	G3/4
Вес, г		120		330			610		

Система обозначений

□□□□ - □□□ - □

Серия
EAF

Тонкость фильтрации
M 0,3 мкм
D 0,01 мкм

Типоразмер
20 Размер 2000
30 Размер 3000
40 Размер 4000

Состав
00 Фильтр

Присоединительная резьба
01 Резьба G1/8
02 Резьба G1/4
03 Резьба G3/8
04 Резьба G1/2
06 Резьба G3/4

Отвод конденсата [1]
B Ручной
C Полуавтоматический
D Автоматический

Монтажная скоба
Со скобой
J Без скобы

Тип резьбы
G
N NPT

[1] Размер 20 не имеет опции автоматического отвода конденсата.

Пример заказа:.
Фильтр, серия EAF, 0,3 мкм, размер 3000, резьба G1/2, автоматический отвод конденсата, со скобой
Код заказа: **EAFM3000-04D**

Все права защищены

Конструкция

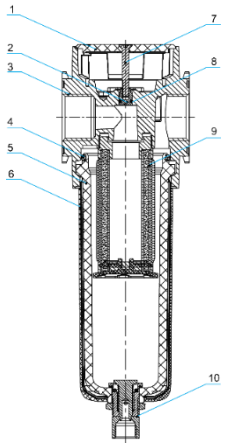

Поз.	Деталь	Материал
1	Крышка	Полимер
2	Опора уплотнения	Алюминий
3	Корпус	Алюминий
4	Уплотнение	NBR
5	Стакан	Полимер
6	Защитный кожух	Полимер
7	Винт	Сталь
8	Уплотнение	NBR
9	Крыльчатка	Полимер
10	Фильтропатрон	Полимер
11	Конденсатоотводчик	Латунь

Расходные характеристики

EAFM2000

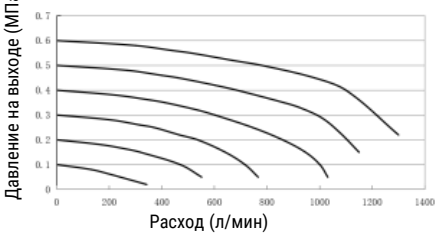

EAFM3000

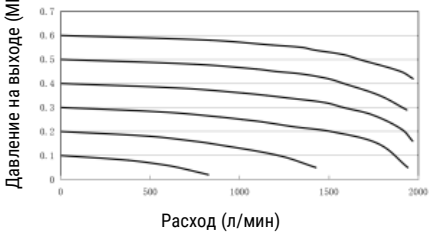

EAFM4000

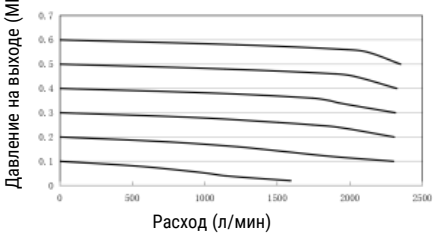

EAFD2000

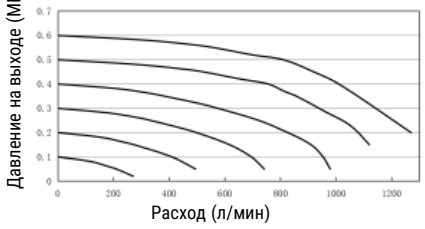

EAFD3000

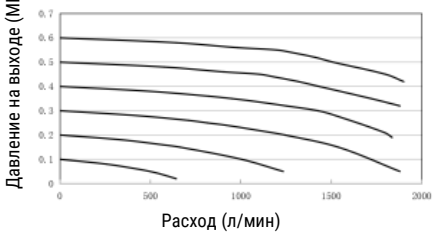

EAFD4000

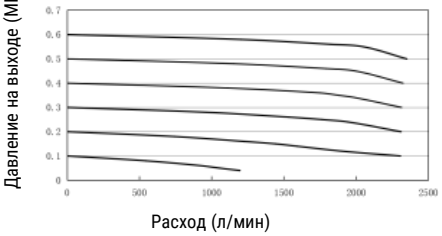

Примечание: Расход указан при давлении на входе 0,7 МПа

Основные размеры

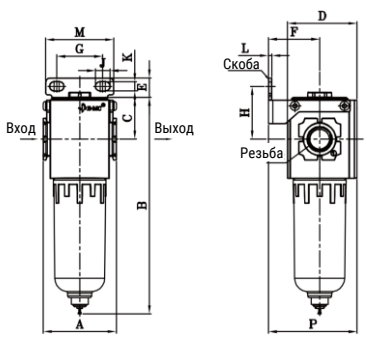

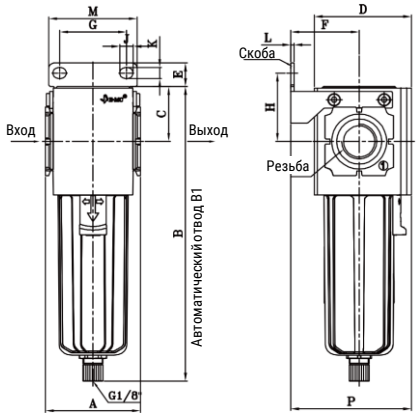

Модель	Резьба	A	B	B1	C	D	E	F	G	H	J	K	L	M	P
EAFM/EAFD2000	G1/8, G1/4	43	127,1	-	24,5	41	11,5	30	27	31	8,4	5,4	2	40	52
EAFM/EAFD3000	G1/4, G3/8, G1/2	57	176,5	173,5	33	58,2	14	41	40	41	8	6,5	2	53	72,4
EAFM/EAFD4000	G3/8, G1/2, G3/4	80	200,8	195,1	36	78,9	17	50	54	44	12	8,5	2,5	73	92,1

Все права защищены

Данные для заказа

Размер	Степень фильтрации	Пневматическое присоединение	Номер для заказа	Код заказа
2000	0,3 мкм	G1/8		EAFM2000-01B
		G1/4	30047774	EAFM2000-02B
3000		G1/4	30047775	EAFM3000-02B
			30014398	EAFM3000-02D
		G3/8		EAFM3000-03B
			30021779	EAFM3000-03D
		G1/2	30047776	EAFM3000-04B
			30024002	EAFM3000-04D
4000		G3/8		EAFM4000-03B
				EAFM4000-03D
		G1/2	30047777	EAFM4000-04B
			30020777	EAFM4000-04D
		G3/4		EAFM4000-06B
				EAFM4000-06D

Размер	Степень фильтрации	Пневматическое присоединение	Номер для заказа	Код заказа
2000	0,01 мкм	G1/8		EAFD2000-01B
		G1/4	30047768	EAFD2000-02B
3000		G1/4	30047769	EAFD3000-02B
			30014399	EAFD3000-02D
		G3/8	30047770	EAFD3000-03B
			30001122	EAFD3000-03D
		G1/2	30047771	EAFD3000-04B
			30024003	EAFD3000-04D
4000		G3/8		EAFD4000-03B
				EAFD4000-03D
		G1/2	30047772	EAFD4000-04B
			30020776	EAFD4000-04D
		G3/4	30047773	EAFD4000-06B
			30027754	EAFD4000-06D

Данные для заказа – Принадлежности

Назначение	Размер	Тонкость фильтрации, мкм	Номер для заказа	Код заказа
Фильтрующий элемент	2000	0,3	30029038	EAFM2000-033-P01
		0,01	30027753	EAFD2000-033-P01
	3000	0,3	30022318	EAFM3000-033-P01
		0,01	30022319	EAFD3000-033-P01
	4000	0,3	30022353	EAFM4000-033-P01
		0,01	30020778	EAFD4000-033-P01

Все права защищены

EAF-CF

Угольные фильтры

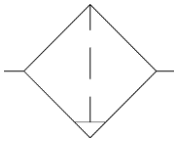

Технические характеристики

Основные характеристики	EAF3000-CF-02	EAF3000-CF-03	EAF3000-CF-04
Присоединительная резьба	G1/4	G3/8	G1/2
Рабочая среда	Сжатый воздух по ISO 8573-1:2010 [1:4:2]		
Испытательное давление, МПа	1,5		
Рабочее давление, МПа	0,15 … 1,0		
Рабочая температура, °C	-5 … +60 (без замерзания)		
Материал стакана	Поликарбонат		
Объём стакана фильтра	40		
Вес, г	330		

Система обозначений

□□□ - □ - □ - □ - CV…

Серия
EAF

Типоразмер
30 Размер 3000

Состав
00 Фильтр

Тонкость фильтрации
CF Угольный фильтр

Отвод конденсата
Ручной

Присоединительная резьба
02 Резьба G1/4
03 Резьба G3/8
04 Резьба G1/2

Пример заказа:.
Фильтр серия EAF, угольный фильтропатрон, размер 3000, резьба G1/2, со скобой
Код заказа: **EAF3000-CF-04-CV…**

Основные размеры

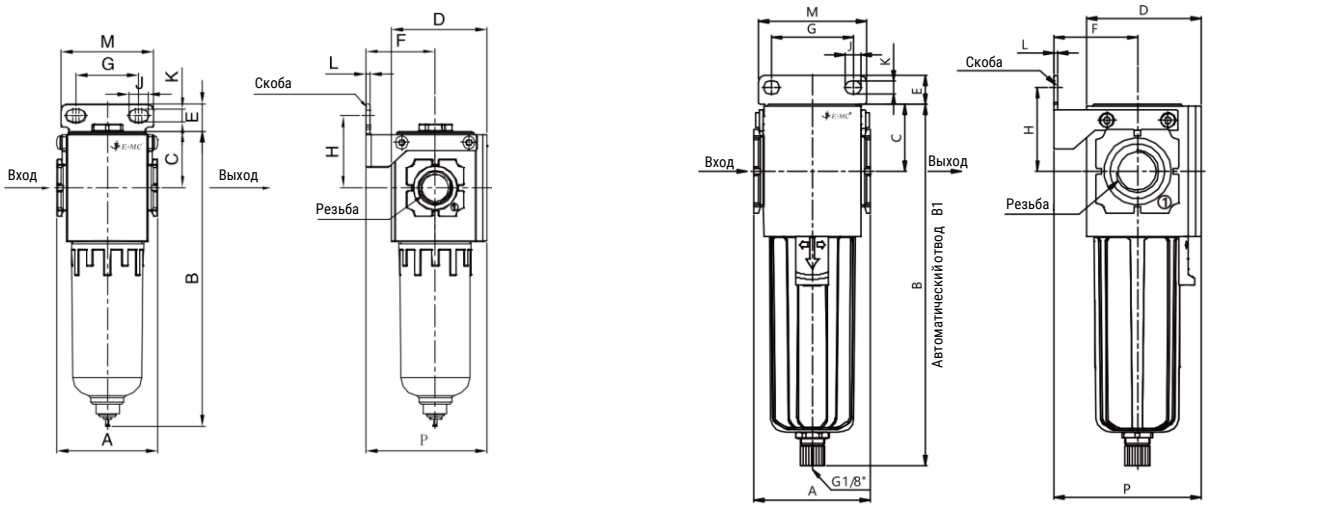

Модель	Резьба	A	B	B1	C	D	E	F	G	H	J	K	L	M	P
EAF3000	G1/4, G3/8, G1/2	57	176,5	173,5	33	58,2	14	41	40	41	8	6,5	2	53	72,4

Данные для заказа

Размер	Степень фильтрации	Пневматическое присоединение	Номер для заказа	Код заказа
3000	Угольный фильтр	G1/4	30041098	EAF3000-CF-02-CV7109571
		G3/8	30041099	EAF3000-CF-03-CV7109572
		G1/2	30041100	EAF3000-CF-04-CV7109573

Все права защищены

EAL

Маслораспылители

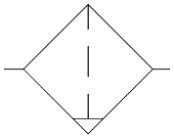

Технические характеристики

Основные характеристики	EAL2000-01	EAL2000-02	EAL3000-02	EAL3000-03	EAL3000-04	EAL4000-03	EAL4000-04	EAL4000-06
Присоединительная резьба	G1/8	G1/4	G1/4	G3/8	G1/2	G3/8	G1/2	G3/4
Рабочая среда	Сжатый воздух по ISO 8573-1:2010 [1:4:2]							
Испытательное давление, МПа	1,5							
Рабочее давление, МПа	0,15 … 1,0							
Рабочая температура, °C	-5 … +60 (без замерзания)							
Материал стакана	Поликарбонат							
Рекомендованное масло	Turbine № 1 Oil, ISO VG32							
Вес, г	114		279			528		

Система обозначений

[ ][ ][ ] - [ ][ ] - [ ]

Серия
EAL

Типоразмер
20 Размер 2000
30 Размер 3000
40 Размер 4000

Состав
00 Маслораспылитель

Тип резьбы
G
N NPT

Монтажная скоба
Со скобой
J Без скобы

Присоединительная резьба
01 Резьба G1/8
02 Резьба G1/4
03 Резьба G3/8
04 Резьба G1/2
06 Резьба G3/4

Пример заказа:.
Маслораспылитель, серия EAL, размер 3000, резьба G1/2, со скобой
Код заказа: **EAL3000-04**

Расходные характеристики

EAL2000

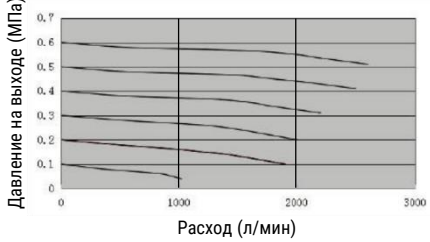

EAL3000

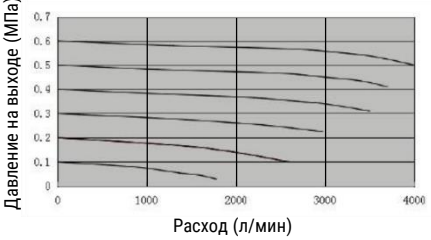

EAL4000

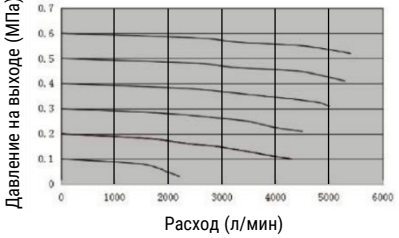

Примечание: Расход указан при давлении на входе 0,7 МПа

Все права защищены

Конструкция

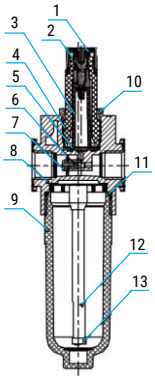

Поз.	Деталь	Материал
1	Верхняя крышка	Полимер
2	Регулировка подачи масла	Латунь
3	Трубка для капель масла	Полимер
4	Смотровое окошко	Полимер
5	Уплотнение	NBR
6	Винт	Латунь
7	Заслонка	NBR
8	Корпус	Алюминий
9	Стакан	Полимер
10	Защитная крышка	Полимер
11	Уплотнение	NBR
12	Подающая трубка	Полиуретан
13	Фильтрующий элемент	Латунь

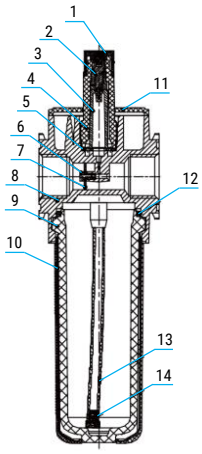

Поз.	Деталь	Материал
1	Верхняя крышка	Полимер
2	Регулировка подачи масла	Латунь
3	Трубка для капель масла	Полимер
4	Смотровое окошко	Полимер
5	Уплотнение	NBR
6	Винт	Латунь
7	Заслонка	NBR
8	Корпус	Алюминий
9	Стакан	Полимер
10	Защитный кожух	Полимер
11	Защитная крышка	Полимер
12	Уплотнение	NBR
13	Подающая трубка	Полиуретан
14	Фильтрующий элемент	Латунь

Основные размеры

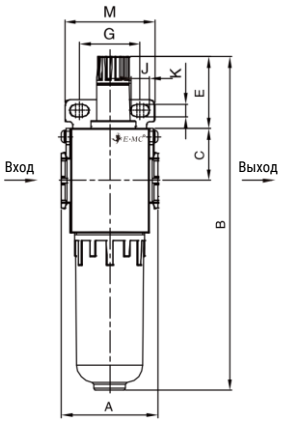

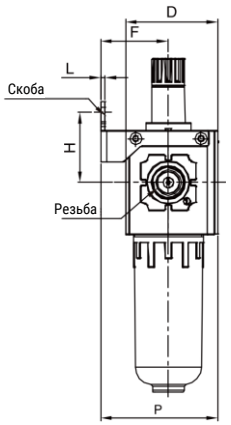

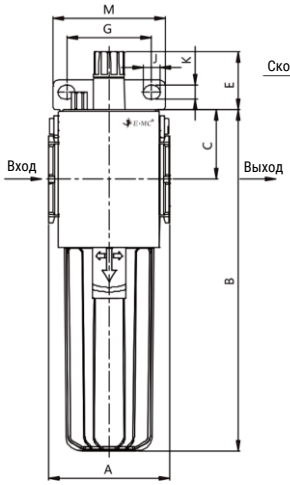

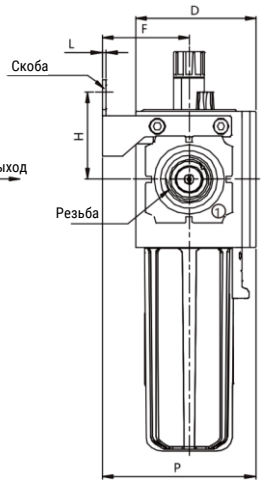

Модель	Резьба	A	B	C	D	E	F	G	H	J	K	L	M	P
EAL2000	G1/8, G1/4	43	147,9	23	41	31,9	30	27	31	8,4	5,4	2	40	52
EAL3000	G1/4, G3/8, G1/2	57	188	33	58,2	27	41	40	41	8	6,5	2	53	72,4
EAL4000	G3/8, G1/2, G3/4	80	216,5	36	78,9	27	50	54	44	12	8,5	2,5	73	92,1

Данные для заказа

Размер	Пневматическое присоединение	Номер для заказа	Код заказа
2000	G1/8	30003477	EAL2000-01
	G1/4	30003478	EAL2000-02
3000	G1/4	30003479	EAL3000-02
	G3/8	30003480	EAL3000-03
	G1/2	30003481	EAL3000-04
4000	G3/8	30038962	EAL4000-03
	G1/2	30003482	EAL4000-04
	G3/4	30003483	EAL4000-06

Все права защищены

EAS2000/3000/4000

Клапаны подачи/сброса давления механические

Описание

- Механически управляемый 3/2 распределитель.
- Предназначен для подачи или сброса давления в пневмосистеме, что препятствует несанкционированным срабатываниям клапанов или перемещениям приводов.
- Модульная конструкция, может собираться в блок с другими изделиями соответствующего размера.
- Чёткое распознавание положения клапана – открыт / закрыт.

Технические характеристики

Основные характеристики	EAS2000-01	EAS2000-02	EAS3000-02	EAS3000-03	EAS3000-04	EAS4000-03	EAS4000-04	EAS4000-06
Присоединительная резьба	G1/8	G1/4	G1/4	G3/8	G1/2	G3/8	G1/2	G3/4
Резьба для выхлопа	1/4		3/8			1/2		
Рабочая среда	Сжатый воздух по ISO 8573-1:2010 [-:4:-]							
Испытательное давление, МПа	1,5							
Рабочее давление, МПа	0,15 … 1,0							
Рабочая температура, °C	-5 … +60 (без замерзания)							
Функция								
Вес, г	144	141	284	277	270	669	659	639

Система обозначений

□□□ - □□ - □

Серия

EAS	

Типоразмер

20	Размер 2000
30	Размер 3000
40	Размер 4000

Состав

00	Клапан подачи/сброса давления

Тип резьбы

	G
T	NPT

Монтажная скоба

	Со скобой
J	Без скобы

Присоединительная резьба

01	Резьба G1/8
02	Резьба G1/4
03	Резьба G3/8
04	Резьба G1/2
06	Резьба G3/4

Пример заказа:
Клапан подачи/сброса давления, серия EAS, размер 3000, резьба G1/4, с монтажной скобой
Код заказа: **EAS3000-02**

Все права защищены

Конструкция

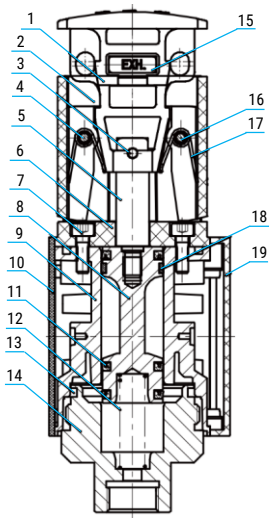

Поз.	Деталь	Материал
1	Скоба фиксатора	Полимер
2	Нажимная кнопка	Полимер
3	Штифт	Нержавеющая сталь
4	Пружина	Нержавеющая сталь
5	Соединитель	Алюминиевый сплав
6	Переходная деталь	Полимер
7	Винты	Сталь
8	Золотник	Алюминиевый сплав
9	Корпус	Алюминиевый сплав
10	Задняя крышка	Полимер
11	Уплотнение золотника	NBR
12	Возвратная пружина	Нержавеющая сталь
13	Уплотнение	NBR
14	Нижняя крышка	Алюминиевый сплав
15	Шильдик	Полимер
16	Штифт	Нержавеющая сталь
17	Возвратная пружина	Нержавеющая сталь
18	Уплотнительное кольцо	Полимер
19	Передняя крышка	Полимер

Основные размеры

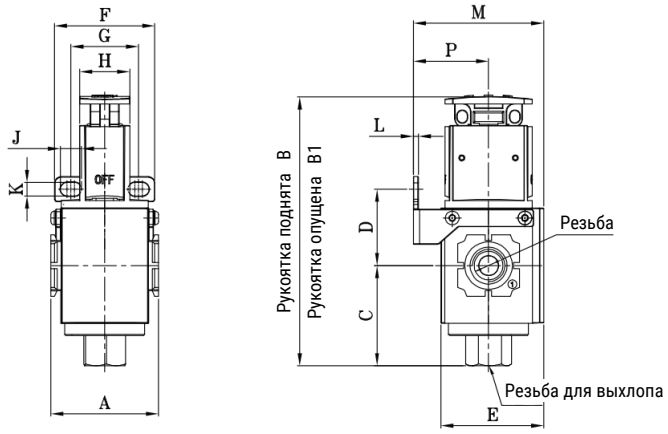

Модель	Резьба	Резьба для выхлопа	A	B	B1	C	D	E	F	G	H	J	K	L	M	P
EAS2000	G1/8, G1/4	G1/4	43	107,5	99,5	40	30,5	41	40	27	20	8,4	5,4	2	52	30
EAS3000	G1/4, G3/8, G1/2	G3/8	56,8	161,7	146,7	56,7	41	58,2	53	40	24	8	6,5	2	72,4	41
EAS4000	G3/8, G1/2, G3/4	G1/2	80	169,7	154,7	62,2	44	78,9	73	54	24	12	8,5	2,5	92,1	50

Данные для заказа

Размер	Пневматическое присоединение	Номер для заказа	Код заказа
2000	G1/8	30024190	EAS2000-01
	G1/4	30020596	EAS2000-02
3000	G1/4	30002061	EAS3000-02
	G3/8	30003525	EAS3000-03
	G1/2	30003526	EAS3000-04
4000	G3/8	30023033	EAS4000-03
	G1/2	30020597	EAS4000-04
	G3/4	30023038	EAS4000-06

Все права защищены

EAS

Клапан подачи/сброса давления с поворотной рукояткой

Особенности

- Механически управляемый 3/2 распределитель;
- Поворотная рукоятка обеспечивает надёжное переключение клапана;
- Предусмотрена специальная индикация состояния клапана (питание/выхлоп);
- Может монтироваться в один блок с другими элементами подготовки воздуха серии EA .

Система обозначений

					-			-		

Серия

EAS	

Типоразмер

2	Размер 2000
3	Размер 3000
4	Размер 4000

Тип управления

2	Поворотная рукоятка

Состав

00	Клапан подачи/сброса давления

Тип резьбы

	Резьба G

Монтажная скоба

	Со скобой
J	Без скобы

Присоединительная резьба

01	Резьба G1/8
02	Резьба G1/4
03	Резьба G3/8
04	Резьба G1/2
06	Резьба G3/4

Пример заказа: Клапан подачи/сброса давления серии с поворотной рукояткой, размер 3000, присоединительная резьба G1/4, с монтажной скобой
Код заказа: **EAS3200-02**

Технические характеристики

Основные характеристики	EAS2200-01	EAS2200-02	EAS3200-02	EAS3200-03	EAS3200-04	EAS4200-03	EAS4200-04	EAS4200-06
Рабочая среда	Сжатый воздух в соответствии с ISO8573-1:2010 [7:4:4]							
Присоединительная резьба	G1/8	G1/4	G1/4	G3/8	G1/2	G3/8	G1/2	G3/4
Резьба для выхлопа	G1/4		G3/8			G1/2		
Управление	Механическое							
Функция клапана	3/2 бистабильный							
Испытательное давление, МПа	1,5							
Диапазон рабочего давления, МПа	0 … 0,9							
Рабочая температура, °C	-5 … 60°C (без замерзания)							
Вес, г	325	320	372	365	358	660	650	630

Все права защищены

Конструкция

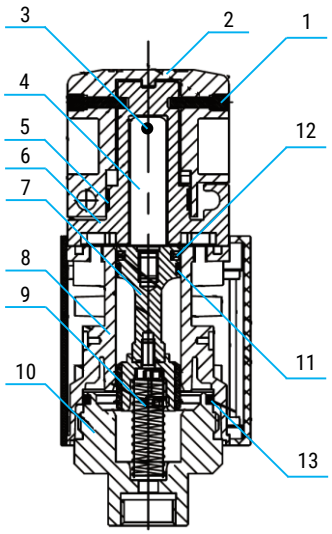

Поз.	Деталь	Материал
1	Ограничительный винт	Нержавеющая сталь
2	Ручка	Полимер
3	Соединительный штифт	Углеродистая сталь
4	Соединитель	Алюминиевый сплав
5	Кольцо для отображения индикации	Полимер
6	Корпус рукоятки	Полимер
7	Золотник клапана в сборе	
8	Корпус	Алюминиевый сплав
9	Пружина возвратная	Сталь
10	Нижняя крышка	Алюминиевый сплав
11	Направляющее кольцо	Полимер
12	Уплотнение поршня	NBR
13	Уплотнительное кольцо	NBR

Основные размеры

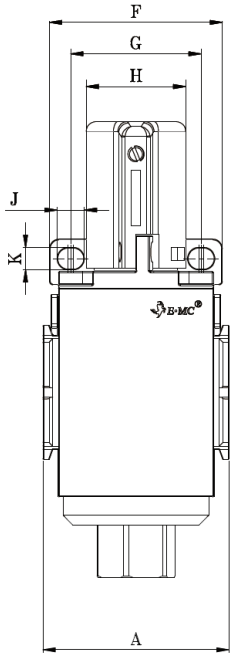

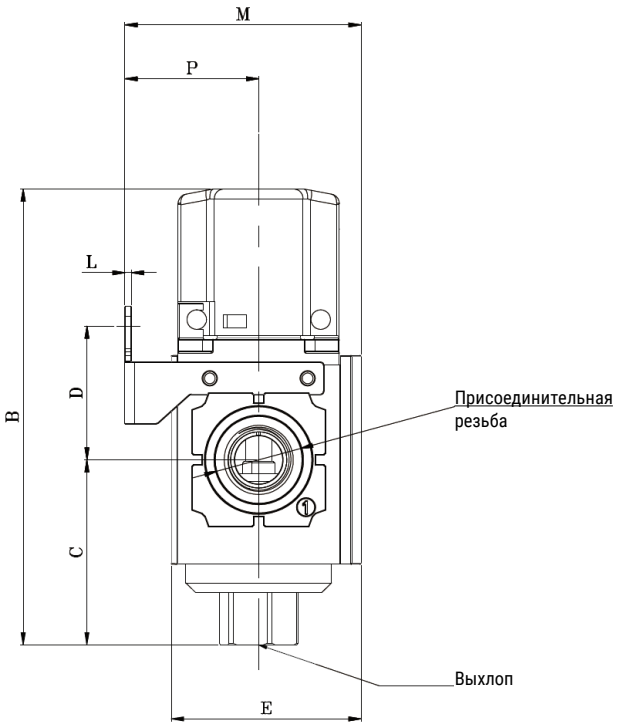

Модель	Резьба	A	B	C	D	E	F	G	H	J	K	L	M	P	Выхлоп
EAS2200	G1/8, G1/4	43	100,5	40	30,5	41	40	27	26	8,4	5,4	2	52	30	G1/4
EAS3200	G1/4, G3/8, G1/2	57	139,7	56,7	41	58,2	53	40	30,5	8	6,5	2	72,4	41	G3/8
EAS4200	G3/8, G1/2, G3/4	80	147,9	62,2	44	78,9	73	54	30,5	12	8,5	2,5	92,1	50	G1/2

Данные для заказа

Размер	Пневматическое присоединение	Номера для заказа	Код заказа
2000	G1/8	30051064	EAS2200-01
	G1/4	30051065	EAS2200-02
3000	G1/4	30051066	EAS3200-02
	G3/8	30051067	EAS3200-03
	G1/2	30051068	EAS3200-04
4000	G3/8	30051069	EAS4200-03
	G1/2	30051070	EAS4200-04
	G3/4	30051070	EAS4200-06

Все права защищены

EAS

Клапан подачи/сброса давления с пневматическим управлением

Особенности

- 3/2 распределитель с пневматическим управлением;
- Управление с помощью сжатого воздуха обеспечивает дистанционное переключение без использования электричества;
- Может монтироваться в один блок с другими элементами подготовки воздуха серии EA.

Система обозначений

				-				-		

Серия

EAS	

Типоразмер

2	Размер 2000
3	Размер 3000
4	Размер 4000

Тип управления

3	Пневматическое

Состав

00	Клапан подачи/сброса давления

Тип резьбы

	Резьба G

Пневматическое присоединение

01	Резьба G1/8

Монтажная скоба

	Со скобой
J	Без скобы

Присоединительная резьба

01	Резьба G1/8
02	Резьба G1/4
03	Резьба G3/8
04	Резьба G1/2
06	Резьба G3/4

Пример заказа: Клапан подачи/сброса давления серии EAS с пневматическим управлением, размер 3000, присоединительная резьба G1/4, с монтажной скобой
Код заказа: **EAS3300-0201**

Технические характеристики

Основные характеристики	EAS2300-01	EAS2300-02	EAS3300-02	EAS3300-03	EAS3300-04	EAS4300-03	EAS4300-04	EAS4300-06
Рабочая среда	Сжатый воздух в соответствии с ISO8573-1:2010 [7:4:4]							
Пневматическое присоединение	G1/8	G1/4	G1/4	G3/8	G1/2	G3/8	G1/2	G3/4
Резьба для выхлопа	G1/4		G3/8			G1/2		
Канал управления	G1/8							
Управление	Пневматическое							
Функция клапана	3/2							
Испытательное давление, МПа	1,5							
Диапазон рабочего давления, МПа	0,2 … 1,0							
Рабочая температура, °C	-5 … 60°C (без замерзания)							
Вес, г	175	172	371	364	357	667	657	637

Все права защищены

Конструкция

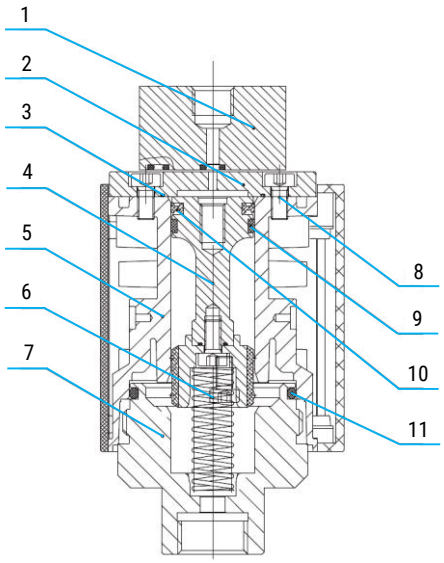

Поз.	Деталь	Материал
1	Плита пневматического управления	Алюминиевый сплав
2	Переходная плита	Алюминиевый сплав
3	Уплотнение	NBR
4	Золотник клапана	
5	Корпус	Алюминиевый сплав
6	Пружина возвратная	Сталь
7	Нижняя крышка	Алюминиевый сплав
8	Винт крепёжный	Нержавеющая сталь
9	Направляющее кольцо	Полимер
10	Уплотнение поршня	NBR
11	Уплотнительное кольцо	NBR

Основные размеры

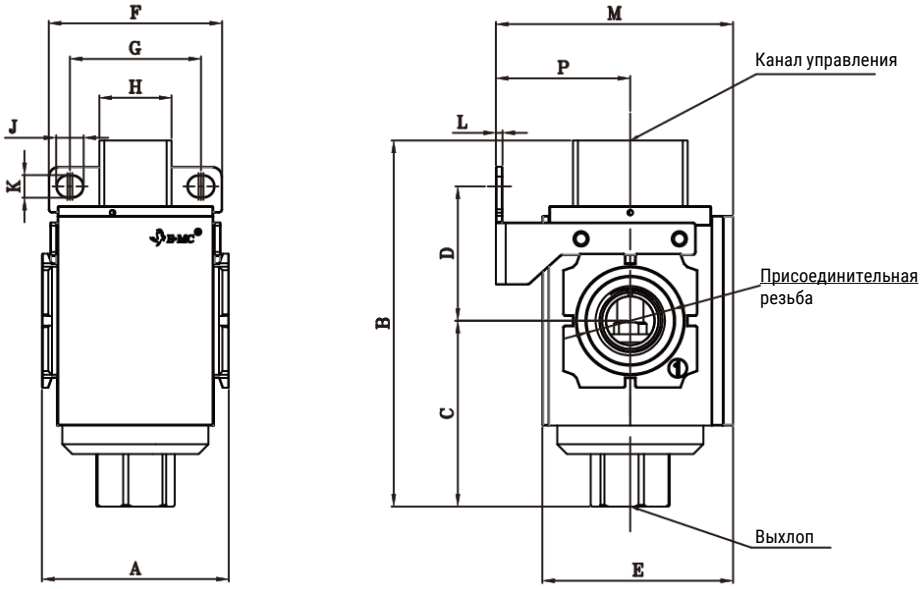

Модель	Резьба	Управление	A	B	C	D	E	F	G	H	J	K	L	M	P	Выхлоп
EAS2300	G1/8, G1/4	G1/8	43	87,5	40	30,5	41	40	27	22	8,4	5,4	2	52	30	G1/4
EAS3300	G1/4, G3/8, G1/2		57	111,7	56,7	41	58,2	53	40	22	8	6,5	2	72,4	41	G3/8
EAS4300	G3/8, G1/2, G3/4		80	120,4	62,2	44	78,9	73	54	22	12	8,5	2,5	92,1	50	G1/2

Данные для заказа

Размер	Присоединительная резьба	Номера для заказа	Маркировка
2000	G1/8		EAS2300-0101
	G1/4		EAS2300-0201
3000	G1/4		EAS3300-0201
	G3/8		EAS3300-0301
	G1/2	30051631	EAS3300-0401
4000	G3/8		EAS4300-0301
	G1/2	30051632	EAS4300-0401
	G3/4		EAS4300-0601

Версия 05.2025
Все права защищены

EAS

Клапаны подачи/сброса давления электрические

Особенности

- Электрически управляемый 3/2 распределитель.
- Предназначен для подачи или сброса давления в пневмосистеме, что препятствует несанкционированным срабатываниям клапанов или перемещениям приводов.
- Модульная конструкция, может собираться в блок с другими изделиями соответствующего размера.

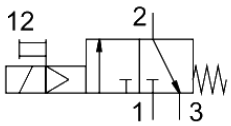

Технические характеристики

Основные характеристики		EAS2100-01	EAS2100-02	EAS3100-02	EAS3100-03	EAS3100-04	EAS4100-03	EAS4100-04	EAS4100-06
Пневматическое присоединение		G1/8	G1/4	G1/4	G3/8	G1/2	G3/8	G1/2	G3/4
Пневматическое присоединение, выхлоп		G1/4		G3/8				G1/2	
Функция		3/2 распределитель, нормально закрытый							
Рабочая среда		Сжатый воздух по ISO 8573-1:2010 [7:4:4]							
Рабочее давление		0,2 … 1,0 МПа							
Напряжение питания	пост. ток	12, 24, 36, 48, 110 В							
	перем. ток	24, 36, 110,220 В							
Потребляемая мощность	пост. ток	3 Вт							
	перем. ток	4 ВА							
Рабочая температура		-5 … +60 °C							
Материал корпуса		Алюминиевый сплав							
Вес, г		325	320	553	549	541	755	750	728

Система обозначений

[ ][ ][ ] - [ ][ ] - [ ]

Серия

EAS	

Типоразмер

21	Размер 2000 с электромагнитным управлением
31	Размер 3000 с электромагнитным управлением
41	Размер 4000 с электромагнитным управлением

Состав

00	Клапан подачи/сброса давления

Электромагнитная катушка

WX	Без катушки

Монтажная скоба

	Со скобой
J	Без скобы

Присоединительная резьба

01	Резьба G1/8
02	Резьба G1/4
03	Резьба G3/8
04	Резьба G1/2
06	Резьба G3/4

Пример заказа:
Клапан подачи/сброса давления, серия EAS, размер 3000, с электромагнитным управлением, резьба G1/4
Код заказа: **EAS3100-02-WX**

Конструкция

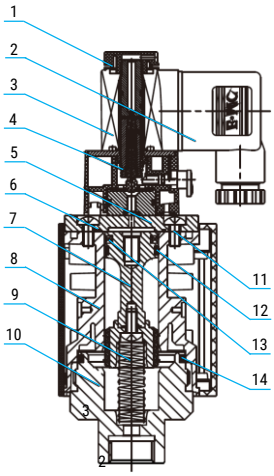

Поз.	Деталь	Материал
1	Гайка катушки	Полимер
2	Электрический разъём	Полимер
3	Электромагнитная катушка	
4	Пилотный клапан	
5	Крышка	Алюминиевый сплав
6	Уплотнение	NBR
7	Золотник	Алюминиевый сплав
8	Корпус клапана	Алюминиевый сплав
9	Возвратная пружина	Сталь
10	Нижняя крышка	Алюминиевый сплав
11	Винты	Нержавеющая сталь
12	Уплотнение	Полимер
13	Уплотнение	NBR
14	Уплотнение	NBR

Основные размеры

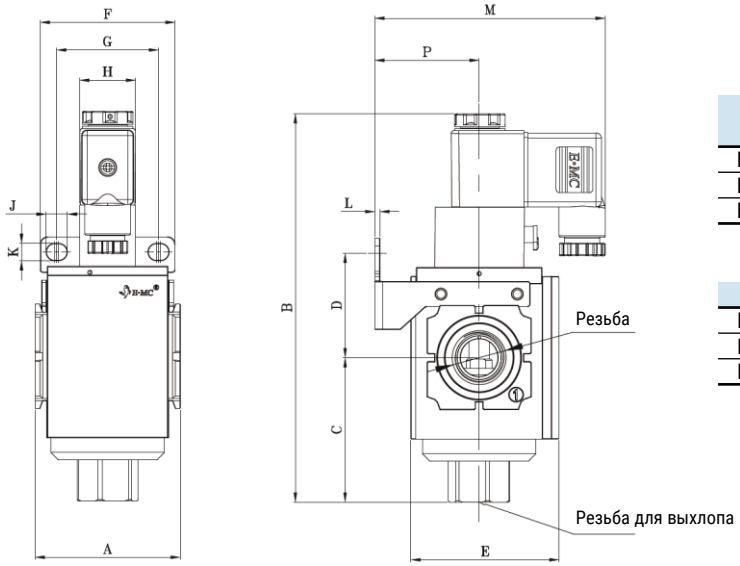

Модель	Резьба	Резьба для выхлопа	A	B	C	D
EAS2100	G1/8, G1/4	G1/4	43	128,2	40	30,5
EAS3100	G1/4, G3/8, G1/2	G3/8	57	152,9	56,7	41
EAS4100	G3/8, G1/2, G3/4	G1/2	80	161,1	62,2	44

Модель	E	F	G	H	J	K	L	M	P
EAS2100	41	40	27	22	8,4	5,4	2	79,2	30
EAS3100	58,2	53	40	22	8	6,5	2	90,2	41
EAS4100	78,9	73	54	22	12	8,5	2,5	99,2	50

Данные для заказа

Размер	Пневматическое присоединение	Пневматическое присоединение, выхлоп	Номер для заказа	Код заказа
2000	G1/8	G1/4	30047668	EAS2100-01-WX
	G1/4		30047669	EAS2100-02-WX
3000	G1/4	G3/8	30043861	EAS3100-02-WX
	G3/8		30043862	EAS3100-03-WX
	G1/2		30043863	EAS3100-04-WX
4000	G3/8	G1/2	30047672	EAS4100-03-WX
	G1/2		30047666	EAS4100-04-WX
	G3/4		30047673	EAS4100-06-WX

Данные для заказа – Электромагнитные катушки

Напряжение	Номер для заказа	Код заказа
110 В перем. тока	30009876	XHD-V2-E1
220 В перем. тока	30009877	XHD-V2-E2
36 В перем. тока	30009881	XHD-V2-E6
24 В перем. тока	30009882	XHD-V2-E7

Напряжение	Номер для заказа	Код заказа
24 В пост. тока	30009879	XHD-V2-E4
12 В пост. тока	30009880	XHD-V2-E5
110 В пост. тока	30009883	XHD-V2-E8
48 В пост. тока	30009884	XHD-V2-E9
36 В пост. тока	30009885	XHD-V2-E10

Версия 05.2025
Все права защищены

EA

Модули разветвления

Технические характеристики

Основные характеристики	EA20…-01	EA20…-02	EA30…-02	EA30…-03	EA30…-04	EA40…-03	EA40…-04	EA40…-06
Присоединительная резьба	G1/8	G1/4	G1/4	G3/8	G1/2	G3/8	G1/2	G3/4
Рабочая среда	Сжатый воздух по ISO 8573-1:2010 [7:4:4]							
Испытательное давление, МПа	1,5							
Рабочее давление, МПа	0,15 … 1,0							
Рабочая температура, °C	-5 … +60 (без замерзания)							
Вес, г	70		180			350		

Система обозначений

[ ][ ][ ] - [ ]

Серия

EA	

Типоразмер

20	Размер 2000
30	Размер 3000
40	Размер 4000

Количество отверстий

01	1 отверстие
02	2 отверстия
03	3 отверстия
04	4 отверстия

Присоединительная резьба

02	Резьба G1/4
03	Резьба G3/8
04	Резьба G1/2
06	Резьба G3/4

Пример заказа: Разветвитель, серия EA, размер 3000, резьба G1/4, 2 отверстия
Код заказа: **EA3002-02**

Основные размеры и дополнительные каналы

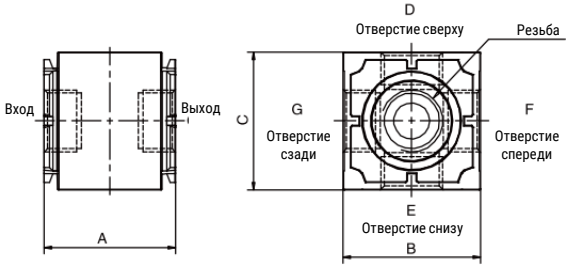

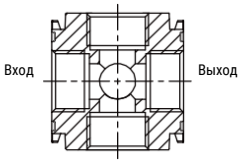

Модель	Резьба	A	B	C
EA200	G1/8, G1/4	34	34	34
EA300	G1/4, G3/8, G1/2	44	46	46
EA400	G3/8, G1/2, G3/4	56	58	58

Модель			D	E	F	G
EA2001	EA3001	EA4001	Отверстие	Заглушка	-	-
EA2002	EA3002	EA4002	Отверстие	Отверстие	-	-
EA2003	EA3003	EA4003	Отверстие	Отверстие	Отверстие	Заглушка
EA2004	EA3004	EA4004	Отверстие	Отверстие	Отверстие	Отверстие

Все права защищены

EA
Принадлежности

Монтажные принадлежности

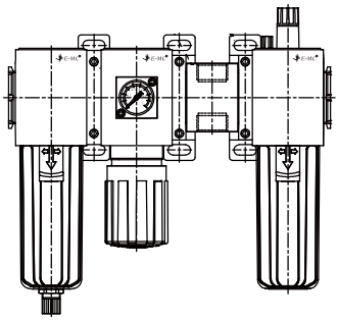

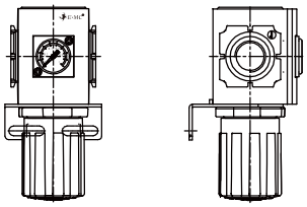

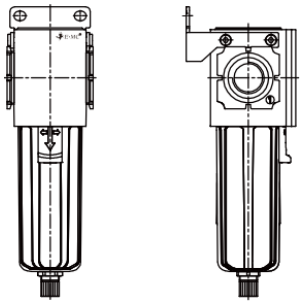

Описание	Номер для заказа	Код заказа		Подходят для	
Монтажная скоба для соединения модулей блоков подготовки воздуха	30003518	EAC20T-P01	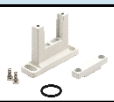	EAC2000	EAC2010
	30002065	EAC30T-P01		EAC3000	EAC3010
	30003519	EAC40T-P01		EAC4000	EAC4010
Монтажная скоба для фильтр-регуляторов / регуляторов давления	30011543	EAC220-P01		EAW2000	EAR2000
	30011636	EAC320-P01		EAW3000	EAR3000
	30011544	EAC420-P01		EAW4000	EAR4000
Монтажная скоба для фильтров	30003520	EAC240-P01		EAF2000	EAL2000
	30003521	EAC340-P01		EAF3000	EAL3000
	30003522	EAC440-P01		EAF4000	EAL4000

Манометры

Тип	Форма	Для серии	Диаметр шкалы, мм	Диапазон давления, МПа (бар)	Пневматическое присоединение	Номер для заказа	Код заказа
Внешний манометр	Круглая	EA2000	26,5	0 … 1,0 (1 … 10)	M6	30032325	EAC-EYZ2601051B-M6
		EA3000/4000	40			30015914	EAC-EYZ4001051B-M6
		-			R1/8	30015915	EYZ4001051B-06
			50		R1/4	30015916	EYZ5001051B-08
Встраиваемый манометр	Квадратная	EA2000	-		-	30032324	EAC20-FB-0102
		EA3000/4000	-		-	30033240	EAC30/40-FB-0102
Фланцевый манометр	Круглая	-	40		G1/8	30028524	EYZ40-R-U-01G
Переходная плита под внешний манометр	-	EA2000	-	-	G1/8	30028517	EAW2000-060
		EA3000/4000				30028518	EAW3000-060

EYZ4001051B-06

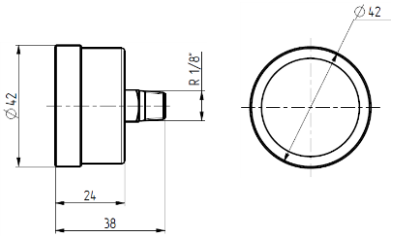

EYZ5001051B-08

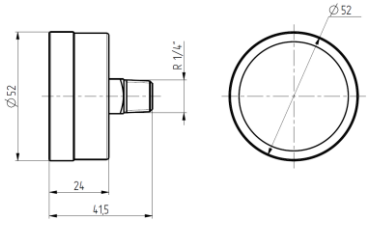

Версия 05.2025
Все права защищены

V
Коллекторы

Описание

- Изготовлены из алюминия, что обеспечивает прочность и надёжность;
- Различная форма корпуса позволяет подобрать наиболее удобный вариант
- Гибкость применения благодаря различному количеству отверстий и размеров резьбы.

Система обозначений

□ - □ X □ - □ X □ - □

Серия

V	

Количество подводящих каналов

2	2 канала
4	4 канала

Присоединительная резьба подводящих каналов

1/8	Резьба G1/8
1/4	Резьба G1/4
1/2	Резьба G1/2

Количество выводящих каналов

	Резьбы подводящих и выводящих каналов совпадают
3	3 канала
6	6 каналов

Присоединительная резьба выводящих каналов

	Резьбы подводящих и выводящих каналов совпадают
1/8	Резьба G1/8
1/4	Резьба G1/4
3/8	Резьба G3/8

Расположение выводящих каналов

	Отверстия на 4 стороны
L	С одной стороны

Пример заказа: серия V, 2 подводящих канала, резьба G1/4, 3 выводящих канала, резьба G1/8, выводящие каналы на одну сторону.
Код заказа: V-2x1/4-3x1/8-L

Основные размеры

Основные характеристики	V-2…			V-4…	
Присоединительная резьба, подводящие	G1/4	G1/4	G1/2	G1/8	G1/4
Количество выводящих каналов	3	6	3	-	
Присоединительная резьба, выводящие	G1/8	G1/8	G3/8	-	
Рабочая среда	Сжатый воздух по ISO 8573-1:2010 [-:9:-]				
Рабочее давление	0 … 1,6 МПа				
Положение монтажа	Любое				
Рабочая температура	-40 … +120°C (без замерзания)				
Материал	Алюминиевый сплав				

Все права защищены

Основные размеры

V-2...

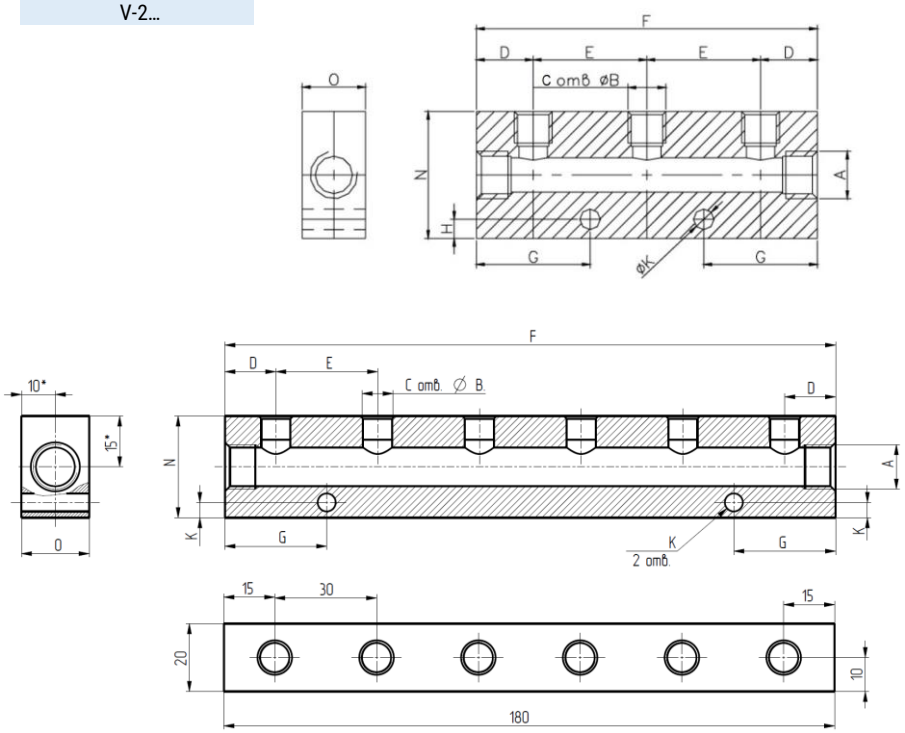

Модель	A	B	C	D	E	F
V-2x1/4-3x1/8-L	G1/4	G1/8	3	15	30	90
V-2x1/4-6x1/8-L	G1/4	G1/8	6	15	30	180
V-2x1/2-3x3/8-L	G1/2	G3/8	3	22	36	116

Модель	G	H	K	N	O
V-2x1/4-3x1/8-L	30	4,5	5,3	30	20
V-2x1/4-6x1/8-L	30	4,5	5,3	30	20
V-2x1/2-3x3/8-L	40	6	6,5	40	28

V-4...

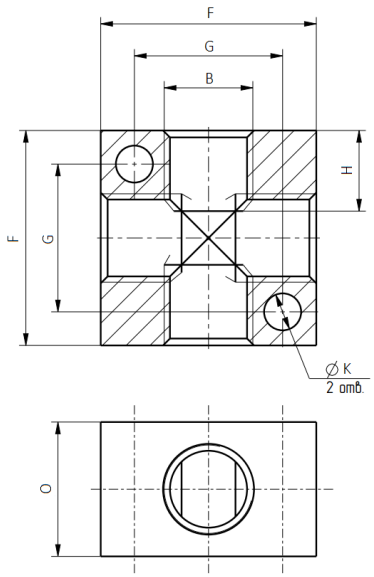

Модель	B	F	G	H	K	O
V-4x1/8	G1/8	25	17	8	4,5	16
V-4x1/4	G1/4	32	22	12	5,5	20

Данные для заказа

Подводящие каналы		Выводящие каналы			
Количество	Присоединительная резьба	Количество	Присоединительная резьба	Номер для заказа	Код заказа
2	G1/4	3	G1/8	30042327	V-2x1/4-3x1/8-L
	G1/4		G3/8	30042328	V-2x1/4-6x1/8-L
	G1/2	6	G1/8	30042329	V-2x1/2-3x3/8-L
4	G1/4	-	-	30043833	V-4x1/8
	G1/4			30042401	V-4x1/4

Версия 05.2025
Все права защищены

FEC

Блоки подготовки воздуха

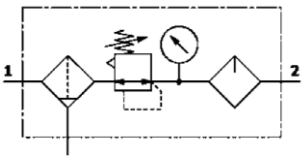

FEC MINI/MIDI ручной отвод конденсата

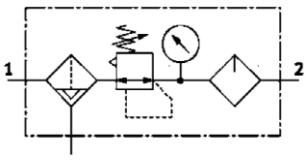

FEC MINI/MIDI автоматический отвод конденсата

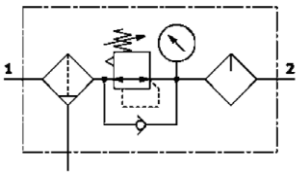

FEC MAXI ручной отвод конденсата

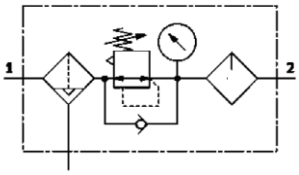

FEC MAXI автоматический отвод конденсата

Система обозначений

[ ][ ] - [ ][ ][ ][ ][ ][ ][ ]

Серия

FE	

Состав

C	Фильтр-регулятор + маслораспылитель
CS	Фильтр-регулятор + маслораспылитель с замком

Присоединительная резьба

01	Резьба G1/8
02	Резьба G1/4
03	Резьба G3/8
04	Резьба G1/2
06	Резьба G3/4
10	Резьба G1

Диапазон регулирования давления

	0,05 … 1,2 МПа
7	0,05 … 0,7 МПа

Единицы измерения

	МПа/бар
6	Бар/Psi

Отвод конденсата

	Ручной
A	Автоматический

Размер (1)

MINI	Монтажный шаг 40 мм
MIDI	Монтажный шаг 55 мм
MAXI	Монтажный шаг 66 мм

Манометр

	С манометром
N	Без манометра

Тонкость фильтрации

	40 мкм
5M	5 мкм

(1) Размер корпуса указан без учёта монтажных плит

Пример заказа: серия FE, фильтр-регулятор, резьба G1/4, диапазон регулирования давления до 12 бар, тонкость фильтрации до 40 мкм, размер корпуса 40 мм, ручной отвод конденсата
Код заказа: **FEC-02MINI**

Все права защищены

Технические характеристики

Основные характеристики		MINI	MIDI	MAXI
Пневматическое присоединение		G1/8, G1/4	G1/4, G3/8, G1/2	G1/2, G3/4, G1
Присоединение манометра		G1/8	G1/4	
Рабочая среда		Сжатый воздух по ISO 8573-1:2010 [-:4:-]		
Рабочая температура, °C		-5 … +60 (без замерзания)		
Тонкость фильтрации		40 или 5 мкм		
Монтаж		С помощью принадлежностей		
		В трубопроводе		
Положение монтажа		Вертикально ±5°		
Фиксация рукоятки		Поворотная рукоятка с фиксацией		
		Поворотная рукоятка со встроенным замком		
Входное давление	Ручной	0,1 … 1,6 МПа		
	Автоматический	0,2 … 1,2 МПа		
Диапазон регулировки давления	FEW…-7…	0,05 … 0,7 МПа		
	FEW…	0,05 … 1,2 МПа		
Гистерезис давления		0,02 МПа		0,04 МПа
Номинальный расход		750	2 100	8 300
Объём стакана фильтра, см³		22	43	80
Максимальный объём масла, см³		22	43	80
Минимальный расход для распыления, л/мин		3	8	10

Основные размеры

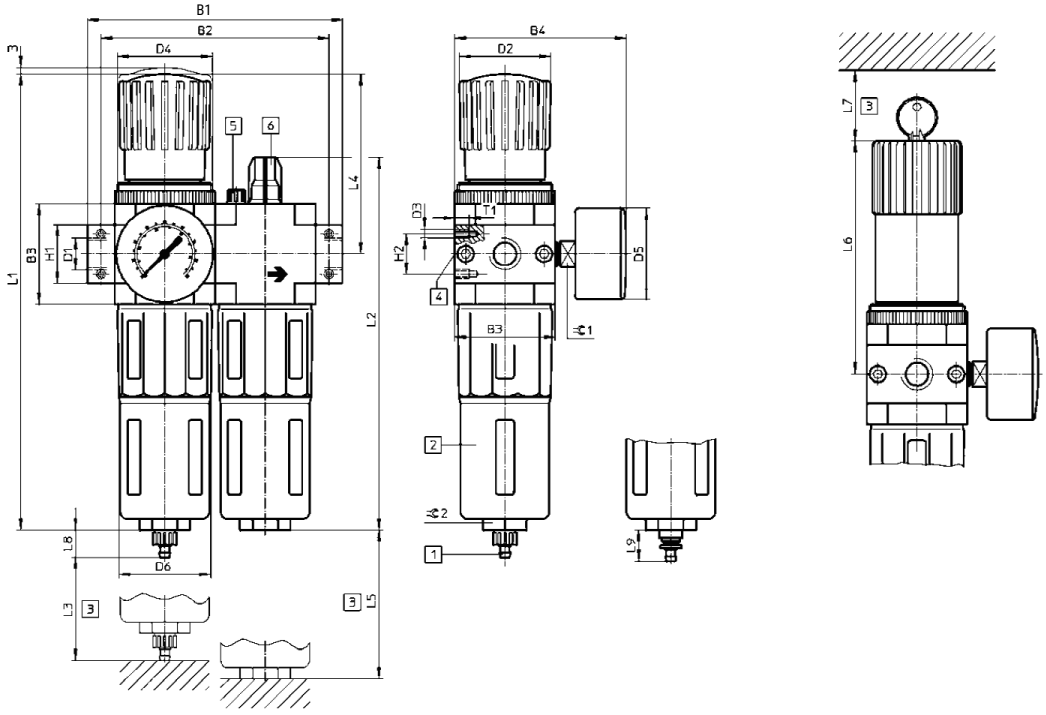

Модель	B1	B2	B3	B4	D1	D2	D3	D4	D5	D6	H1	H2	L1	L2	L3	L4	L5	L6	L7	L8	L9	T1	⬡1	⬡2
FEC-01MINI	104	92	40	76	G1/8	31	M4	M36x1,5	41	38	20	11	193	169	60	69	100	98	60	15	19	7	14	22
FEC-02MINI	104	92	40	76	G1/4	31	M4	M36X1,5	41	38	20	11	193	169	60	69	100	98	60	15	19	7	14	22
FEC-02MIDI	140	125	55	95	G1/4	50	M5	M52X1,5	50	52	32	11	250	204	80	99	120	130	60	15	19	8	14	22
FEC-03MIDI	140	125	55	95	G3/8	50	M5	M52X1,5	50	52	32	22	250	204	80	99	120	130	60	15	19	8	14	24
FEC-04MIDI	140	125	55	95	G1/2	50	M5	M52X1,5	50	52	32	22	250	204	80	99	120	130	60	15	19	8	14	24
FEC-04MAXI	162	146	66	107	G1/2	31	M5	M36X1,5	50	65	32	22	252	228	90	82	150	111	60	15	19	8	14	24
FEC-06MAXI	162	146	66	107	G3/4	31	M5	M36X1,5	50	65	32	22	252	228	90	82	150	111	60	15	19	8	14	24
FEC-10MAXI	182	157	66	107	G1	31	M5	M36X1,5	50	65	40	22	252	228	90	82	150	111	60	15	19	8	14	24

Все права защищены

Данные для заказа

Размер	Диапазон давления	Присоединительная резьба	Тонкость фильтрации	Отвод конденсата	Номер для заказа	Код заказа
MINI	0,05 … 1,2 МПа	G1/8	40 мкм	Ручной	30021472	FEC-01MINI
		G1/4			30001104	FEC-02MINI
MIDI		G1/4				FEC-02MIDI
		G3/8				FEC-03MIDI
		G1/2			30015968	FEC-04MIDI
MAXI		G1/2				FEC-04MAXI
		G3/4			30022235	FEC-06MAXI
		G1			30031132	FEC-10MAXI

Все права защищены

FEW

Фильтры-регуляторы

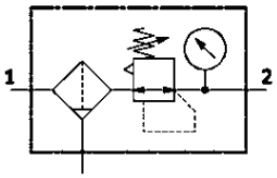

FEW MINI/MIDI ручной отвод конденсата

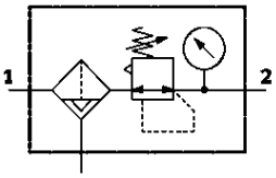

FEW MINI/MIDI автоматический отвод конденсата

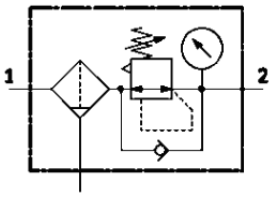

FEW MAXI ручной отвод конденсата

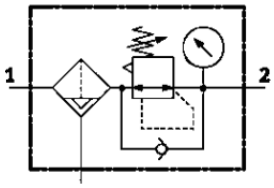

FEW MAXI автоматический отвод конденсата

Система обозначений

[ ][ ] - [ ][ ][ ][ ][ ][ ][ ] - [ ]

Серия

FE	

Состав (1)

W	Фильтр-регулятор
WS	Фильтр-регулятор с замком

Присоединительная резьба

01	Резьба G1/8
02	Резьба G1/4
03	Резьба G3/8
04	Резьба G1/2
06	Резьба G3/4
10	Резьба G1

Диапазон регулирования давления

	0,05 … 1,2 МПа
7	0,05 … 0,7 МПа

Единицы измерения

	МПа/бар
6	Бар/Psi

Тонкость фильтрации

	40 мкм
5M	5 мкм

Манометр

	С манометром
N	Без манометра

Размер (2)

MINI	Монтажный шаг 40 мм
MIDI	Монтажный шаг 55 мм
MAXI	Монтажный шаг 66 мм

Отвод конденсата

	Ручной
A	Автоматический

Температурное исполнение (3)

	Стандартное
LT40	Низкотемпературное до -40˚C

(1) Только для типоразмера MAXI.

(2) Размер корпуса указан без учёта монтажных плит.

(3) Низкотемпературная версия только для типоразмера MINI.

Пример заказа: серия FE, фильтр-регулятор, резьба G1/4, диапазон регулирования давления до 12 бар, тонкость фильтрации до 40 мкм, размер корпуса 40 мм, ручной отвод конденсата
Код заказа: **FEW-02MINI**

Все права защищены

Технические характеристики

Основные характеристики		MINI	MIDI	MAXI
Пневматическое присоединение		G1/8, G1/4	G1/4, G3/8, G1/2	G1/2, G3/4, G1
Присоединение манометра		G1/8	G1/4	
Рабочая среда		Сжатый воздух по ISO 8573-1:2010 [-:4:-]		
Тонкость фильтрации		40 или 5 мкм		
Монтаж		С помощью принадлежностей		
		В трубопроводе		
Положение монтажа		Вертикально ±5°		
Фиксация рукоятки		Поворотная рукоятка с фиксацией		
		Поворотная рукоятка со встроенным замком		
Входное давление	Ручной	0,1 … 1,6 МПа		
	Автоматический	0,2 … 1,2 МПа		
Диапазон регулировки давления	FEW…-7…	0,05 … 0,7 МПа		
	FEW…	0,05 … 1,2 МПа		
Гистерезис давления		0,02 МПа		0,04 МПа
Рабочая температура, °C	Стандартный	-5 … +60 (без замерзания)		
	Низкотемпературный	-40 … +60 (без замерзания)	-	
Номинальный расход		1 000	2 200	10 000
Объём стакана фильтра, см³		22	43	80

Основные размеры

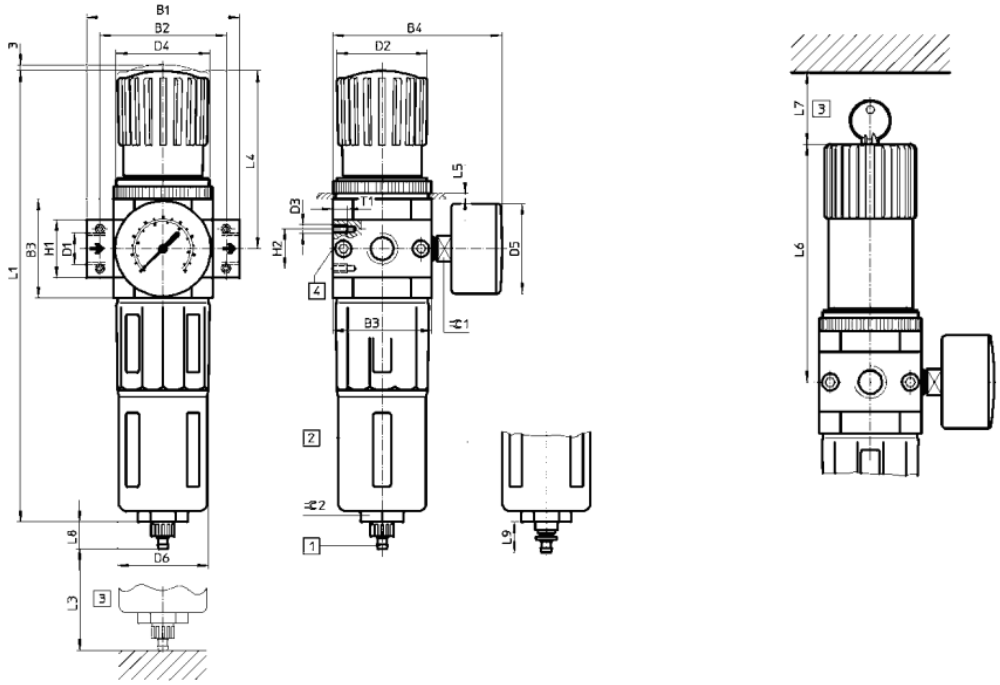

Модель	B1	B2	B3	B4	D1	D2	D3	D4	D5	D6	H1	H2	L1	L3	L4	L5	L6	L7	L8	L9	T1	⌀G1	⌀G2
FEW-01MINI	64	52	40	76	G1/8	31	M4	M36x1,5	41	38	20	11	193	60	68	3	98	60	15	19	7	14	22
FEW-02MINI	64	52	40	76	G1/4	31	M4	M36x1,5	41	38	20	11	193	60	68	3	98	60	15	19	7	14	22
FEW-02MIDI	85	70	55	95	G1/4	50	M5	M52x1,5	50	52	32	22	250	80	99	5	130	60	15	19	8	14	24
FEW-03MIDI	85	70	55	95	G3/8	50	M5	M52x1,5	50	52	32	22	250	80	99	5	130	60	15	19	8	14	24
FEW-04MIDI	85	70	55	95	G1/2	50	M5	M52x1,5	50	52	32	22	250	80	99	5	130	60	15	19	8	14	24
FEW-04MAXI	116	91	66	107	G1/2	31	M5	M36x1,5	50	65	40	22	252	90	82	4	111	60	15	19	8	14	24
FEW-06MAXI	96	80	66	107	G3/4	31	M5	M36x1,5	50	65	32	22	252	90	82	4	111	60	15	19	8	14	24
FEW-10MAXI	116	91	66	107	G1	31	M5	M36x1,5	50	65	40	22	252	90	82	4	111	60	15	19	8	14	24

Все права защищены

Данные для заказа

Размер	Рабочая температура	Диапазон давления	Присоединительная резьба	Тонкость фильтрации	Отвод конденсата	Номер для заказа	Код заказа
MINI	-5 … +60˚C	0,05 … 1,2 МПа	G1/4	40 мкм	Ручной	30011657	FEW-02MINI
					Автоматический	30014344	FEW-02MINIA
MIDI			G1/4		Ручной	30001371	FEW-02MIDI
					Автоматический		FEW-02MIDIA
			G3/8		Ручной	30027758	FEW-03MIDI
					Автоматический		FEW-03MIDIA
			G1/2		Автоматический	30011967	FEW-04MIDIA
MAXI			G3/4		Ручной	30014103	FEW-06MAXI
					Автоматический	30021106	FEW-06MAXIA
			G1		Ручной	30011992	FEW-10MAXI
MINI	-40 … +60˚C	0,05 … 1,2 МПа	G1/4	40 мкм	Ручной	30050738	FEW-02MINI-LT40

Данные для заказа – Принадлежности

Назначение	Размер	Тонкость фильтрации, мкм	Номер для заказа	Код заказа
Фильтрующий элемент	MINI	40	30015903	FEF-MINI-005-3
		5	30014385	FEF-MINI-005-2
	MIDI	40	30015904	FEF-MIDI-005-3
		5	30014386	FEF-MIDI-005-2
	MAXI	40	30015905	FEF-MAXI-005-3
		5	30015902	FEF-MAXI-005-2

Все права защищены

FER

Регуляторы давления

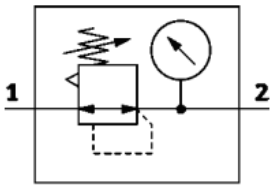

FER MINI/MIDI с манометром

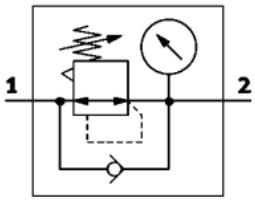

FER MAXI с манометром

Технические характеристики

Основные характеристики		MINI	MIDI	MAXI
Пневматическое присоединение		G1/8, G1/4	G1/4, G3/8, G1/2	G1/2, G3/4, G1
Присоединение манометра		G1/8	G1/4	
Рабочая среда		Сжатый воздух по ISO 8573-1:2010 [-:4:-]		
Монтаж		С помощью принадлежностей		
		В трубопроводе		
Положение монтажа		Любое		
Фиксация рукоятки		Поворотная рукоятка с фиксацией		
		Поворотная рукоятка со встроенным замком		
Входное давление		0,1 … 1,6 МПа		
Диапазон регулировки давления	FEW…-7…	0,05 … 0,7 МПа		
	FEW…	0,05 … 1,2 МПа		
Гистерезис давления		0,02 МПа		0,04 МПа
Номинальный расход, л/мин		700	3 000	12 000

Система обозначений

			-							

Серия

FE	

Состав

R	Регулятор давления
RS	Регулятор давления с замком

Присоединительная резьба

01	Резьба G1/8
02	Резьба G1/4
03	Резьба G3/8
04	Резьба G1/2
06	Резьба G3/4
10	Резьба G1

Диапазон регулирования давления

	0,05 … 1,2 МПа
7	0,05 … 0,7 МПа

Размер [1]

MINI	Монтажный шаг 40 мм
MIDI	Монтажный шаг 55 мм
MAXI	Монтажный шаг 66 мм

Манометр

	С манометром
N	Без манометра

Единицы измерения

	МПа/бар
6	Бар/Psi

[1] Размер корпуса указан без учёта монтажных плит.

Пример заказа: Серия FE, регулятор давления, резьба G1/4, диапазон регулирования давления до 12 бар, размер корпуса 40 мм
Код заказа: **FER-02MINI**

Основные размеры

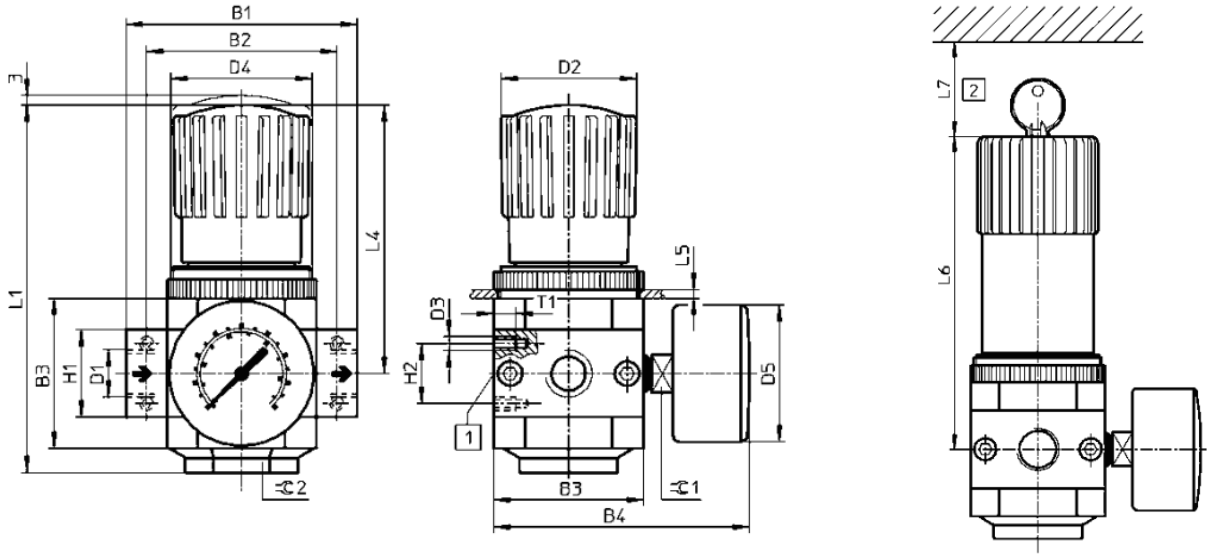

Модель	B1	B2	B3	B4	D1	D2	D3	D4	D5 Ø	H1	H2	L1	L4	L5	L6	L7	T1	⌀G1	⌀G2
FER-01MINI	64	52	40	76	G1/8	31	M4	M36x1,5	41	20	11	96	68	3	98	60	7	14	17
FER-02MINI	64	52	40	76	G1/4	31	M4	M36x1,5	41	20	11	96	68	3	98	60	7	14	17
FER-03MINI	64	52	40	76	G3/8	31	M4	M36x1,5	41	20	11	96	68	3	98	60	7	14	17
FER-02MIDI	85	70	55	95	G1/4	50	M5	M52x1,5	50	32	22	135	99	5	130	60	8	14	36
FER-03MIDI	85	70	55	95	G3/8	50	M5	M52x1,5	50	32	22	135	99	5	130	60	8	14	36
FER-04MIDI	85	70	55	95	G1/2	50	M5	M52x1,5	50	32	22	135	99	5	130	60	8	14	36
FER-04MAXI	96	80	66	107	G1/2	31	M5	M36x1,5	50	32	22	125	82	4	111	60	8	14	22
FER-06MAXI	96	80	66	107	G3/4	31	M5	M36x1,5	50	32	22	125	82	4	111	60	8	14	22
FER-10MAXI	116	91	66	107	G1	31	M5	M36x1,5	50	40	22	125	82	4	111	60	8	14	22

Данные для заказа

Размер	Диапазон давления	Присоединительная резьба	Номер для заказа	Код заказа
MINI	0,05 … 1,2 МПа	G1/8	30021475	FER-01MINI
		G1/4	30014373	FER-02MINI
MIDI		G3/8	30014401	FER-03MIDI
		G1/2	30014372	FER-04MIDI
MAXI		G3/4	30001024	FER-06MAXI
		G1	30001005	FER-10MAXI

Все права защищены

FEF
Фильтры

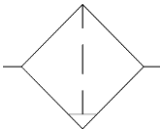

Технические характеристики

Основные характеристики		MINI	MIDI	MAXI
Пневматическое присоединение		G1/8, G1/4	G1/4, G3/8, G1/2	G1/2, G3/4, G1
Рабочая среда		Сжатый воздух по ISO 8573-1:2010 [-:4:-]		
Тонкость фильтрации		40 или 5 мкм		
Монтаж		С помощью принадлежностей		
		В трубопроводе		
Положение монтажа		Вертикально ±5°		
Входное давление	Ручной	0,1… 1,6 МПа		
	Автоматический	0,2 … 1,2 МПа		
Объём стакана фильтра		22	43	80
Номинальный расход, л/мин		1 300	3 000	
Фильтропатрон	40 мкм	FEF-MINI-005-3	FEF-MIDI-005-3	FEF-MAXI-005-3
	5 мкм	FEF-MINI-005-2	FEF-MIDI-005-2	FEF-MAXI-005-2

Система обозначений

[ ][ ] - [ ][ ][ ][ ]

Серия

FE	

Состав

F	Фильтр

Присоединительная резьба

01	Резьба G1/8
02	Резьба G1/4
03	Резьба G3/8
04	Резьба G1/2
06	Резьба G3/4
10	Резьба G1

Отвод конденсата

	Ручной
A	Автоматический

Размер [1]

MINI	Монтажный шаг 40 мм
MIDI	Монтажный шаг 55 мм
MAXI	Монтажный шаг 66 мм

Тонкость фильтрации

	40 мкм
5M	5 мкм

[1] Размер корпуса указан без учёта монтажных плит.

Пример заказа: Серия FE, фильтр, резьба G1/4, тонкость фильтрации 40 мкм, размер корпуса 40 мм, ручной отвод конденсата
Код заказа: **FEF-02MINI**

Основные размеры

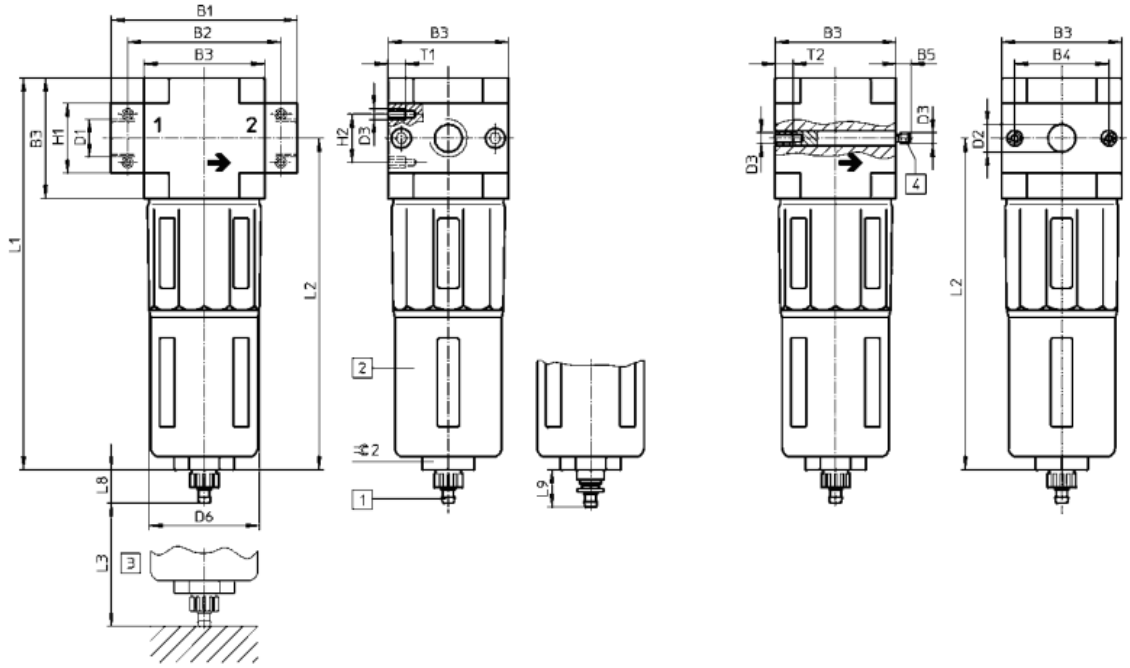

Модель	B1	B2	B3	B4	D1	D2	D3	D6 Ø	H1	H2	L1	L2	L3	L8	L9	T1	⇔2
FEF-01MINI	64	52	40	30	G1/8	31	M4	38	20	11	144	124	60	15	19	7	22
FEF-02MINI	64	52	40	30	G1/4	31	M4	38	20	11	144	124	60	15	19	7	22
FEF-02MIDI	85	70	55	43	G1/4	50	M5	52	32	22	179	151	90	15	19	8	24
FEF-03MIDI	85	70	55	43	G3/8	50	M5	52	32	22	179	151	90	15	19	8	24
FEF-04MIDI	85	70	55	43	G1/2	50	M5	52	32	22	179	151	90	15	19	8	24
FEF-06MAXI	96	80	66	46	G3/4	31	M5	65	32	22	203	170	90	15	19	8	24
FEF-10MAXI	116	91	66	46	G1	31	M5	65	40	22	203	170	90	15	19	8	24

Данные для заказа

Размер	Присоединительная резьба	Тонкость фильтрации	Отвод конденсата	Номер для заказа	Код заказа
MINI	G1/4	40 мкм	Ручной	30001107	FEF-02MINI
			Автоматический	30032395	FEF-02MINIA
MIDI	G3/8	40 мкм	Ручной	30027755	FEF-03MIDI
	G1/2	40 мкм		30001110	FEF-04MIDI
			Автоматический	30024429	FEF-04MIDIA
		5 мкм	Ручной	30026739	FEF-045MMIDI
MAXI	G3/4	40 мкм	Ручной	30001109	FEF-06MAXI
			Автоматический	30034447	FEF-06MAXIA
		5 мкм	Ручной	30014375	FEF-065MMAXI
	G1	40 мкм	Ручной	30022752	FEF-10MAXI
				30022803	FEF-10MAXIA
		5 мкм	Автоматический	30029719	FEF-105MMAXIA

Данные для заказа – Принадлежности

Назначение	Размер	Тонкость фильтрации, мкм	Номер для заказа	Код заказа
Фильтрующий элемент	MINI	40	30015903	FEF-MINI-005-3
		5	30014385	FEF-MINI-005-2
	MIDI	40	30015904	FEF-MIDI-005-3
		5	30014386	FEF-MIDI-005-2
	MAXI	40	30015905	FEF-MAXI-005-3
		5	30015902	FEF-MAXI-005-2

Все права защищены

FEL

Маслораспылители

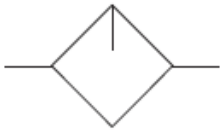

Технические характеристики

Основные характеристики	MINI	MIDI	MAXI
Пневматическое присоединение	G1/8, G1/4	G1/4, G3/8, G1/2	G1/2, G3/4, G1
Рабочая среда	Сжатый воздух по ISO 8573-1:2010 [-:4:-]		
Диапазон рабочего давления	0,1 … 1,6 МПа		
Монтаж	С помощью принадлежностей		
	В трубопроводе		
Положение монтажа	Вертикально ±5°		
Максимальный объём масла, см^3	22	43	80
Минимальный расход для распыления, л/мин	3	8	10
Номинальный расход, л/мин	2 500	6 100	9 000

Система обозначений

□□ - □□

Серия

FE	

Состав

L	Маслораспылитель

Присоединительная резьба

01	Резьба G1/8
02	Резьба G1/4
03	Резьба G3/8
04	Резьба G1/2
06	Резьба G3/4
10	Резьба G1

Размер [1]

MINI	Монтажный шаг 40 мм
MIDI	Монтажный шаг 55 мм
MAXI	Монтажный шаг 66 мм

[1] Размер корпуса указан без учёта монтажных плит.

Пример заказа: Серия FE, маслораспылитель, резьба G1/4, размер корпуса 40 мм.
Код заказа: **FEL-02MINI**

Все права защищены

Основные размеры

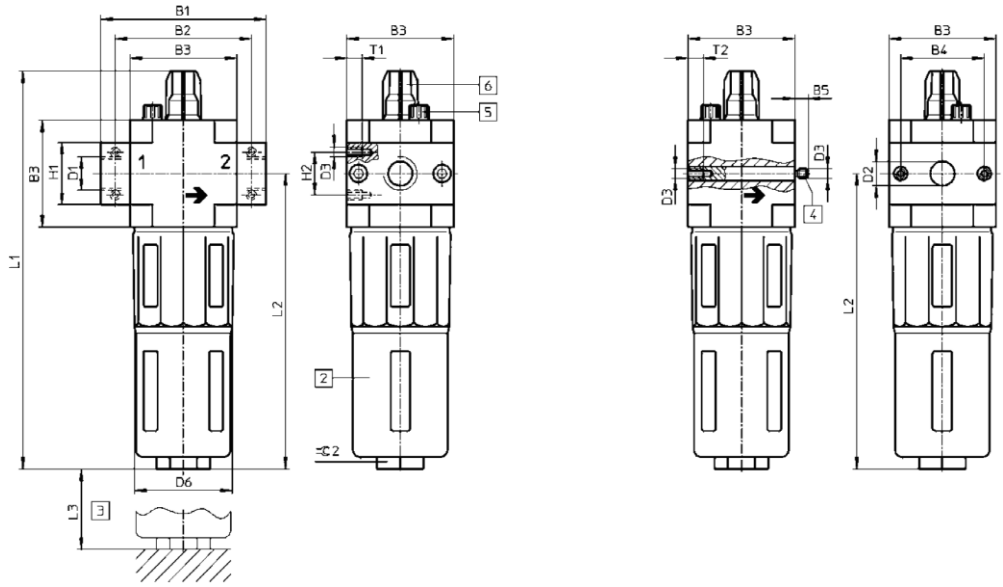

Модель	B1	B2	B3	B4	D1	D3	D6	H1	H2	L1	L2	L3	T1	⊂2
FEL-01MINI	64	52	40	30	G1/8	M4	38	20	11	169	124	100	7	22
FEL-02MINI	64	52	40	30	G1/4	M4	38	20	11	169	124	100	7	22
FEL-02MIDI	85	70	55	43	G1/4	M5	52	32	22	204	151	120	8	24
FEL-03MIDI	85	70	55	43	G3/8	M5	52	32	22	204	151	120	8	24
FEL-04MIDI	85	70	55	43	G1/2	M5	52	32	22	204	151	120	8	24
FEL-04MAXI	96	80	66	46	G1/2	M5	65	32	22	228	170	150	8	24
FEL-06MAXI	96	80	66	46	G3/4	M5	65	32	22	228	170	150	8	24
FEL-10MAXI	116	91	66	46	G1	M5	65	40	22	228	170	150	8	24

Данные для заказа

Размер	Присоединительная резьба	Номер для заказа	Код заказа
MINI	G1/8		FEL-01MINI
	G1/4	30001106	FEL-02MINI
MIDI			FEL-02MIDI
	G3/8		FEL-03MIDI
	G1/2	30002090	FEL-04MIDI
MAXI			FEL-04MAXI
	G3/4	30001105	FEL-06MAXI
	G1	30026562	FEL-10MAXI

Версия 05.2025
Все права защищены

FE
Принадлежности

Монтажные принадлежности

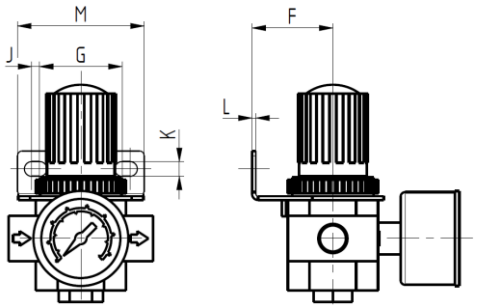

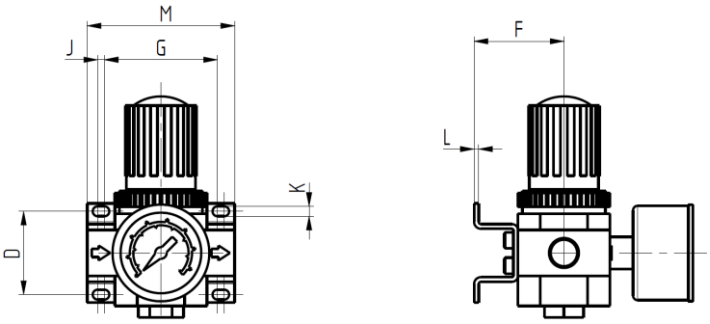

Номер для заказа	Код заказа	F	G	J	K	L	M
30001131	FE-MINI-OHO	35,8	36,5	3,5	6,5	1,7	56
30001130	FE-MIDI-OHO	49,8	52,1	1,8	8,5	1,8	70
30001415	FE-MAXI-OHO	47,8	52,1	1,8	8,5	1,8	70

Номер для заказа	Код заказа	D	F	G	J	K	L	M
30001129	FE-MINI-OHC	36,2	39	49,1	2,9	4,3	2	64
30001128	FE-MIDI-OHC	59,1	45,5	67	3	5,3	3	84
30027766	FE-MAXI-OHC	59,1	53,8	79	3	5,3	3	96

Номер для заказа	Код заказа
30036920	LS3202
30036921	LS3203
30036922	LS3204

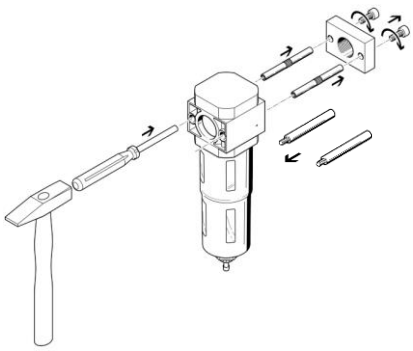

Манометры

Для серии	Диаметр шкалы, мм	Диапазон давления, МПа (бар)	Пневматическое присоединение	Номер для заказа	Код заказа
MINI	40	0 … 1,0	G1/8	30046784	EYZ4010-06
		0 … 1,6		30046783	EYZ4016-06
MIDI / MAXI	50	0 … 1,0	G1/4	30046786	EYZ5010-08
		0 … 1,6		30046785	EYZ5016-08

Все права защищены

FEO

Блоки подготовки воздуха

Технические характеристики

Основные характеристики		FEO			
Рабочая среда		Сжатый воздух по ISO 8573-1:2010 [-:4:-]			
Монтаж		С помощью принадлежностей			
		В трубопроводе			
Положение установки		Вертикально ±5°			
Присоединение		Соединение с внутренней резьбой		С помощью монтажных плит	
		M5	M7	M7	1/8
Стандартный номинальный расход, л/мин	FEOC	90	130	170	140
	FEOW	120	280	300	410
	FEOR	120	300	320	450
	FEOF	170	280	280	290
	FEOL	200	430	380	410
Давление на входе		0 … 1,0 МПа			
Рабочее давление		0,05 … 0,7 МПа			
Тонкость фильтрации		5 мкм			
Рабочая температура		0 … +60°C			
Материал		Корпус - алюминий; Стакан - полимер; Уплотнение - NBR			

Система обозначений

[ ][ ] - [ ][ ][ ][ ][ ][ ][ ]

Серия
FEO

Состав
C Фильтр-регулятор + Маслораспылитель
W Фильтр-регулятор
F Фильтр
R Регулятор давления
L Маслораспылитель

Присоединительная резьба
M5 Резьба M5
M7 Резьба M7
01 Резьба G1/8

Диапазон регулирования давления
0,05 … 1,2 МПа
7 0,05 … 1,2 МПа

Тонкость фильтрации
40 мкм
5M 5 мкм

Манометр
С манометром
N Без манометра

Тип регулятора
Стандартный

Размер [1]
MICRO Монтажный шаг 25 мм

Отвод конденсата
Ручной
D Автоматический

[1] Размер корпуса указан без учёта монтажных плит.

Пример заказа: Серия FEO, фильтр-регулятор, резьба G1/8, диапазон регулирования давления до 12 бар, тонкость фильтрации до 40 мкм, размер корпуса 40 мм, ручной отвод конденсата
Код заказа: **FEOW-01MICRO**

Все права защищены

Основные размеры

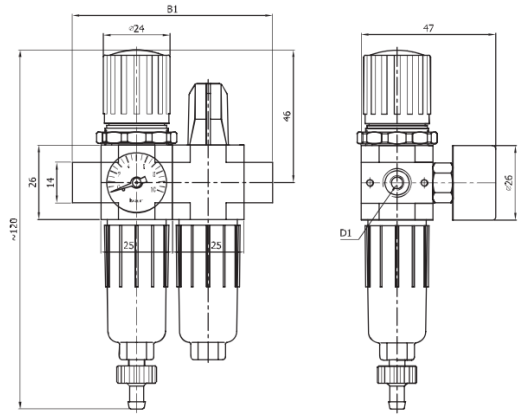

Модель	B1	D1
FEOC-M5	50	M5
FEOC-M7		M7
FEOC-M7	70	M7
FEOC-01		1/8

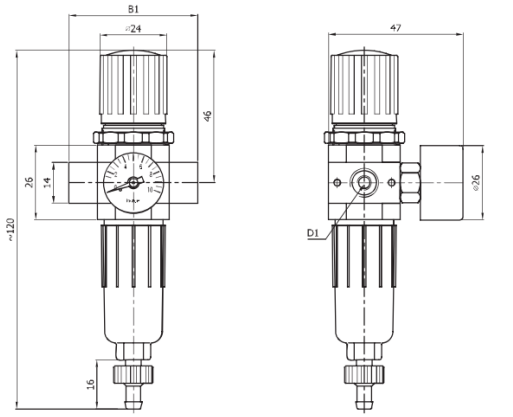

Модель	B1	D1
FEOW-M5	25	M5
FEOW-M7		M7
FEOW-M7	45	M7
FEOW-01		1/8

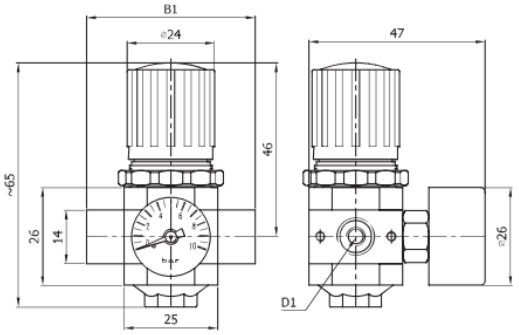

Модель	B1	D1
FEOR-M5	25	M5
FEOR-M7		M7
FEOR-M7	45	M7
FEOR-01		1/8

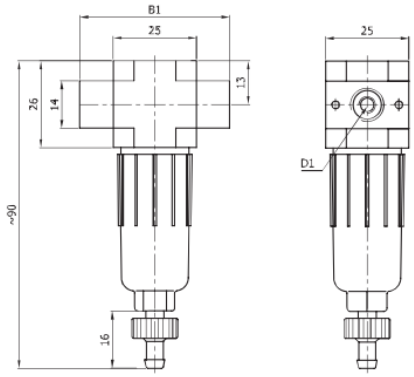

Модель	B1	D1
FEOF-M5	25	M5
FEOF-M7		M7
FEOF-M7	45	M7
FEOF-01		1/8

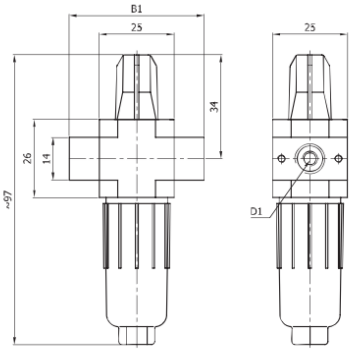

Модель	B1	D1
FEOL-M5	25	M5
FEOL-M7		M7
FEOL-M7	45	M7
FEOL-01		1/8

RV-EV

Клапан плавного пуска

Описание

- Клапан плавного пуска предназначен для постепенного повышения давления в пневмосистеме и быстрого сброса давления;
- Приводы медленно и безопасно приходят с исходное положение, уменьшая риск повреждения оборудования.

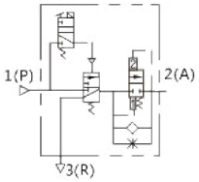

Система обозначений

Серия		
RV-EV		
Типоразмер		
2000	Размер 2000	
3000	Размер 3000	
4000	Размер 4000	
Тип резьбы		
	Резьба G	
Пневматическое присоединение		
02	Резьба G1/4	
03	Резьба G3/8	
04	Резьба G1/2	
Манометр		
	Без манометра	
G	С манометром	
Напряжение		
1	110 В переменного тока	
2	220 В переменного тока	
3	12 В постоянного тока	
4	24 В постоянного тока	
Электрическое подключение		
D	DIN Разъём	

Пример заказа: Клапан плавного пуска серии RV-EV, типоразмер 3000, резьба G3/8, с манометром, катушка 24 В постоянного тока, DIN разъём
Код заказа: **RV-EV3000-03G-4D**

Технические характеристики

Основные характеристики		RV-EV2000	RV-EV3000	RV-EV4000
Пневматическое присоединение		G1/4	G3/8	G1/2
Пневматическое присоединение, выхлоп		G1/4	G3/8	G1/2
Присоединение для манометра		G1/8		
Диапазон рабочего давления		0,3 … 1,0 МПа		
Температура окружающей среды		0 … +60°C		
Рабочее напряжение		12, 24 В пост. тока / 110, 220 В перем. тока		
Диапазон рабочего напряжения		-15 … +10%		
Потребляемая мощность	Постоянный ток	3 Вт		
	Переменный ток	Переключение 5,6 ВА / удержание 3,4 ВА		

Все права защищены

Основные размеры

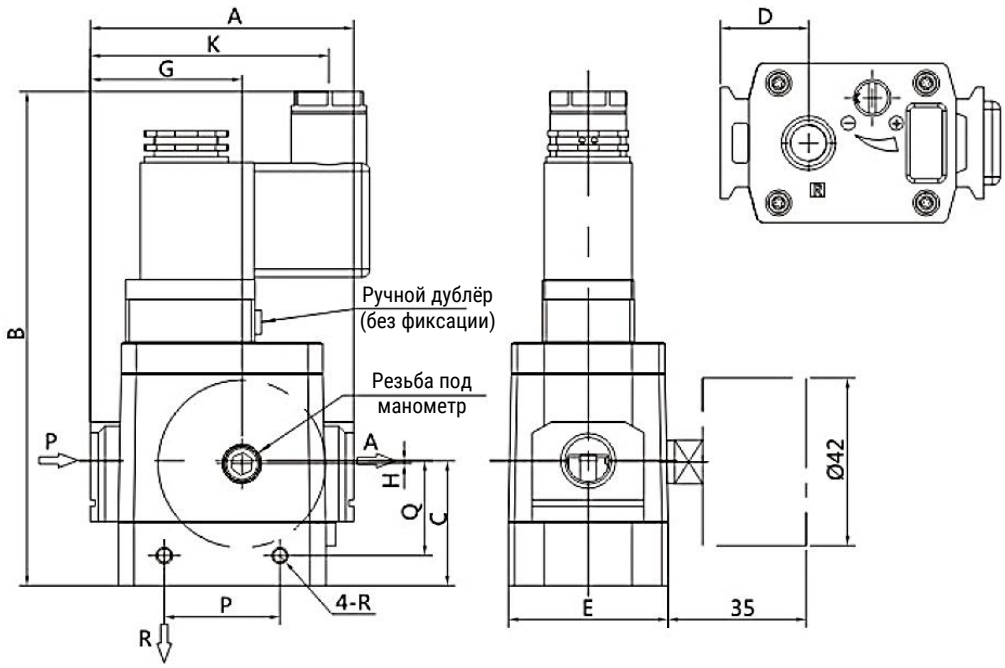

Модель	Присоединение	A	B	C	D	E	G	H	K	P	Q	R
RV-EV2000	G1/4	66	124	31	22	40	38	0	60	29	23,5	M4, Глубина 5
RV-EV3000	G3/8	76	131	36	24	48	43	2	63	28	27,5	M5, Глубина 5
RV-EV4000	G1/2	98	146	47	32	52	57	3	75	42	37	M6, Глубина 5

Данные для заказа

Размер	Пневматическое присоединение	Рабочее напряжение	Номер для заказа	Код заказа
2000	G1/4	24 В пост. тока	30024379	RV-EV2000-02-4D
3000	G3/8		30024380	RV-EV3000-03-4D
4000	G1/2		30024381	RV-EV4000-04-4D

Все права защищены

YHS

Сдвижные клапаны

Технические характеристики

Основные характеристики	YHS-06	YHS-08	YHS-10	YHS-15	YHS-20	YHS-25
Присоединительная резьба	G1/8	G1/4	G3/8	G1/2	G3/4	G1
Рабочая среда	Сжатый воздух по ISO 8573-1:2010 [-:4:-]					
Номинальный расход, л/мин	750	1 650	2 200	3 400	7 500	10 000
Тип действия	Механический сдвижной клапан, прямого действия					
Рабочее давление	0 … 1,0 МПа					
Испытательное давление	1,5 МПа					
Рабочая температура	-5 … +60 °C					

Система обозначений

□ - □□ - □

Серия

YHS	

Тип резьбы

	Резьба G

Присоединительная резьба

06	Резьба G1/8
08	Резьба G1/4
10	Резьба G3/8
15	Резьба G1/2
20	Резьба G3/4
25	Резьба G1

Резьбовое присоединение

	Внутренняя / наружная
MM	Наружная / наружная
FF	Внутренняя / внутренняя
MF	Наружная / внутренняя

Пример заказа: Сдвижной клапан серии YHS, присоединение 1/4, с обеих сторон наружные резьбы, G резьба
Код заказа: **YHS-08MM**

Основные размеры

Внутренняя / наружная

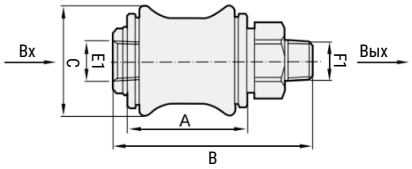

Внутренняя / внутренняя (FF)

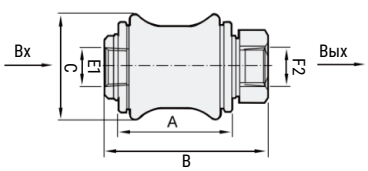

Наружная / наружная (MM)

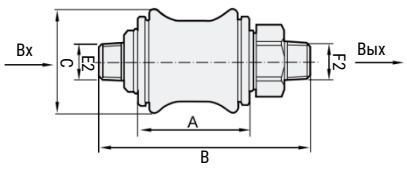

Наружная / внутренняя (MF)

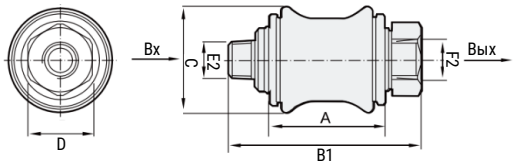

Модель	A	B	B1	C	D	E1, E2	F1, F2
YHS-06	20	38	46	20	14	G1/8	G1/8
YHS-08	32	58	68	26	19	G1/4	G1/4
YHS-10	32	58	69	32	22	G3/8	G3/8
YHS-15	40	80	94	38	27	G1/2	G1/2
YHS-20	45	85	101	46	34	G3/4	G3/4
YHS-25	45	85	101	52	37	G1	G1

Все права защищены

Данные для заказа

Резьбовое присоединение	Присоединительная резьба	Номер для заказа	Код заказа
Внутренняя/наружная	G1/8	30008559	YHS-06
	G1/4	30004911	YHS-08
	G3/8	30008560	YHS-10
	G1/2	30002050	YHS-15
	G3/4	30008561	YHS-20
	G1	30008562	YHS-25
Наружная / наружная	G1/8	30008553	YHS-06MM
	G1/4	30008554	YHS-08MM
	G3/8	30008555	YHS-10MM
	G1/2	30008556	YHS-15MM
	G3/4	30008557	YHS-20MM
	G1	30008558	YHS-25MM
Внутренняя / внутренняя	G1/8	30015741	YHS-06FF
	G1/4	30011986	YHS-08FF
	G3/8	30015740	YHS-10FF
	G1/2	30014018	YHS-15FF
	G3/4	30015742	YHS-20FF
Наружная / внутренняя	G1/8	30008563	YHS-06MF
	G1/4	30008564	YHS-08MF
	G3/8	30008565	YHS-10MF
	G1/2	30008566	YHS-15MF
	G3/4	30008567	YHS-20MF
	G1	30008568	YHS-25MF

Все права защищены

EVSH

Клапаны подачи/сброса давления

Описание

- Используется в пневматических системах для того чтобы вручную перекрыть подачу сжатого воздуха, при этом происходит сброс воздуха из системы. Это облегчает обслуживание и ремонт.
- Благодаря высококачественным уплотнениям, консистентной смазке, прочным алюминиевым деталям и высокоточной обработке, клапан серии EVSH демонстрирует высокую стабильность и отличные рабочие характеристики.

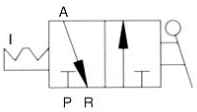

Система обозначений

□□ - □ - □

Серия

EVSH	

Размер

2000	Размер 2000
3000	Размер 3000
4000	Размер 4000
5000	Размер 5000

Тип резьбы

	Резьба G

Присоединительная резьба

01	Резьба G1/8
02	Резьба G1/4
03	Резьба G3/8
04	Резьба G1/2
06	Резьба G3/4
10	Резьба G1

Пример заказа: Серия EVSH, клапан подачи/сброса давления, размер 2000, резьба G1/4
Код заказа: **EVSH2000-02**

Основные характеристики

Основные характеристики	EVSH2000		EVSH3000		EVSH4000		EVSH5000
Функция клапана	3/2 распределитель						
Управление	Механическое с фиксацией						
Пневматическое присоединение	G1/8	G1/4	G1/4	G3/8	G3/8	G1/2	G1
Резьба для выхлопа	G1/8		G1/4		G3/8		G1/2
Рабочая среда	Сжатый воздух по ISO 8573-1:2010 [-:4:-]						
Испытательное давление, МПа	1,5						
Рабочее давление, МПа	0,15 … 1,0						
Рабочая температура, °C	-5 … +60 (без замерзания)						
Вес, г	144	141	284	277	270	669	639

Все права защищены

Основные размеры

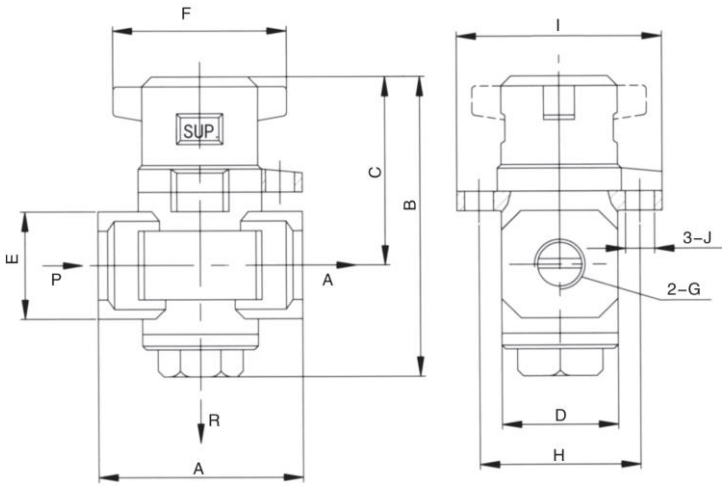

Модель	G	Выхлоп	A	B	C	D	E	F	H	I	J
EVSH2000-01	G1/8	G1/8	40	59	39	28	22	40	32	41	Ø6
EVSH2000-02	G1/4	G1/8	40	59	39	28	22	40	32	41	Ø6
EVSH3000-02	G1/4	G1/4	53	78	49	30	28	45	41,5	53	Ø7,5
EVSH3000-03	G3/8	G1/4	53	78	49	30	28	45	41,5	53	Ø7,5
EVSH4000-03	G3/8	G3/8	70	84	52	36	36	45	41,5	53	Ø7,5
EVSH4000-04	G1/2	G3/8	70	84	52	36	36	45	41,5	53	Ø7,5
EVSH5000-10	G1	G1/2	90	136	72	54	48	68	77	90	Ø 8,5

Данные для заказа

Размер	Пневматическое присоединение	Выхлоп	Номер для заказа	Код заказа
2000	G1/8	G1/8	30014160	EVSH2000-01
	G1/4		30015937	EVSH2000-02
3000	G1/4	G1/4	30014100	EVSH3000-02
	G3/8		30022894	EVSH3000-03
4000	G3/8	G3/8	30020692	EVSH4000-03
	G1/2		30012065	EVSH4000-04
5000	G1	G1/2	30038526	EVSH5000-10

Все права защищены

EFRH / ELH

Фильтры-регуляторы / фильтры высокого давления

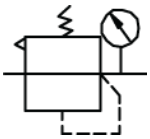

EFRH

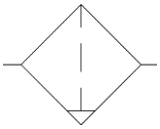

ELH

Система обозначений

Серия		
EFRH	Фильтр-регулятор	
ELH	Фильтр	
Размер		
20	2000	
30	3000	
40	4000	
50	5000	
Присоединительная резьба		
02	Резьба G1/4	
03	Резьба G3/8	
04	Резьба G1/2	
06	Резьба G3/4	
10	Резьба G1	

Пример заказа: Фильтр-регулятор, серия EFRH, размер 4000, резьба G1/2
Код заказа: **EFRH40-04**

Технические характеристики

Основные характеристики	EFRH20-02 ELH20-02	EFRH30-03 ELH30-03	EFRH40-04 ELH40-04	EFRH50-06 ELH50-06	EFRH50-10 ELH50-10
Рабочая среда	Сжатый воздух по ISO 8573-1:2010 [-:4:-]				
Тонкость фильтрации	40 мкм				
Диапазон регулирования давления	0,15 … 3,5 МПа				
Максимальное давление на входе	4 МПа				
Рабочая температура	-25 … +80°C				
Номинальный расход, л/мин	2 000	2 500	3 000	7 500	8 100
Пневматическое присоединение	G1/4	G3/8	G1/2	G3/4	G1

Версия 05.2025
Все права защищены

Основные размеры

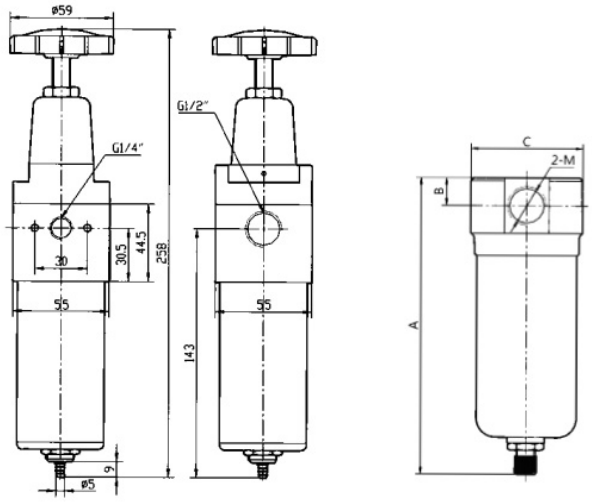

Резьба	A	B	C	M
G1/4	160	15	60	1/4
G3/8	160	15	60	3/8
G1/2	160	15	60	1/2
G3/4	215	75	90	3/4
G1	215	75	90	1

Данные для заказа

Описание	Размер	Пневматическое присоединение	Номер для заказа	Код заказа
Фильтр-регулятор	20	G1/4	30014044	EFRH20-02
	30	G3/8	30032082	EFRH30-03
	40	G1/2	30016058	EFRH40-04
	50	G1	30015975	EFRH50-10
Фильтр	20	G1/4	30022577	ELH20-02
	40	G1/2	30015718	ELH40-04
	50	G1	30015980	ELH50-10

Описание	Размер	Номер для заказа	Код заказа
Фильтропатрон	2000	30014044	EFRH20-02
	3000	30032082	EFRH30-03
	4000	30016058	EFRH40-04
	5000	30015975	EFRH50-10

ERH

Регуляторы высокого давления

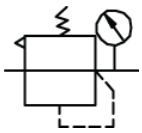

Система обозначений

Серия
ERH

Размер	
20	Размер 2000
30	Размер 3000
40	Размер 4000
50	Размер 5000

Присоединительная резьба	
02	Резьба G1/4
03	Резьба G3/8
04	Резьба G1/2
06	Резьба G3/4
10	Резьба G1

Пример заказа: Регулятор давления, серия ERH, размер 4000, резьба G1/2
Код заказа: **ERH40-04**

Технические характеристики

Основные характеристики	ERH20-02	ERH30-03	ERH40-04	ERH50-06	ERH50-10
Рабочая среда	Сжатый воздух по ISO 8573-1:2010 [-:4:-]				
Диапазон регулирования давления	0,05 … 3,5 МПа				
Максимальное давление на входе	4 МПа				
Рабочая температура	-25 … +80°C				
Номинальный расход, л/мин	2 000	2 500	3 000	7 500	8 100
Пневматическое присоединение	G1/4	G3/8	G1/2	G3/4	G1

Все права защищены

Основные размеры

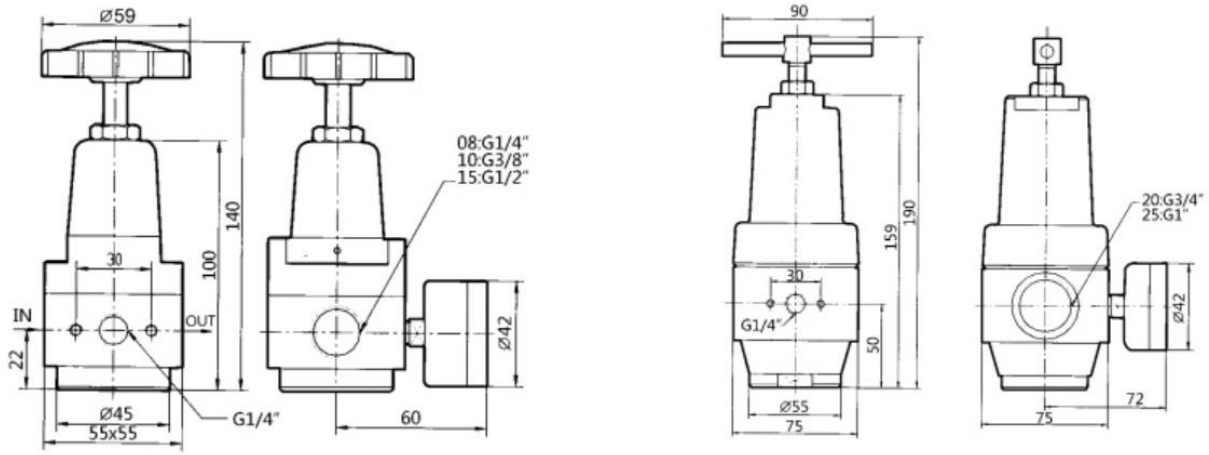

Данные для заказа

Размер	Пневматическое присоединение	Номер для заказа	Код заказа
2000	G1/4	30014044	EFRH20-02
3000	G3/8	30032082	EFRH30-03
4000	G1/2	30016058	EFRH40-04
5000	G3/4	30015975	EFRH50-10

EF

Фильтр магистральный

Система обозначений

Серия		
EF	Фильтр	
Типоразмер		
8000	Размер 8000	
9000	Размер 9000	
Присоединительная резьба		
12	Резьба G1 1/4	
14	Резьба G1 1/2	
20	Резьба G2	
Степень фильтрации		
	25 мкм	
Отвод конденсата		
	Ручной	
D	Автоматический	

Пример заказа: Фильтр, серия EF, размер 9000, резьба G2, ручной отвод конденсата, тонкость фильтрации 25 мкм
Код заказа: **EF9000-20**

Технические характеристики

Основные характеристики	EF8000-12	EF8000-14	EF9000-20
Пневматическое присоединение	G1 1/4	G1 1/2	G2
Номинальный расход, л/мин	11 500		18 500
Рабочая среда	Сжатый воздух по ISO 8573-1:2010 [-:9:-]		
Испытательное давление	1,5 МПа		
Рабочее давление	0,15 … 1,0 МПа		
Положение монтажа	Вертикально ±5°		
Рабочая температура	-5 … +60°C (без замерзания)		
Тонкость фильтрации	25 мкм		
Объём стакана фильтра	180 см³		
Вес, г	3 000		5 200

Конструкция

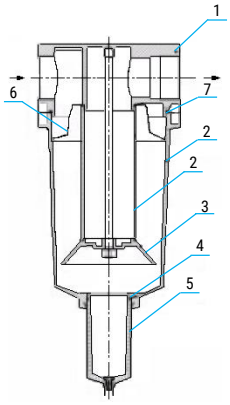

Поз.	Деталь	Материал
1	Корпус фильтра	Алюминиевый сплав
2	Фильтропатрон	Спеченная бронза
3	Держатель	Полимер
4	Уплотнение	NBR
5	Стакан для конденсата	Поликарбонат
6	Крыльчатка	Полимер
7	Уплотнение	NBR
8	Кожух фильтра	Алюминиевый сплав

Версия 05.2025
Все права защищены

Основные размеры

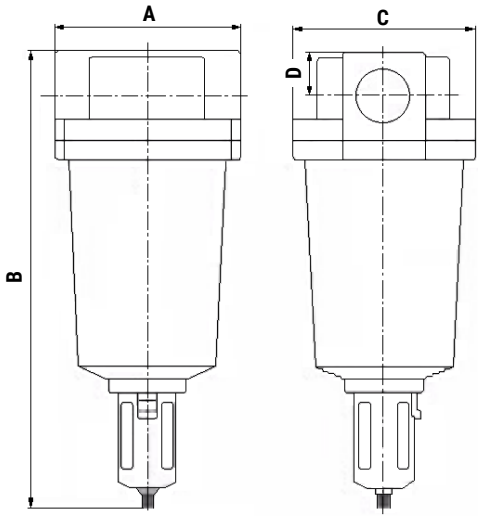

Модель	Резьба	A	B	C	D
EF8000-12	G1 1/4	150	390	140	33
EF8000-14	G1 1/2				
EF9000-20	G2	190	470	190	46

Система обозначений

Описание	Размер	Степень фильтрации	Пневматическое присоединение	Отвод конденсата	Номер для заказа	Код заказа
Фильтр магистральный	8000	25 мкм	G1 1/4	Ручной	30043867	EF8000-12
				Автоматический	30043870	EF8000-12D
			G1 1/2	Ручной	30043868	EF8000-14
				Автоматический	30043871	EF8000-14D
	9000		G2	Ручной	30043869	EF9000-20
				Автоматический	30043872	EF9000-20D

Описание	Размер	Степень фильтрации	Номер для заказа	Код заказа
Фильтрующий элемент	8000	25 мкм	30043875	EF8000-005-1
	9000		30043876	EF9000-005-1

CRVZSB

Ресиверы из нержавеющей стали

Система обозначений

□ - □

Серия
CRVZSB

Внутренний объём	
2	2 литра
5	5 литров
6	6 литров
10	10 литров
20	20 литров

Пример заказа: Ресивер из нержавеющей стали, объём 10 литров
Код заказа: **CRVZSB-10**

Технические характеристики

Основные характеристики	CRVZSB-2	CRVZSB-5	CRVZSB-6	CRVZSB-10	CRVZSB-20
Рабочая среда	Сжатый воздух по ISO 8573-1:2010 [-:4:-]				
Диапазон рабочего давления	-0,09 … 1,6 МПа				
Рабочая температура	-10 … +100°C				
Материал ресивера	Нержавеющая сталь				
Присоединительная резьба	G1/2	G1			
Присоединительная резьба, слив	-	G3/8			

Все права защищены

Основные размеры

CRVZSB-2

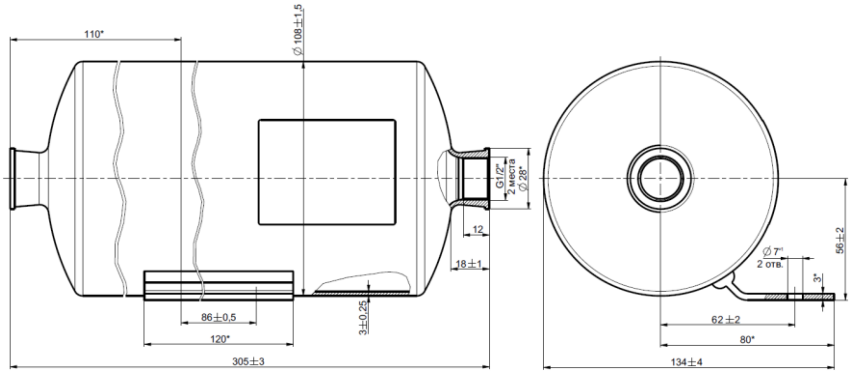

CRVZSB-5

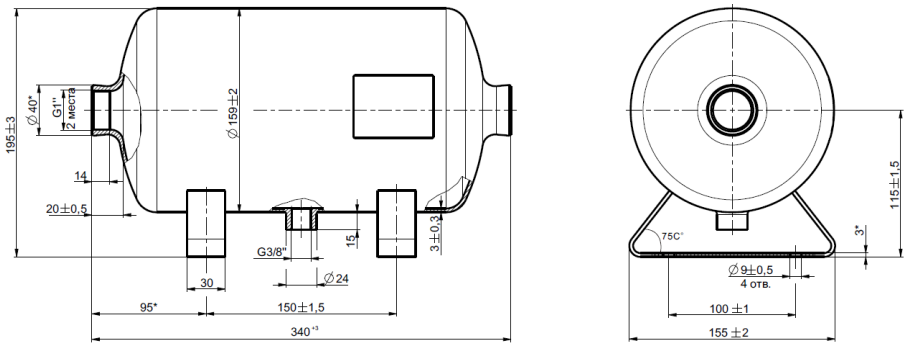

CRVZSB-6

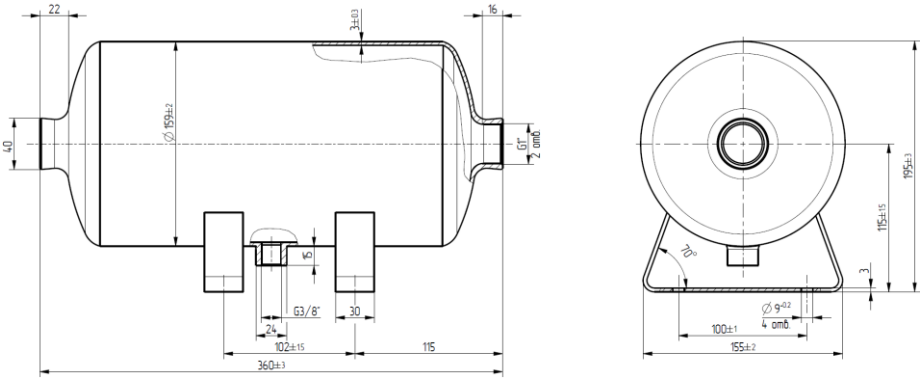

CRVZSB-10

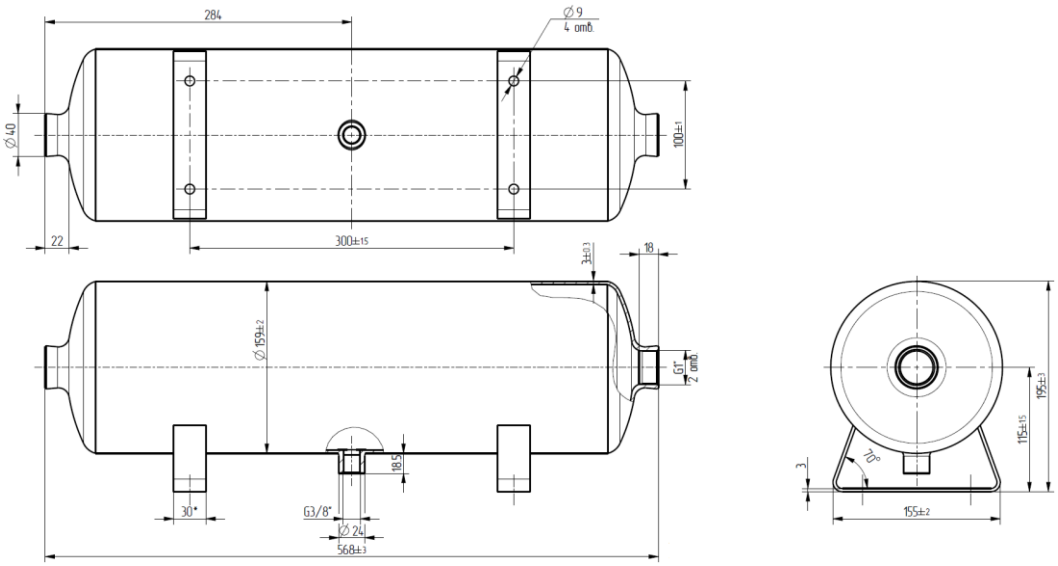

Данные для заказа

CRVZSB-20

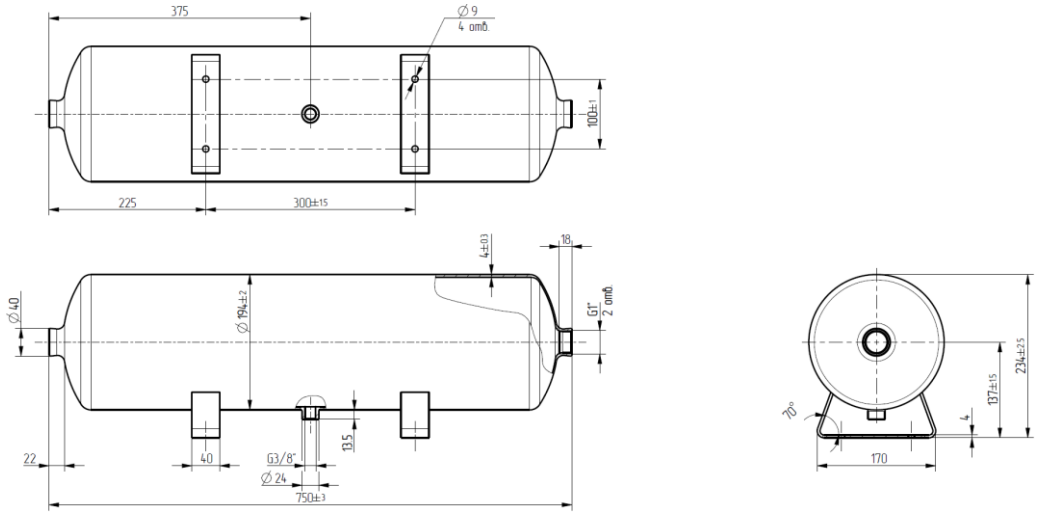

Данные для заказа

Объём ресивера	Номер для заказа	Код заказа
2 л	30029755	CRVZSB-2
5 л	30029756	CRVZSB-5
6 л	30029757	CRVZSB-6
10 л	30029758	CRVZSB-10
20 л	30026583	CRVZSB-20

Все права защищены

EPR2000/3000/4000

Прецизионные регуляторы давления

Описание

- Высокая точность, хорошая характеристика регулирования с минимальным гистерезисом.
- Стабильное давление на выходе независимо от входного давления.
- Высокий и стабильный расход на выходе регулятора с минимальными потерями.
- Простой монтаж:
  - с помощью монтажных принадлежностей;
  - монтаж на передней панели;
  - монтаж в трубопроводе.
- Три диапазона регулирования давления:
  - низкое давление – 0,005…0,2 МПа;
  - среднее давление – 0,01…0,4 МПа;
  - высокое давление – 0,01…0,8 МПа.

Технические характеристики

Основные характеристики		EPR2000-01	EPR3000-02	EPR4000-02	EPR4000-03	EPR4000-04
Рабочая среда		Сжатый воздух по ISO 8573-1:2010 [7:4:4]				
Максимальное давление на входе		1,0 МПа				
Минимальное давление на входе		Заданное давление + 0,05 МПа		Заданное давление + 0,1 МПа		
Испытательное давление		1,5 МПа				
Диапазон регулирования	Низкое (L)	0,005 … 0,2 МПа		0,01 … 0,2 МПа		
	Среднее (M)	0,01 … 0,4 МПа				
	Высокое (H)	0,01 … 0,8 МПа				
Чувствительность		Менее 0,2% шкалы				
Повторяемость		±0,5% шкалы				
Собственное потребление сжатого воздуха		≤4,4 л/мин		≤11,5 л/мин		
Присоединительная резьба		G1/8	G1/4	G1/4	G3/8	G1/2
Присоединительная резьба для манометра		G1/8				
Рабочая температура		-20…+70 °C (без замерзания)				
Вес [г]		140	420	710		

Система обозначений

		-						

Серия

EPR	

Типоразмер

2000	Размер 2000
3000	Размер 3000
4000	Размер 4000

Присоединительная резьба

01	Резьба G1/8
02	Резьба G1/4
03	Резьба G3/8
04	Резьба G1/2

Диапазон регулирования давления

L	0,005 … 0,2 МПа
M	0,01 … 0,4 МПа
H	0,01 … 0,8 МПа

Манометр

	С манометром
N	Без манометра

Монтажные принадлежности

	С кронштейном
J	Без кронштейна

Единицы измерения

4	МПа

Пример заказа: Прецизионный регулятор давления серии EPR, размер 3000, присоединение 1/4, диапазон регулировки давления 0,01…0,8 МПа, с манометром и кронштейном для монтажа, единица измерения МПа
Код заказа: **EPR3000-02H4**

Конструкция

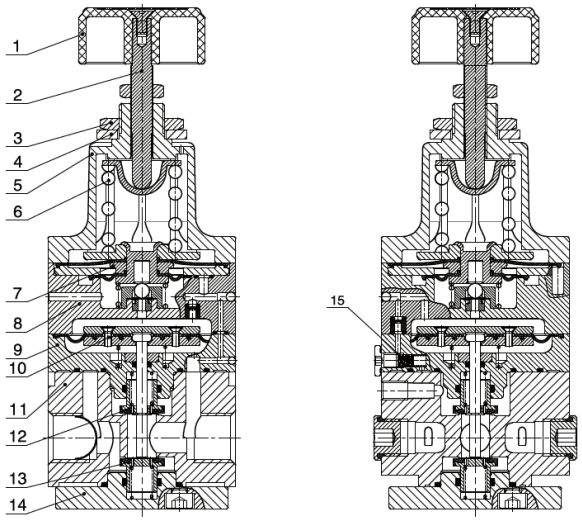

Поз.	Деталь	Материал
1	Регулировочная рукоятка	Полимер
2	Поворотный штифт	Сталь
3	Шестигранная гайка	Сталь
4	Плоская шайба	Сталь
5	Крышка пилотного регулятора	Алюминиевый сплав
6	Пружина	Сталь
7	Мембрана	NBR
8	Сопло	Алюминиевый сплав
9	Корпус пилотного регулятора	Алюминиевый сплав
10	Основная мембрана	NBR
11	Корпус регулятора	Алюминиевый сплав
12	Клапан сброса давления	Алюминий / NBR
13	Мембрана регулятора	NBR
14	Нижняя крышка	Алюминиевый сплав
15	Фильтрующий элемент	Полимер

Расходные характеристики

EPR2000

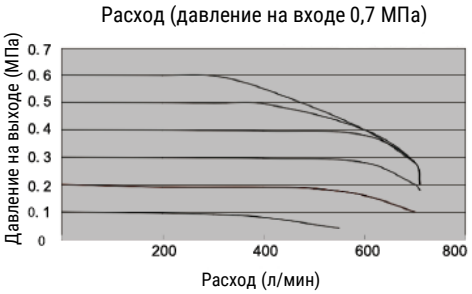

EPR3000

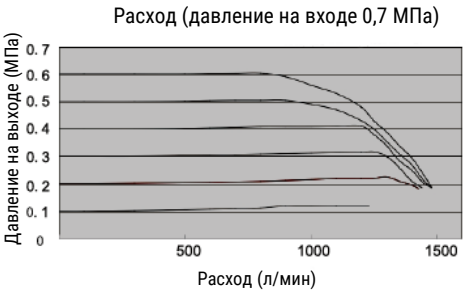

EPR4000

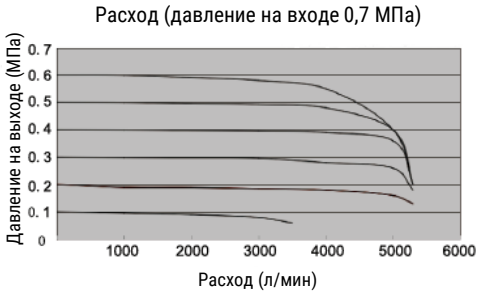

График зависимости давления на выходе от входного давления

EPR2000

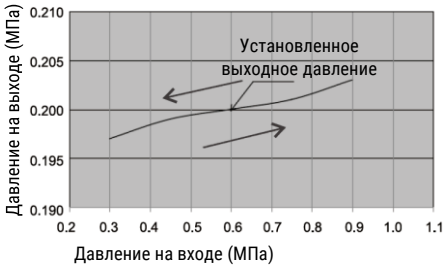

EPR3000

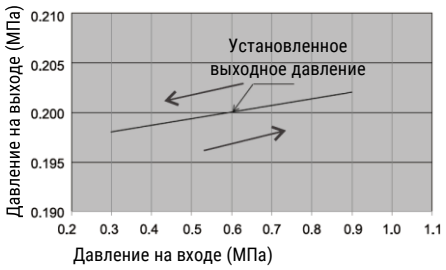

EPR4000

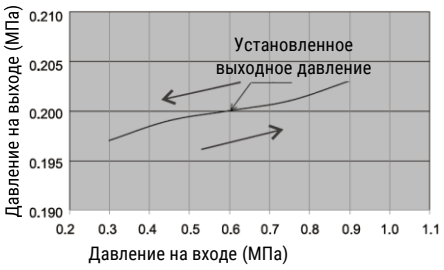

Все права защищены

Основные размеры

EPR2000

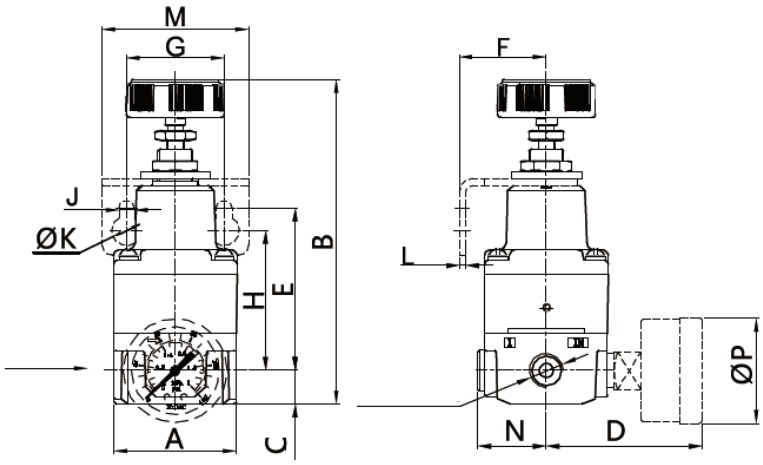

EPR3000

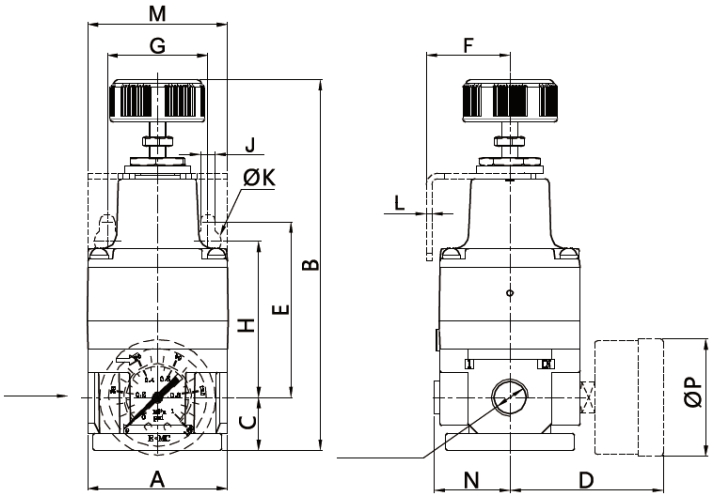

EPR4000

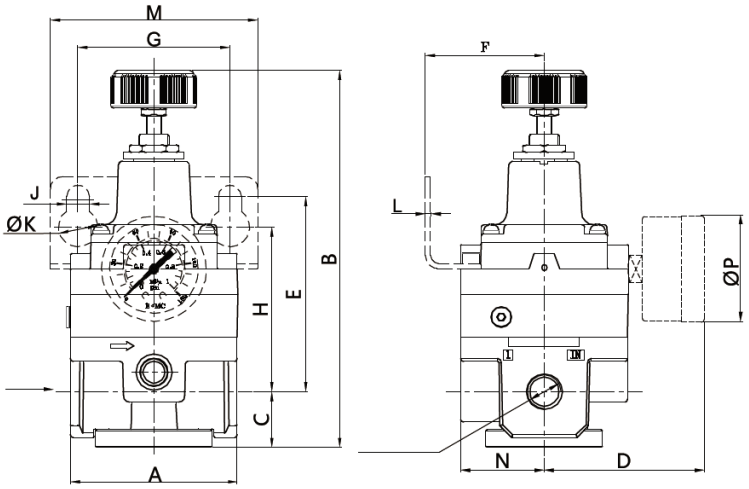

Серия	Резьба	A	B	C	D	E	F	G	H	J	K	L	M	N	P
EPR2000	1/8	35	93	9,5	44,5	46,5	25	28	40	4,5	8,5	2	42	19,5	30
EPR3000	1/4	50	133	19	55	63	30	36	56	5,5	9,5	2	50	27	42
EPR4000	1/4, 3/8, 1/2	66	149	22	63,5	77	47	60	65	9	15,5	2	82	33	42

Все права защищены

Данные для заказа

Размер	Диапазон давления	Пневматическое присоединение	Манометр	Номер для заказа	Код заказа
2000	0,005 … 0,2 МПа	G1/8	С манометром	30015802	EPR2000-01L4
	0,01 … 0,4 МПа			30014099	EPR2000-01M4
	0,01 … 0,8 МПа			30000038	EPR2000-01H4
3000	0,005 … 0,2 МПа	G1/4		30015731	EPR3000-02L4
	0,01 … 0,4 МПа			30015771	EPR3000-02M4
	0,01 … 0,8 МПа			30014148	EPR3000-02H4
4000	0,005 … 0,2 МПа	G3/8		30035789	EPR4000-03L4
	0,01 … 0,4 МПа			30035790	EPR4000-03M4
	0,01 … 0,8 МПа			30025751	EPR4000-03H4
	0,005 … 0,2 МПа	G1/2		30026696	EPR4000-04L4
	0,01 … 0,4 МПа			30024126	EPR4000-04M4
	0,01 … 0,8 МПа			30015996	EPR4000-04H4

Все права защищены

ETV3000/4000

Пропорциональные регуляторы

Описание

- Специальный алгоритм управления с обратной связью для обеспечения быстрого отклика и эффективного точного управления.
- Точность регулирования давления ≤±0,5%.
- Встроенный высокоточный датчик давления для повышения надежности управления.
- Трёхцветный ЖК-дисплей; одновременное отображение в реальном времени фактического давления и давление уставки, удобство для подтверждения и регулировки на месте.
- Легко изменить единицы измерения давления (Мпа, бар, psi, кПа) в любое время.
- Самодиагностика.
- Индикация ошибок, визуализация неисправностей.
- Стандартный 4-контактный разъём M12 с наружной резьбой.
- Простота монтажа и эксплуатации.
- Встроенный фильтр можно легко извлечь для очистки или замены.
- Корпус изготовлен по технологии микролитья под давлением.
- Высокий расход.
- Степень защиты IP65.

Система обозначений

☐☐ - ☐☐☐☐ - ☐☐

Серия

ETV	

Размер

3000	Размер 3000
4000	Размер 4000

Присоединительная резьба

02	Резьба G1/4
03	Резьба G3/8
04	Резьба G1/2

Диапазон регулировки давления (1)

30	0 … 0,5 МПа / 0 … 5 бар / 0 … 72 psi / 0 … 500 кПа
50	0 … 0,9 МПа / 0 … 9 бар / 0 … 130 psi / 0 … 900 кПа

Входной сигнал

0	4 … 20 мА
3	0 … 10 В

Выходной сигнал

1	1 … 5 В
2	24 В NPN
3	24 В PNP
4	4 … 20 мА

Монтажные принадлежности

	Без кронштейна
B	Плоская скоба
C	L-образная скоба

Тип кабеля

	Без кабеля
L	2 м с угловым штекером
S	2 м с прямым штекером

(1) Таблица соответствия диапазона регулирования и сигналов управления

Диапазон регулировки давления		Входной сигнал		Выходной сигнал	
30	0…0,5 Мпа / 0…5 бар / 0…72 psi / 0…500 кПа	0	4…20 мА	1	1…5 В
				4	4…20 мА
		3	0…10 В	1	1…5 В
50	0…0,9 Мпа / 0…9 бар / 0…130 psi / 0…900 кПа	0	4…20 мА	1	1…5 В
				4	4…20 мА
		3	0…10 В	1	1…5 В
				2	24 В NPN
				3	24 В PNP

Пример заказа: Пропорциональный регулятор давления, серия ETV, размер 3000, присоединение 1/4, диапазон регулировки давления 0…0,9 МПа, входной сигнал 0…10 В, выходной сигнал 1…5 В, плоская скоба для монтажа, прямой разъём с кабелем 2 м
Код заказа: **ETV3000-025031-BS**

Все права защищены

Технические характеристики

Линейность	Гистерезис	Повторяемость	Характеристики давления

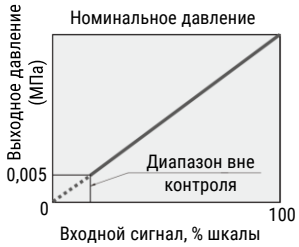

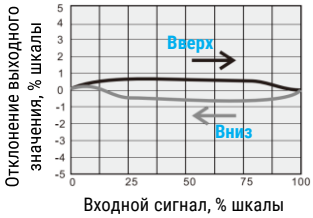

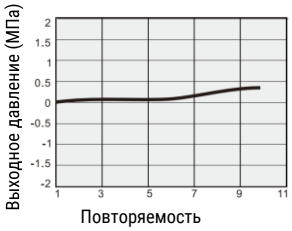

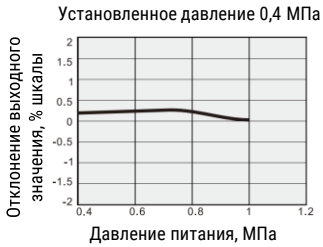

Основные характеристики	ETV3000-02	ETV3000-03	ETV4000-03	ETV4000-04
Присоединение	G1/4	G3/8	G3/8	G1/2
Номинальный расход	1 400 л/мин	1 950 л/мин	2 400 л/мин	2 950
Диапазон давления	0…0,9 Мпа			
Входной сигнал	0…10 В или 4…20 мА			
Выходное устройство	4…20 мА / 1…5 В			
Тип подключения	Разъём 4-контактный M12A (наружная резьба)			
Напряжение питания	24 В пост. тока ±10%			
Мощность	≤ 3 Вт			
Степень защиты	IP65 (DIN40050)			
Максимальное давление на входе	1,0 МПа			
Минимальное давление на входе	Больше, чем максимальное давление на входе на 0,1 МПа			
Рабочая температура	0 … +50°C			
Рабочая среда	Сжатый воздух в соответствии с ISO8573-1:2010 [7:4:4]			
ЖК-дисплей	Одновременное отображение установленного и фактического давления			
Материал корпуса	Алюминиевый сплав			
Положение монтажа	Любое			
Точность	≤ ±0,5%			
Линейность	≤ 1,0%			
Повторяемость	≤ ±0,5%			
Гистерезис	≤ 0,5%			

Электрическое подключение

Контакты		Электрическое подключение
Номер	Цвет	Аналоговый вход
1	Коричневый	+24 В DC
2	Белый	+ сигнал управления
3	Синий	- питание
4	Черный	выходной сигнал

Настройка и управление

Все права защищены

Основные размеры

ETV3000

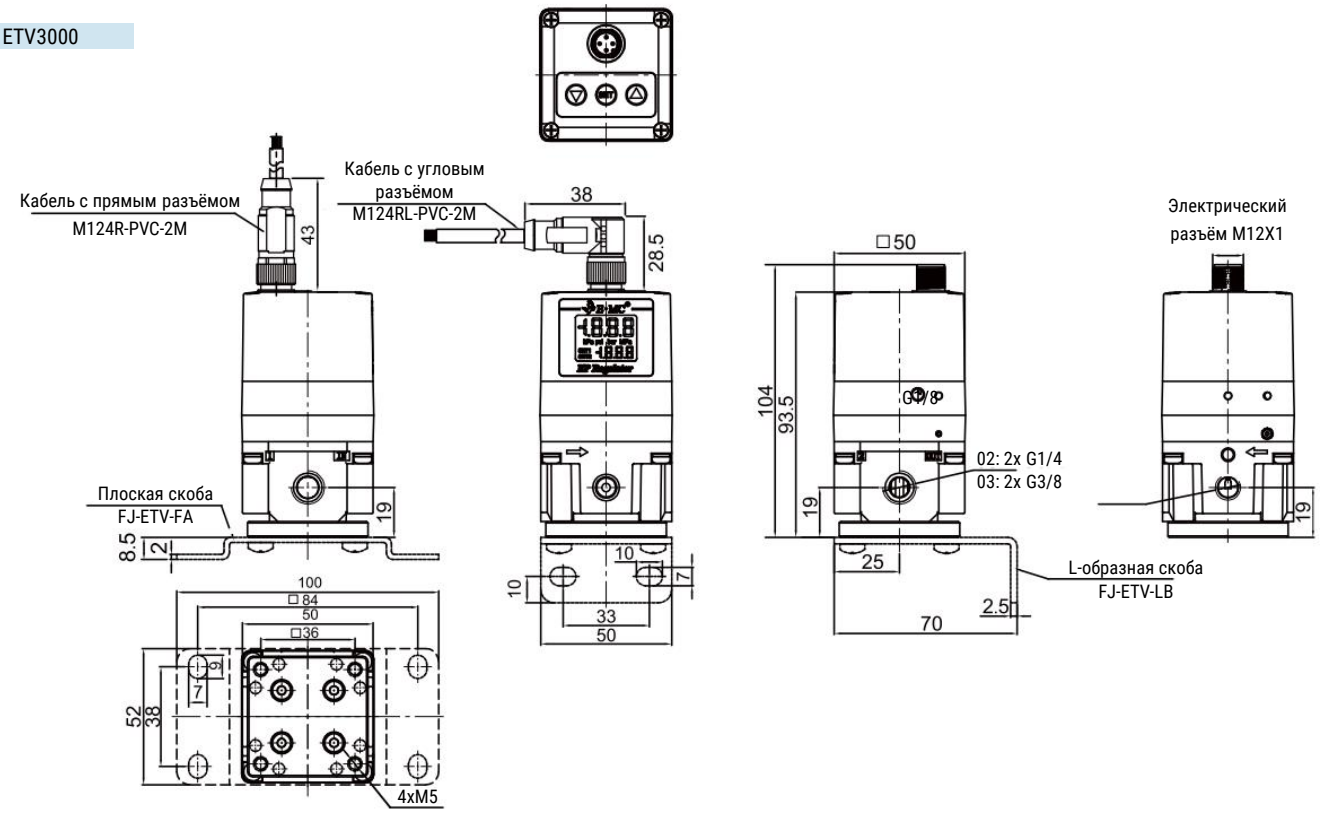

ETV4000

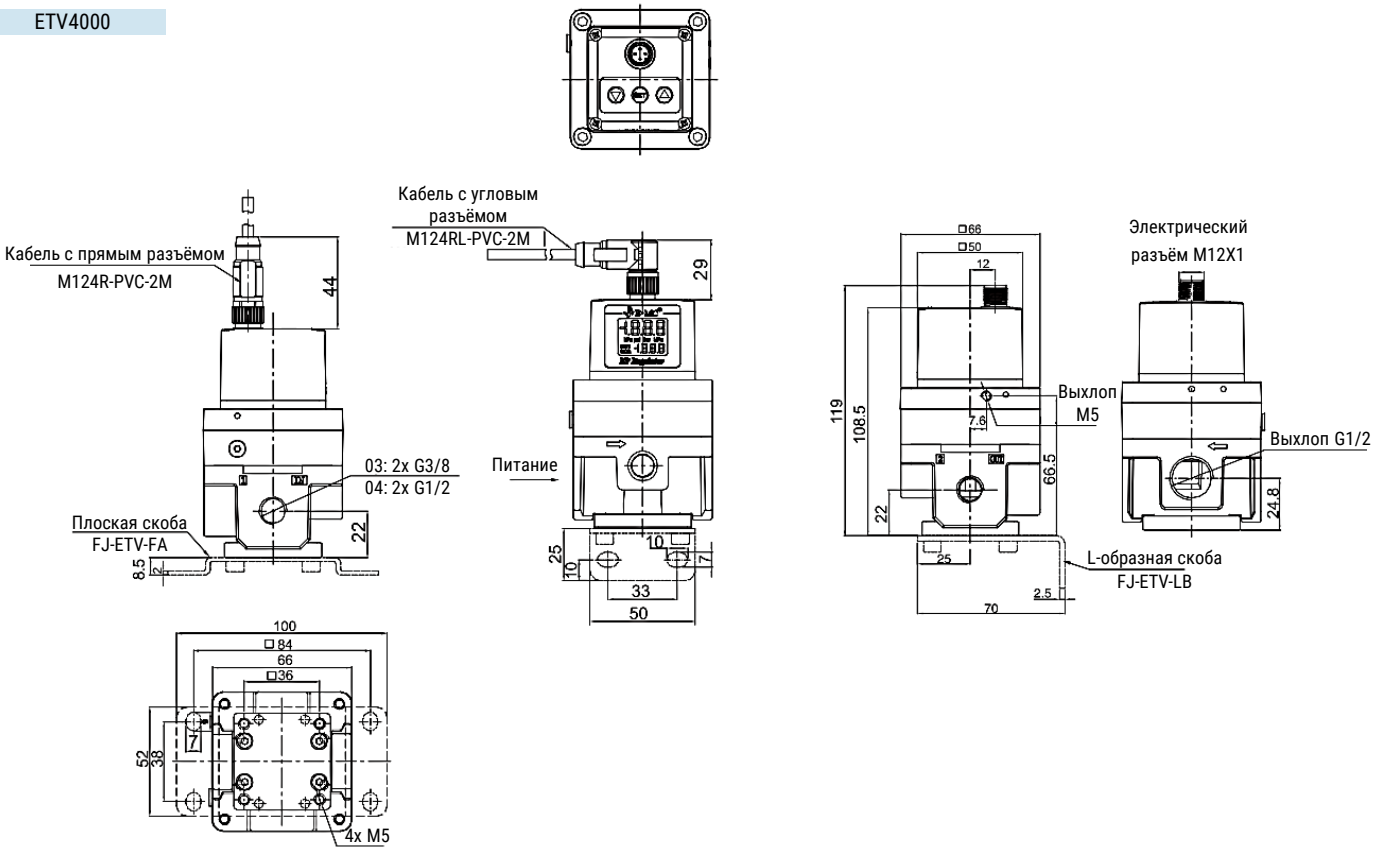

Данные для заказа

Размер	Пневматическое присоединение	Диапазон давления	Входной сигнал	Выходной сигнал	Номер для заказа	Код заказа
3000	G1/4	0 … 0,5 МПа	4 … 20 мА	4 … 20 мА	30013976	ETV3000-023004
		0 … 0,9 МПа	4 … 20 мА	4 … 20 мА	30004901	ETV3000-025004
				1 … 5 В	30013978	ETV3000-025001
			0 … 10 В		30013979	ETV3000-025031
	G3/8	0 … 0,5 МПа	4 … 20 мА	4 … 20 мА	30013983	ETV3000-033004
				1 … 5 В	30013985	ETV3000-035001
		0 … 0,9 МПа	4 … 20 мА	4 … 20 мА	30013986	ETV3000-035004
4000	G1/2	0 … 0,9 МПа	4 … 20 мА	4 … 20 мА	30014405	ETV4000-045004
	G1/2		0 … 10 В	1 … 5 В	30023759	ETV4000-045031
	G1/2			24 В PNP	30015635	ETV4000-045033

Данные для заказа - Принадлежности

Описание	Подключение 1	Подключение 2	Длина кабеля**	Номер для заказа	Код заказа
Соединительный кабель	M12 наруж. прямой	Открытый конец	2 м	30004902	M124R-PVC-2M
	M12 наруж. угловой			30013991	M124RL-PVC-2M

** Другая длина кабеля доступна по запросу

Описание	Номер для заказа	Код заказа
Плоская скоба	30013990	FJ-ETV-FA
L-образная скоба	30004904	FJ-ETV-LB

Версия 05.2025
Все права защищены

ERM

Компактные регуляторы давления

Описание

- Благодаря компактной конструкции могут устанавливаться в ограниченном пространстве;
- Уникальная конструкция обеспечивает хорошие характеристики давления и высокий расход;
- Различные варианты подключения обеспечивают гибкость монтажа.

Система обозначений

□□ - □ - □ - □ - □

Серия

ERM	

Исполнение

1000F	Индивидуальный компактный регулятор

Расположение входа и выхода

1	Вход снизу – выход снизу
2	Вход сверху – выход сверху
3	Вход снизу – выход сверху
4	Вход сверху – выход снизу

Пневматическое присоединение

0404	Цанговые штуцеры 4 мм
0606	Цанговые штуцеры 6 мм
0604	Цанговые штуцеры 6 мм, 4 мм

Монтажные принадлежности

J	Без принадлежностей

Единицы измерения

1	МПа
2	бар

Пример заказа: Компактный регулятор давления серии ERM, вход и выход сверху, цанговые штуцеры 4 мм, единица измерения МПа
Код заказа: **ERM1000F-2-0404-J-1**

Расположение входа и выхода

Код заказа	Вход		Выход	
	Вниз	Вверх	Вниз	Вверх
ERM1000F-1	●		●	
ERM1000F-1		●		●
ERM1000F-1	●			●
ERM1000F-1		●	●	

Пневматическое присоединение

Код заказа	Вход		Выход	
	4	6	4	6
ERM1000F-…0404	●		●	
ERM1000F-…0606		●		●
ERM1000F-…0604		●	●	

Вход и выход вверх

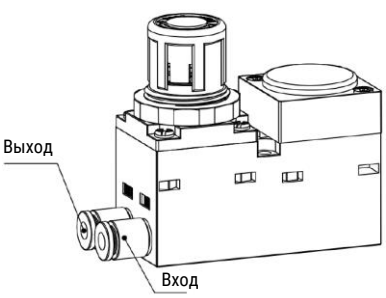

Вход и выход вниз

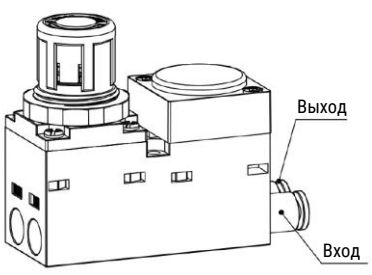

Технические характеристики

Основные характеристики	ERM1000F
Рабочая среда	Сжатый воздух по ISO 8573-1:2010 [7:4:4]
Конструкция клапана регулирования давления	Прямого действия
Пневматическое присоединение, вход, мм	Ø4, 6
Пневматическое присоединение, выход, мм	Ø4, 6
Испытательное давление, МПа	1,5
Максимальное рабочее давление, МПа	1,0
Диапазон регулирования давления, МПа	0,05 … 0,85
Рабочая температура, °C	+5 … +60
Вес, г	97

Конструкция

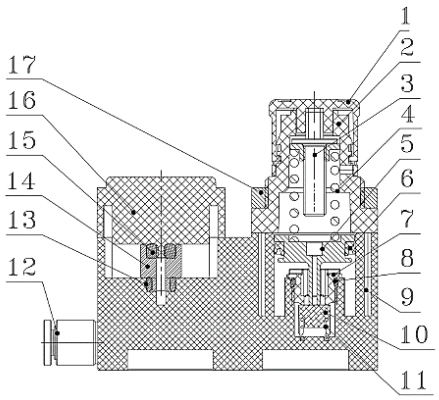

Поз.	Деталь	Материал
1	Регулирующая рукоятка	Полимер
2	Крышка регулятора	Полимер
3	Винт регулировки давления	Сталь
4	Пружина	Сталь
5	Поршень	Алюминиевый сплав
6	Y-образное уплотнение	NBR
7	Седло клапана	Полимер
8	Уплотнение	NBR
9	Корпус регулятора	Полимер
10	Шайба для уплотнения	NBR
11	Пружина	Нержавеющая сталь
12	Цанговый фитинг	Полимер + Нержавеющая сталь
13	Уплотнение	NBR
14	Вентиляционная трубка	Алюминиевый сплав
15	Уплотнение	NBR
16	Манометр	Полимер + Латунь
17	Гайка	Алюминиевый сплав

Характеристики давления

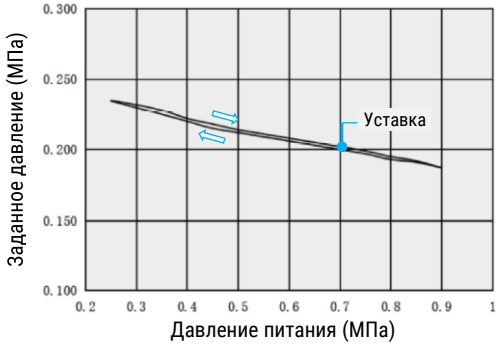

Давление питания 0,3 … 1,0 Мпа

Заданное давление 0,2 МПа

Расходные характеристики

ERM1000F-…-0404

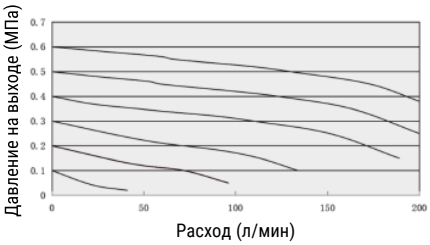

ERM1000F-…-0606

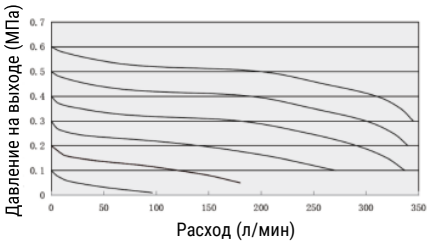

ERM1000F-…-0604

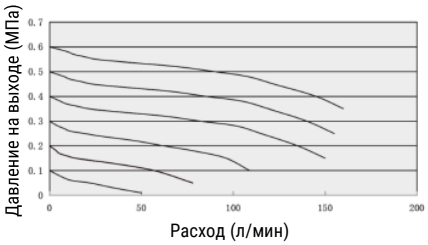

Примечание: Расход указан при давлении на входе 0,7 МПа

Все права защищены

Основные размеры

ERM1000F-1-...

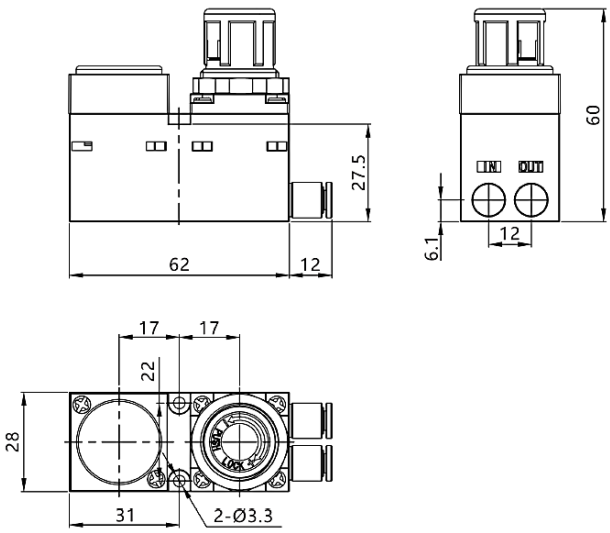

ERM1000F-2-...

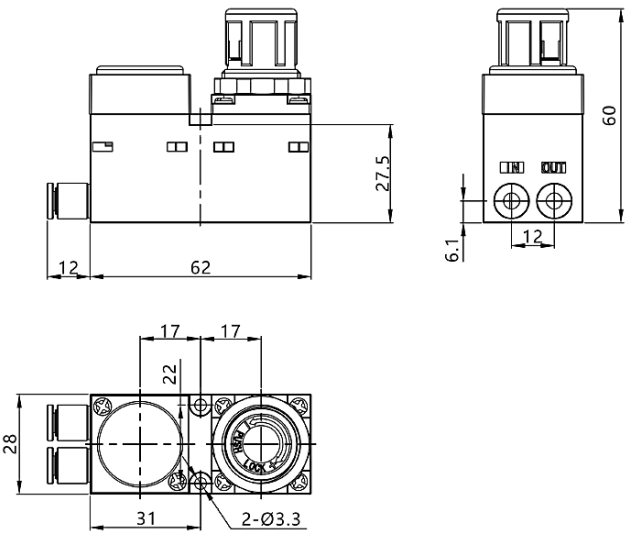

ERM1000F-3-...

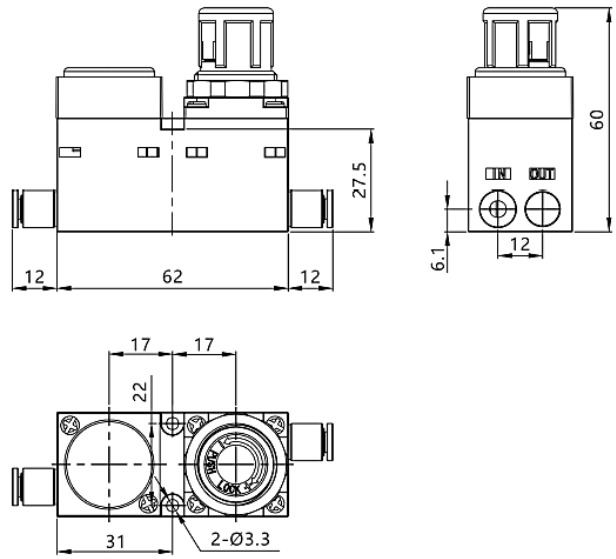

ERM1000F-4-...

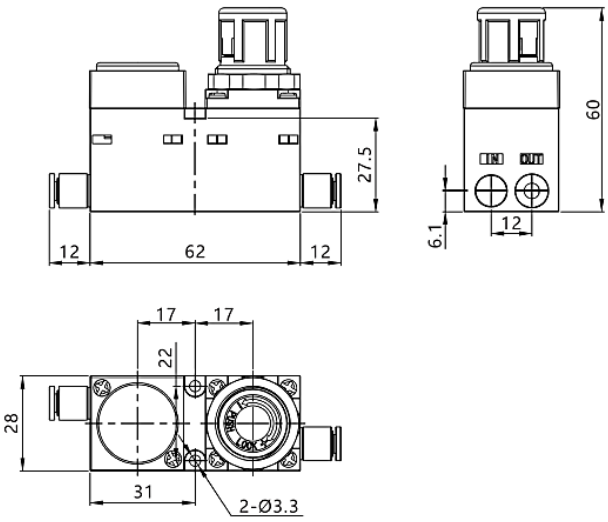

ERM1100

Блоки компактных регуляторов давления

Описание

- Модульная конструкция облегчает установку и экономит пространство;
- Гибкость подключения благодаря нескольким вариантам расположения и размеров пневматических присоединений;
- Высокий расход в сочетании с компактными размерами.

Система обозначений

□□ - □ - □ - □ - □ - □ - □

Серия

ERM	

Исполнение

1100AF	Блок компактных регуляторов давления, общий тип питания

Расположение входа и выхода

1	Питание снизу – выходы снизу, с модулем питания
2	Питание снизу – выходы сверху, с модулем питания
3	Вход слева – выход снизу, без модуля питания
4	Вход слева – выход сверху, без модуля питания

Пневматическое присоединение

0604	Цанговые фитинги: питание - 6 мм, выходы - 4 мм
0606	Цанговые фитинги: питание - 6 мм, выходы - 6 мм
0804	Цанговые фитинги: питание - 8 мм, выходы - 4 мм
0806	Цанговые фитинги: питание - 8 мм, выходы - 4 мм
1004	Цанговые фитинги: питание - 6 мм, выходы - 4 мм
1006	Цанговые фитинги: питание - 10 мм, выходы - 6 мм

Количество регуляторов давления

2 … 10

Тип монтажа

	Монтаж на DIN-рейка
J	С помощью монтажных отверстий

Единицы измерения

1	МПа
2	бар
3	psi

Дополнительные опции

N	Без дополнительных опций
K	Реле давления
L	Модуль питания питания
M	Реле давления и модуль питания

Пример заказа: Блок компактных регулятор давления серии ERM, питание и выходы снизу, цанговые фитинги 6 мм, количество регуляторов – 3 шт., на DIN-рейке, единица измерения - МПа, с модулем питания и реле давления
Код заказа: **ERM1100AF-1-0606-3-1-M**

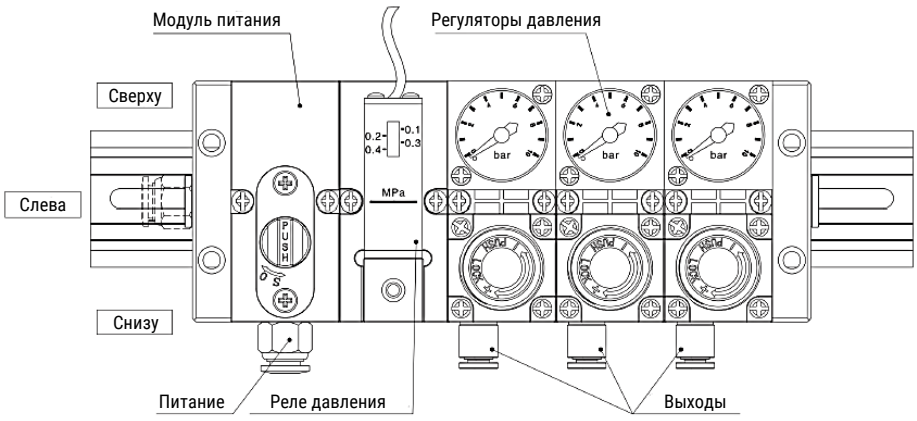

Все права защищены

Система обозначений – регулятор давления блочного монтажа

□□ - □ - □ - □ - R

Серия
ERM

Исполнение
1100AF Регулятор давления с общим питанием
1100BF Регулятор давления с индивидуальным питанием

Расположение питания и выхода [1]
1 Питание снизу, выход снизу
2 Питание сверху, выход сверху
3 Питание снизу, выход сверху
4 Питание сверху, выход снизу

Единицы измерения
1 МПа
2 бар
3 psi

Пневматическое присоединение
04 Цанговые штуцеры 4 мм
06 Цанговые штуцеры 6 мм

[1] Для 1100AF доступны только варианты 1 и 2 и только выходы, т.к. питание идёт через общий коллектор

Система обозначений – заказ блока питания и реле давления

□□ - □ - □ - R

Серия
ERM

Исполнение
1100AF Для блоков компактных регуляторов давления

Тип аксессуара
V Модуль питания
P Реле давления
W Модуль питания + Реле давления

Пневматическое присоединение
06 Цанговый штуцер 6 мм
08 Цанговый штуцер 8 мм
10 Цанговый штуцер 10 мм

Технические характеристики

Основные характеристики		ERM1100AF
Рабочая среда		Сжатый воздух по ISO 8573-1:2010 [7:4:4]
Конструкция регулятора		Прямого действия
Пневматическое присоединение	питание	Общий коллектор
	выход	Цанговый фитинг под шланг 4 мм / 6 мм
Испытательное давление		1,5 МПа
Максимальное рабочее давление		1,0 МПа
Диапазон регулирования давления		0,05 … 0,7 МПа
Рабочая температура		+5 … +60°C

Конструкция

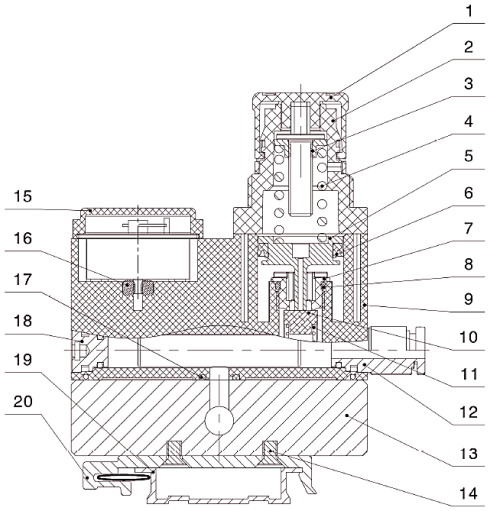

Поз.	Деталь	Материал
1	Регулирующая рукоятка	Полимер
2	Крышка регулятора	Полимер
3	Винт регулировки давления	Сталь
4	Пружина	Сталь
5	Поршень	Алюминиевый сплав
6	Уплотнение	NBR
7	Седло клапана	Полимер
8	Уплотнение	NBR
9	Корпус регулятора	Полимер
10	Уплотнение	NBR
11	Пружина	Нержавеющая сталь
12	Цанговый фитинг	Полимер + Нержавеющая сталь
13	Плита коллектора	Алюминиевый сплав
14	Винт	Нержавеющая сталь
15	Манометр	Полимер + Латунь
16	Уплотнительное кольцо	NBR
17	Уплотнение	NBR
18	Заглушка	Алюминиевый сплав
19	DIN-рейка	Не входит в поставку
20	Крепление на DIN-рейку	Алюминиевый сплав

Характеристики давления

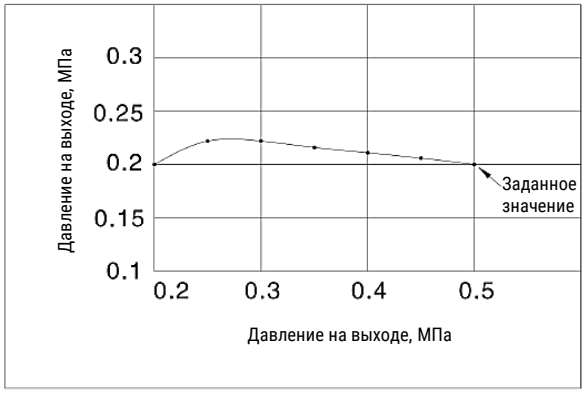

ERM1100AF-1-0804-3-2-M

Условия измерения:
Давление на входе – 0,5 МПа
Давление на выходе – 0,2 МПа
Расход – 20 л/мин

Характеристики расхода

ERM1100AF-1-0604-3-2-M

Условия:
Давление на входе – 0,5 МПа

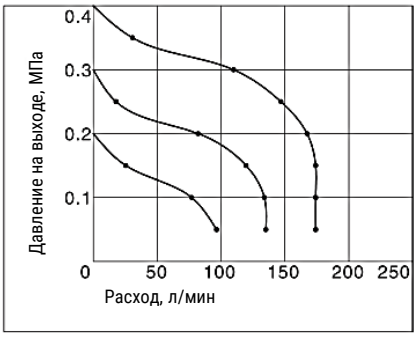

ERM1100AF-1-0804-3-2-M

Условия:
Давление на входе – 0,5 МПа

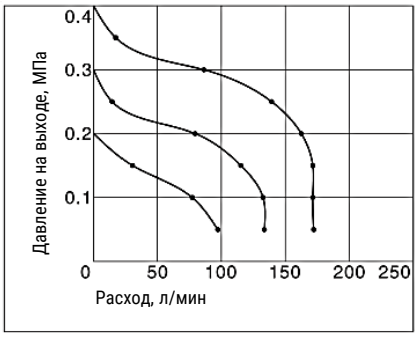

ERM1100AF-1-1004-3-2-M

Условия:
Давление на входе – 0,5 МПа

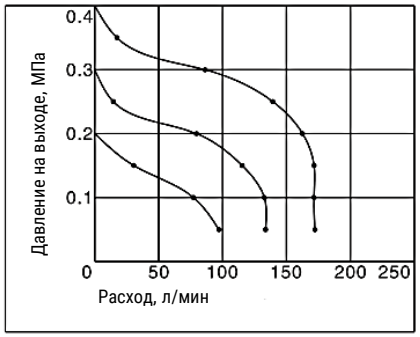

ERM1100AF-1-0606-3-2-M

Условия:
Давление на входе – 0,5 МПа

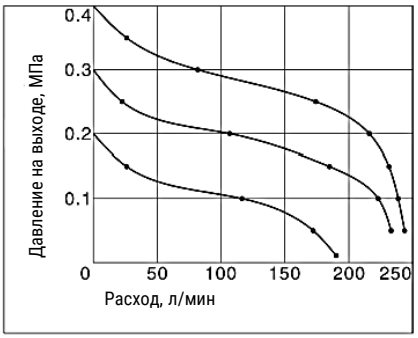

ERM1100AF-1-0806-3-2-M

Условия:
Давление на входе – 0,5 МПа

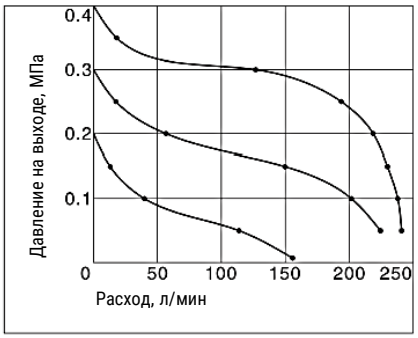

ERM1100AF-1-1006-3-2-M

Условия:
Давление на входе – 0,5 МПа

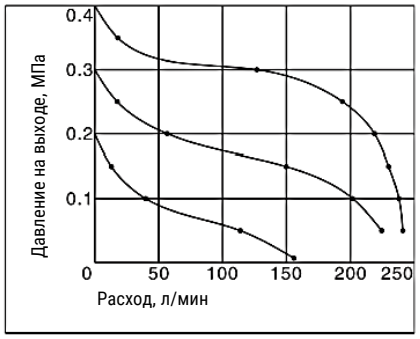

Все права защищены

Основные размеры – общее питание

Без дополнительных опций

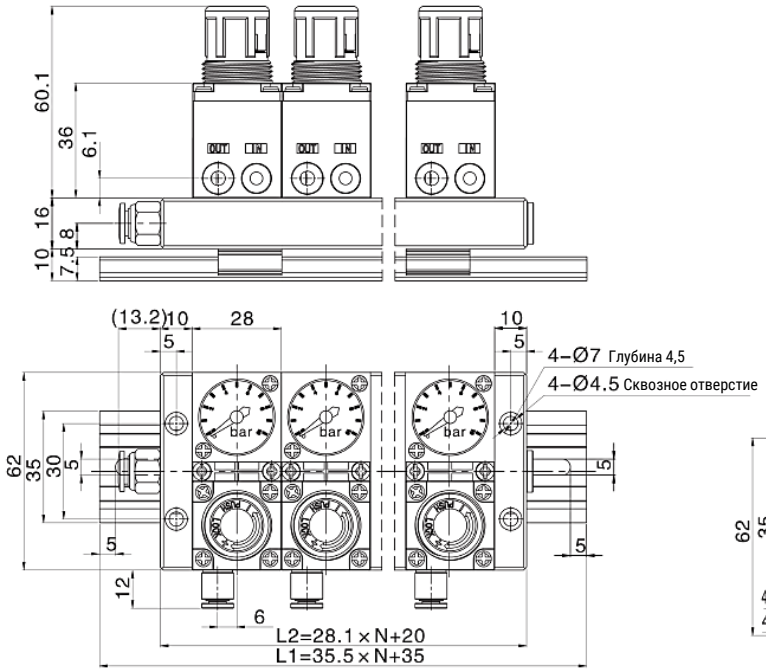

С опцией реле давления

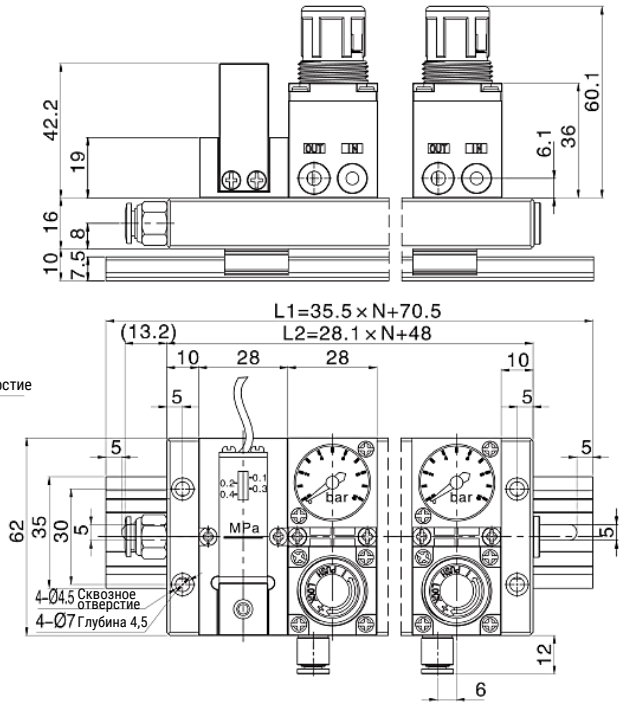

С опцией модуля питания

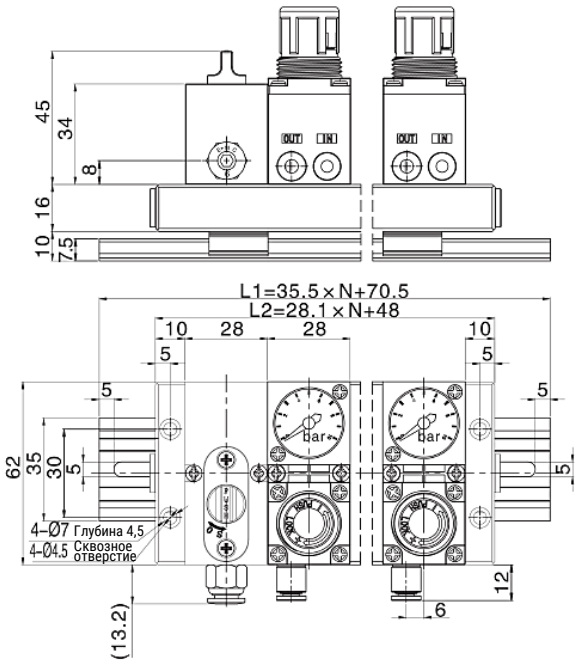

С реле давления и модулем питания

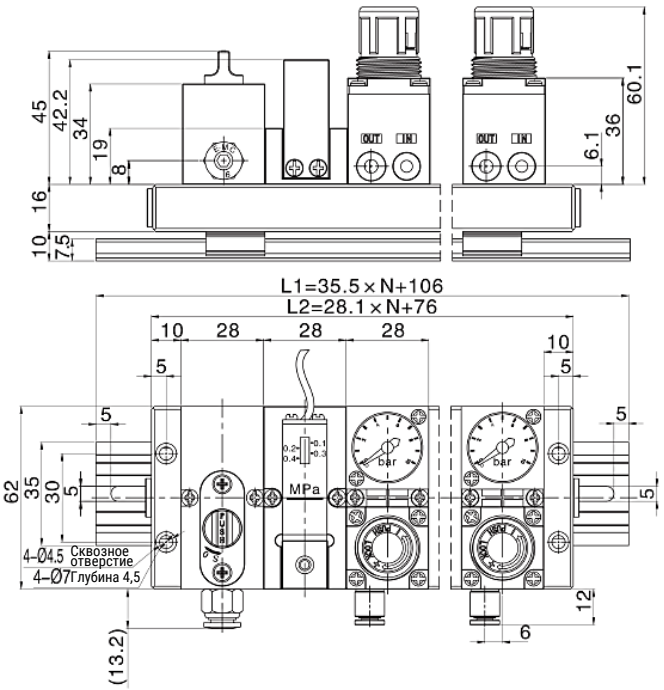

Примечание: N – количество регуляторов давления, которые установлены в блоке регуляторов

Основные размеры – Индивидуальное питание

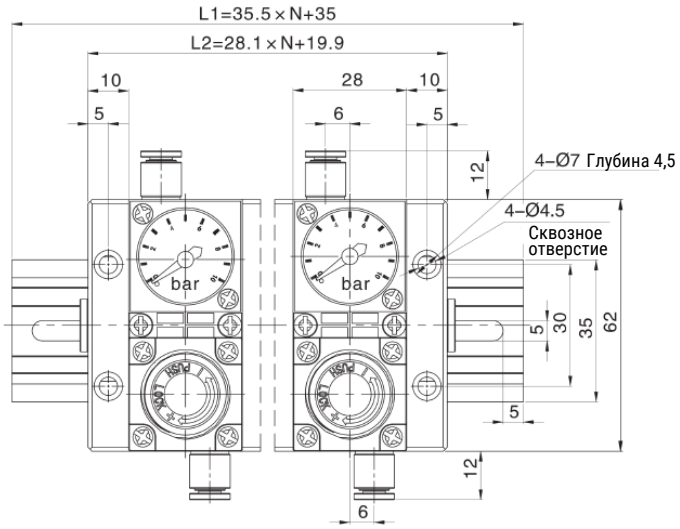

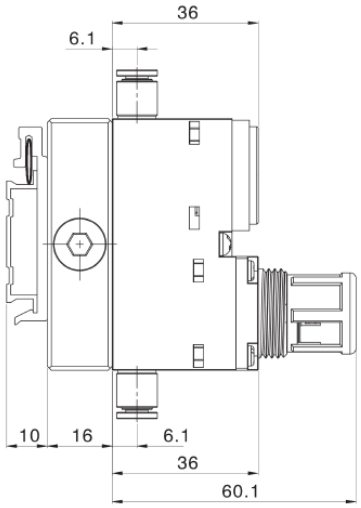

Основные размеры – Регулятор давления

ERM1100AF-1-...-2

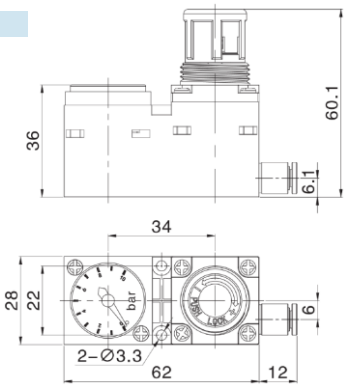

ERM1100AF-2-...-2

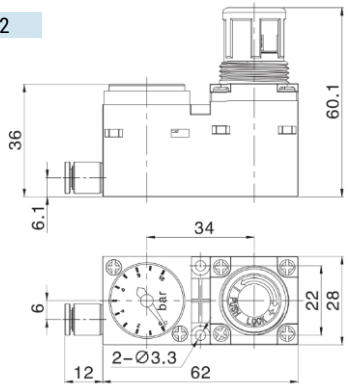

Основные размеры – Дополнительные модули

V: Блок питания

Реле давления

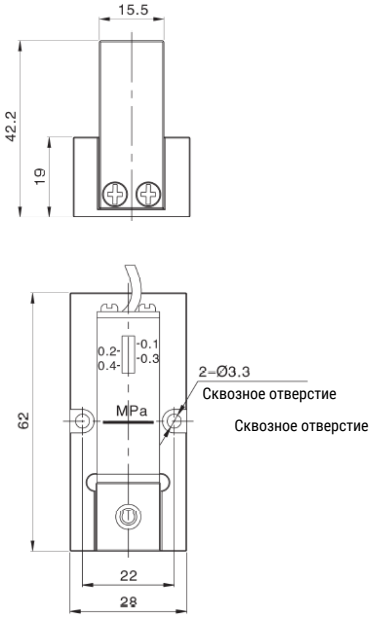

Модуль питания + Реле давления

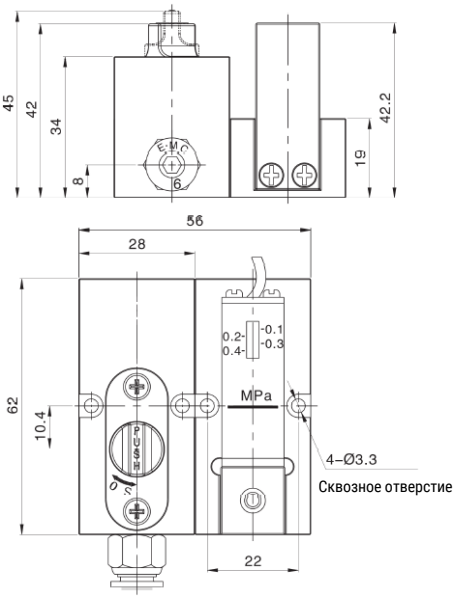

Версия 05.2025
Все права защищены

EXVBA

Усилители давления

Описание

- Максимально возможное увеличение давления – в 4 раза.
- Усилитель давления является энергосберегающим и эффективным, не требует внешнего источника питания.
- Поршень имеет плавающую конструкцию соединения, что позволяет увеличить срок службы.
- Встроенный фильтр позволяет снизить частоту технического обслуживания.
- Интегрированная воздухонаправляющая трубка и корпус, предотвращающие замерзание;
- Присоединение для манометра с резьбой 1/8, подходит также для дистанционного мониторинга давления.
- Меньшая температура для более стабильной работы, снижение рисков для безопасности.
- Простая конфигурация, легкая установка, наладка и обслуживание.
- Манометр и глушитель являются дополнительными принадлежностями, что позволяет сэкономить место для установки.

Система обозначений

[ ][ ] - [ ][ ][ ]

Серия

EXVBA

Типоразмер

10A	1/4 с регулятором давления	Коэффициент увеличения 2
20A	3/8 с регулятором давления	
40A	1/2 с регулятором давления	
22A	3/8 с пневматическим управлением	
42A	1/2 с пневматическим управлением	
43A	1/2 макс. рабочее давление 1,6 МПа	Коэффициент увеличения 2…4
11A	1/4 с регулятором давления	

Принадлежности

G	Манометр
N	Глушитель
GN	Манометр и глушитель

Пневматическое присоединение

02	Резьба 1/4
03	Резьба 3/8
04	Резьба 1/2

Тип резьбы (1)

F	Резьба G

(1) Для типоразмера 10A выбор резьбы для выхода, входа и выхлопа. Резьба для манометров всегда Rc.
Для остальных типоразмеров выбор типа резьбы для всех присоединений

Пример заказа: Усилитель давления серии EXVBA, 1/2, с регулятором давления, резьба G, пневматическое присоединение 1/2, с глушителем
Код заказа: **EXVBA40A-F04N**

Технические характеристики

Основные характеристики	EXVBA10A-02	EXVBA20A-03	EXVBA40A-04	EXVBA22A-03	EXVBA42A-04	EXVBA43A-04	EXVBA11A-02
Рабочая среда	Сжатый воздух по ISO 8573-1:2010 [7:4:4]						
Диапазон рабочей температуры, °C	2 … +50 (без замерзания)						
Коэффициент усиления давления	2						2 … 4
Механизм регулировки давления	С регулятором давления и функцией сброса **			С пневматическим управлением		С регулятором давления и функцией сброса **	
Диапазон выходного давления, МПа	0,2…2,0	0,2…1,0		0,2…1,0		0,2…1,6	0,2…2,0
Диапазон давления питания	0,1 … 1,0 МПа						
Испытательное давление, МПа	3	1,5				2,4	3
Пневматическое присоединение	1/4	3/8	1/2	3/8	1/2		1/4
Пневматическое присоединение манометра	1/8						
Положение монтажа	Горизонтально						
Вес, кг	0,84	3,9	8,6	3,9	8,6	8,6	0,89

** Если давление на выходе усилителя выше установленного, избыточное давление сбрасывается через рукоятку регулятора.

Все права защищены

Характеристики расхода

EXVBA10A

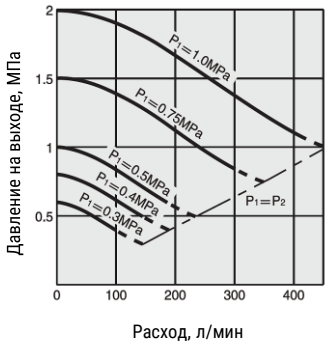

EXVBA20A / 22A

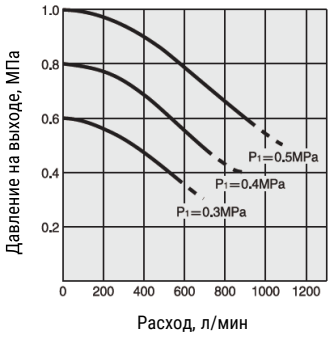

EXVBA40A / 42A

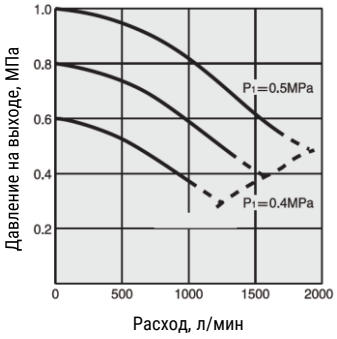

EXVBA43A

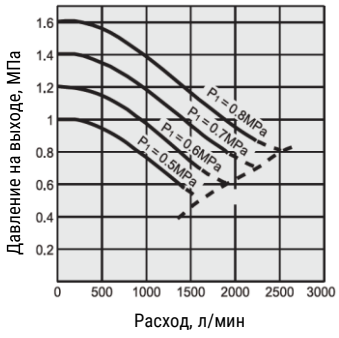

EXVBA11A

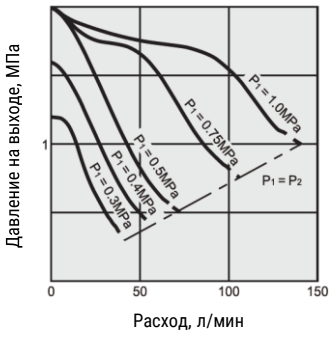

Характеристики давления

Условия: Давление на входе 0,7 МПа (уставка), давление на выходе 1,0 МПа, расход 20 л/мин.

EXVBA10A

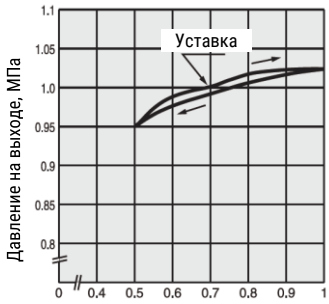

EXVBA20A, 22A

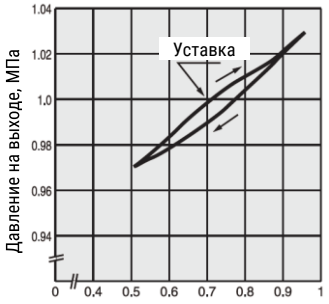

EXVBA40A, 42A

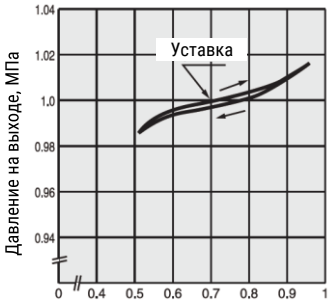

EXVBA43A

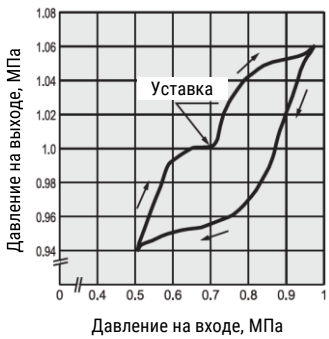

EXVBA11A

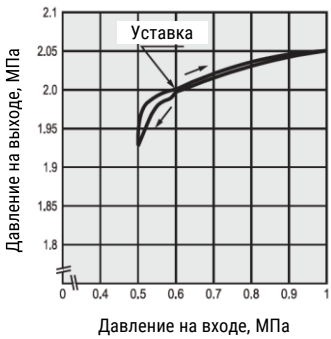

Все права защищены

Время необходимое для увеличения давления в резервуаре

EXVBA10A

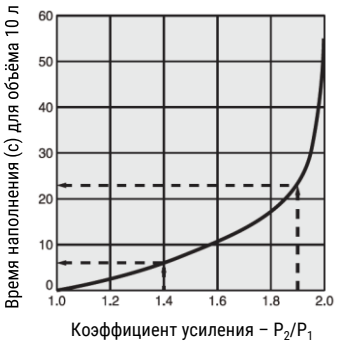

Давление питания - 0,5 МПа
Расчет времени, необходимого для повышения давления с 0,7 МПа до 0,95 МПа

$\frac{P_2}{P_1} = \frac{0,7}{0,5} = 1,4$ $\frac{P_2}{P_1} = \frac{0,95}{0,5} = 1,9$

Время, необходимое для увеличения коэффициента с 1,4 до 1,9
23 – 6 = 17 (с)

Для объёма 10 л:

$$T = t * \frac{V}{10} = 17 * \frac{10}{10} = 17\ (c)$$

EXVBA20A / 22A

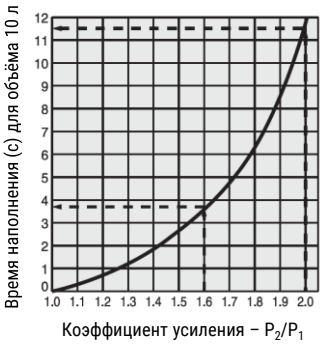

Давление воздуха - 0,5 МПа
Расчет времени, необходимого для повышения давления с 0,8 МПа до 1,0 МПа

$\frac{P_2}{P_1} = \frac{0,8}{0,5} = 1,6$ $\frac{P_2}{P_1} = \frac{1,0}{0,5} = 2,0$

Время, необходимое для увеличения коэффициента с 1,6 до 2,0
11,5 – 3,8 = 7,7 (с)

Для объёма 100 л:

$$T = t * \frac{V}{10} = 7,7 * \frac{100}{10} = 77\ (c)$$

EXVBA40A / 42A

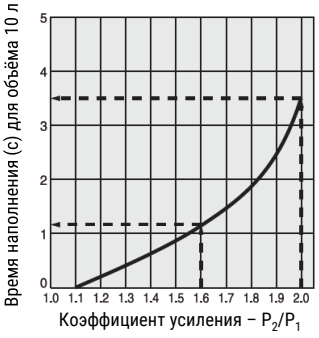

Давление воздуха - 0,5 МПа
Расчет времени, необходимого для повышения давления с 0,8 МПа до 1,0 МПа

$\frac{P_2}{P_1} = \frac{0,8}{0,5} = 1,6$ $\frac{P_2}{P_1} = \frac{1,0}{0,5} = 2,0$

Время, необходимое для увеличения коэффициента с 1,6 до 2,0
3,5 – 1,1 = 2,4 (с)

Для объёма 100 л:

$$T = t * \frac{V}{10} = 2,4 * \frac{100}{10} = 24\ (c)$$

EXVBA43A

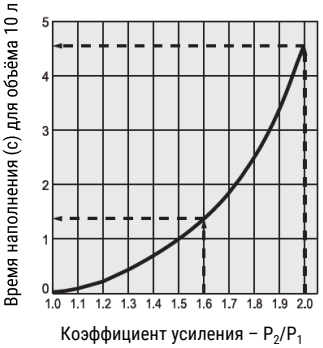

Давление воздуха - 0,5 МПа
Расчет времени, необходимого для повышения давления с 0,8 МПа до 1,0 МПа

$\frac{P_2}{P_1} = \frac{0,8}{0,5} = 1,6$ $\frac{P_2}{P_1} = \frac{1,0}{0,5} = 2,0$

Время, необходимое для увеличения коэффициента 1,6 до 2,0
4,5 – 1,3 = 3,2 (с)

Для объёма 100 л:

$$T = t * \frac{V}{10} = 3,2 * \frac{100}{10} = 32\ (c)$$

EXVBA11A

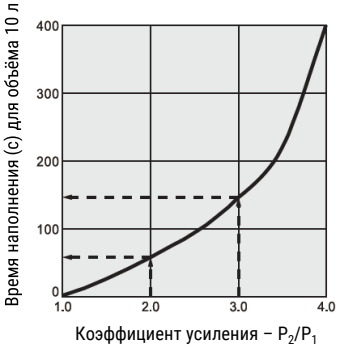

Давление воздуха - 0,5 МПа
Расчет времени, необходимого для повышения давления с 1,0 МПа до 1,5 МПа

$\frac{P_2}{P_1} = \frac{1,0}{0,5} = 2,0$ $\frac{P_2}{P_1} = \frac{1,5}{0,5} = 3,0$

Время, необходимое для увеличения коэффициента с 2,0 до 3,0
147 – 58 = 89 (с)

Для объёма 10 л:

$$T = t * \frac{V}{10} = 89 * \frac{10}{10} = 89\ (c)$$

Основные размеры

EXVBA10A-02

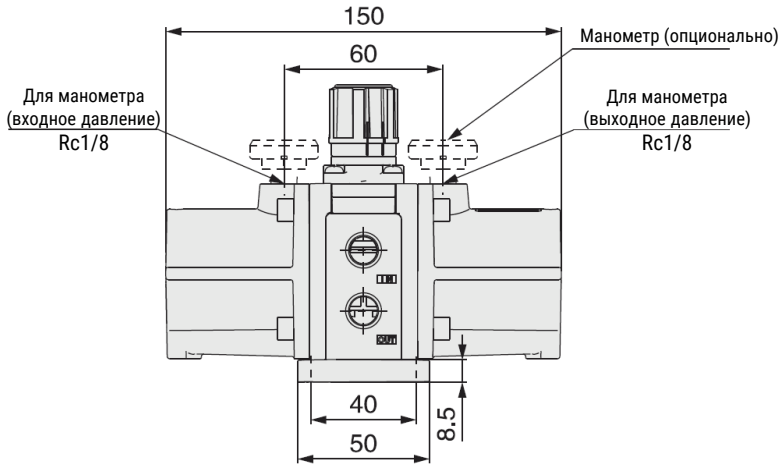

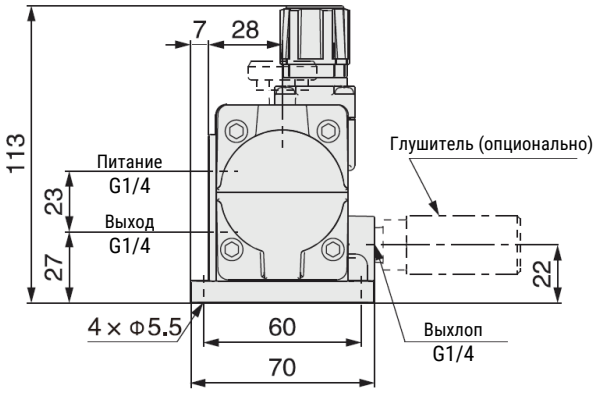

EXVBA11A-02

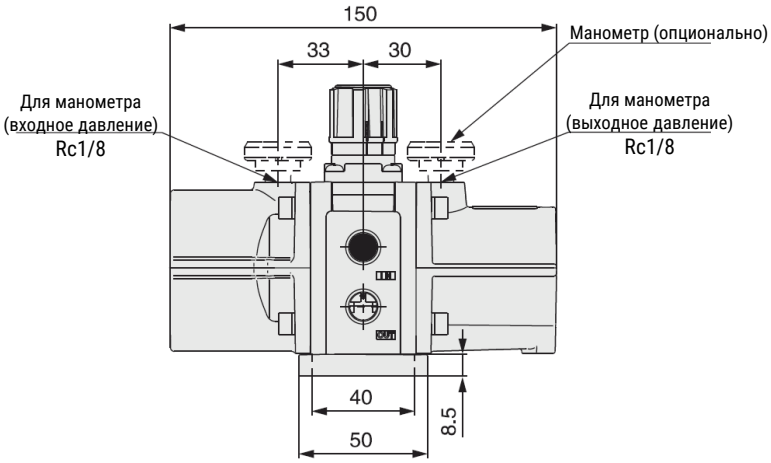

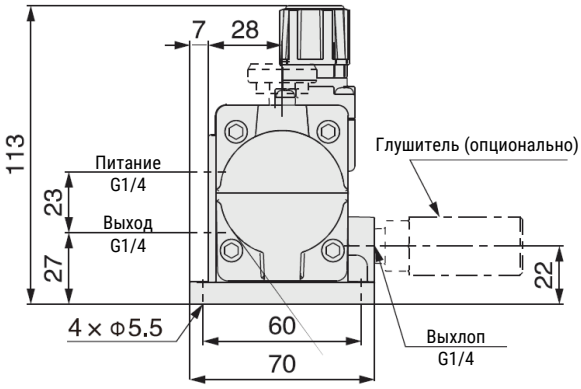

EXVBA20A-03

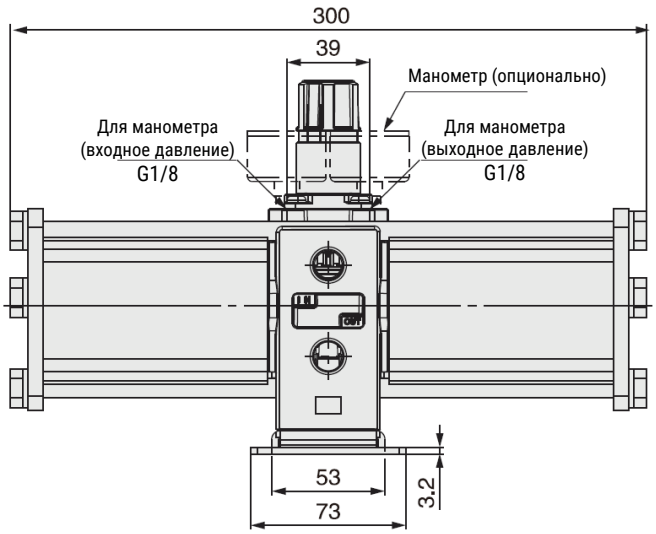

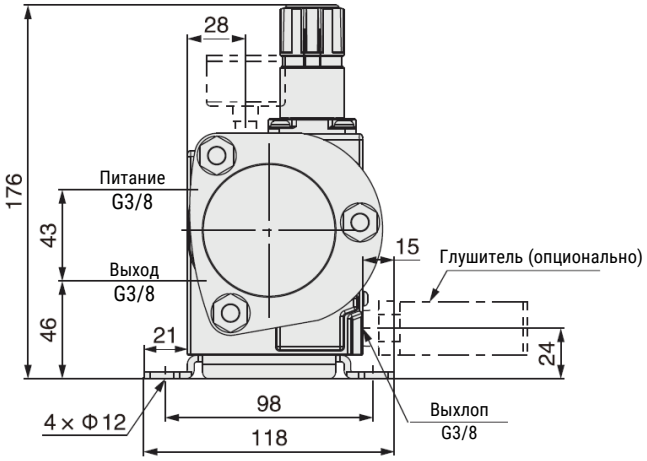

Версия 05.2025
Все права защищены

Основные размеры

EXVBA40A-04

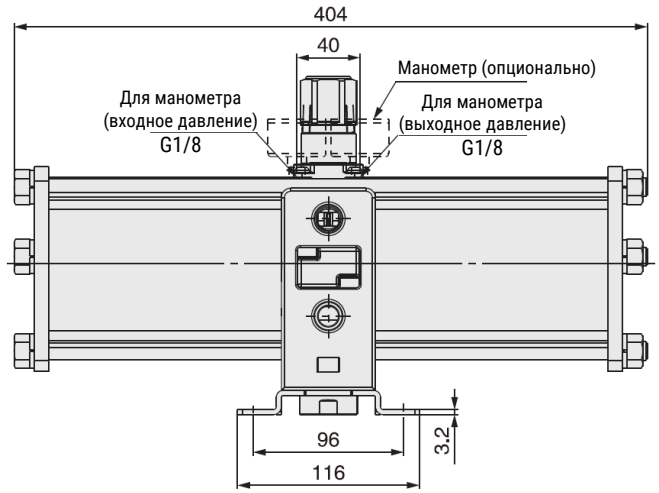

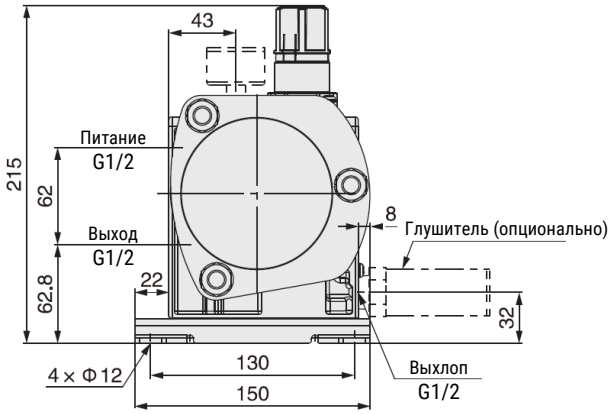

EXVBA22A-03

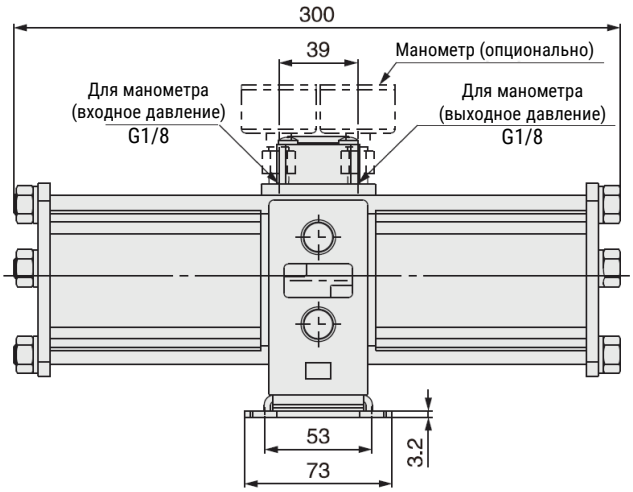

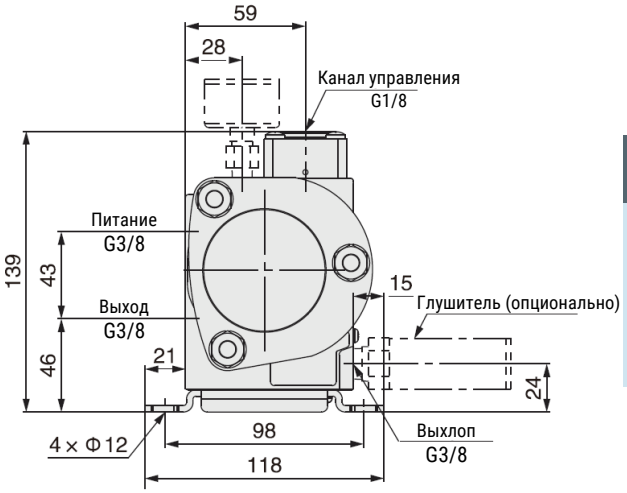

EXVBA42A-04

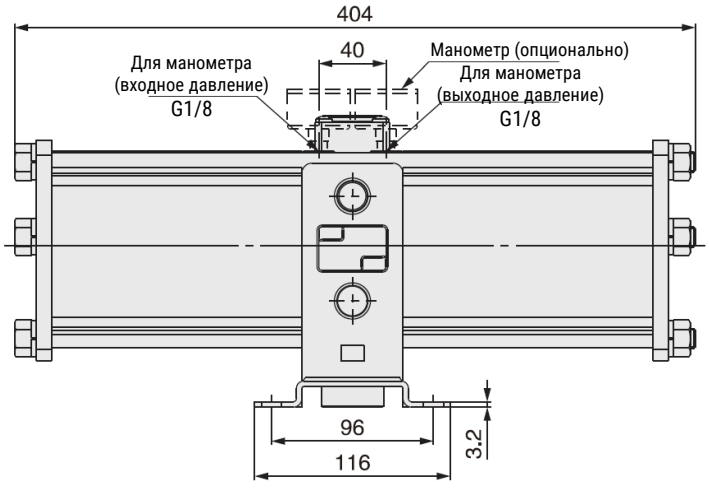

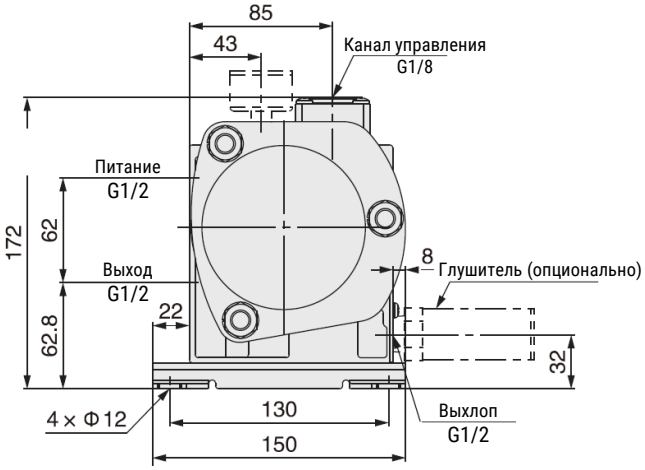

EXVBA43A-04

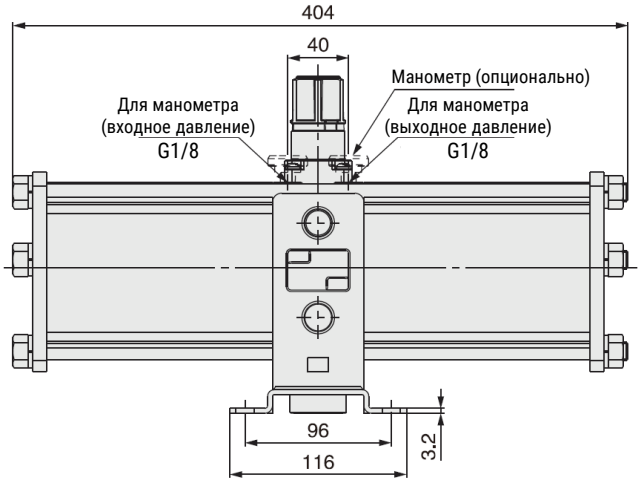

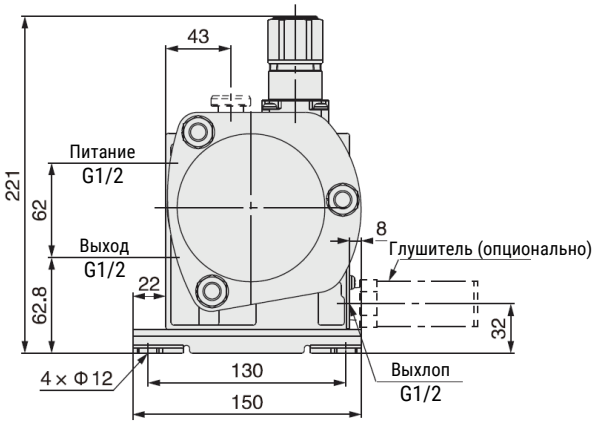

Данные для заказа

Типоразмер	Коэффициент усиления	Пневматическое присоединение	Манометры	Глушители	Номер для заказа	Код заказа
10A	2	G1/4	В комплекте	В комплекте	30042875	EXVBA10A-F02GN
20A		G3/8			30045673	EXVBA20A-F03GN
40A		G1/2			30043058	EXVBA40A-F04GN
11A	2...4	G1/4			30043174	EXVBA11A-F02GN
43A		G1/2			30045759	EXVBA43A-F04GN

Версия 05.2025
Все права защищены

RVA-EVA

Клапаны плавного пуска

Описание

- Клапан плавного пуска с пневмоуправлением позволяет плавно наращивать давление в пневмосистеме.
- Давление плавно нарастает до 4 бар, после чего происходит открытие основного клапана.
- Регулировка осуществляется с помощью встроенного дросселя.
- Благодаря плавному росту давления в системе можно осуществлять безопасный запуск оборудования.

Технические характеристики

Основные характеристики	Значение
Функция	Распределитель плавного пуска, нормально-закрытый
Рабочая среда	Сжатый воздух по ISO 8573-1:2010 [7:4:4]
Максимальное рабочее давление	0,8 МПа
Рабочая температура	0…+60 °C
Пневматическое присоединение, вход/выход	G1/4
Пневматическое присоединение, выхлоп	Глушитель (G1/8)
Материал корпуса	Алюминиевый сплав
Вес, г	Не более 310

Система обозначений

□ - □ - □ - CV

Серия
RVA-EVA

Пневматическое присоединение
1/4 Резьба G1/4

Типоразмер
MINI Размер MINI

Данные для заказа

Номер для заказа	Код заказа
30028539	RVA-EVA-1/4-MINI-CV

Конструкция

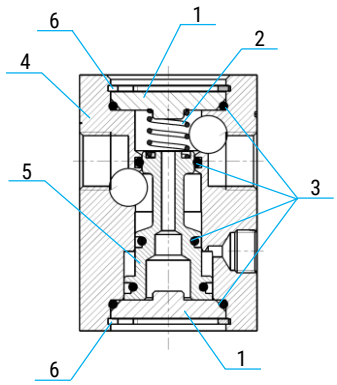

Поз.	Деталь	Материал
1	Крышка	Алюминиевый сплав
2	Пружина	Сталь
3	Уплотнения	NBR
4	Корпус клапана	Алюминиевый сплав
5	Золотник	Алюминиевый сплав
6	Стопорное кольцо	Сталь

Основные размеры

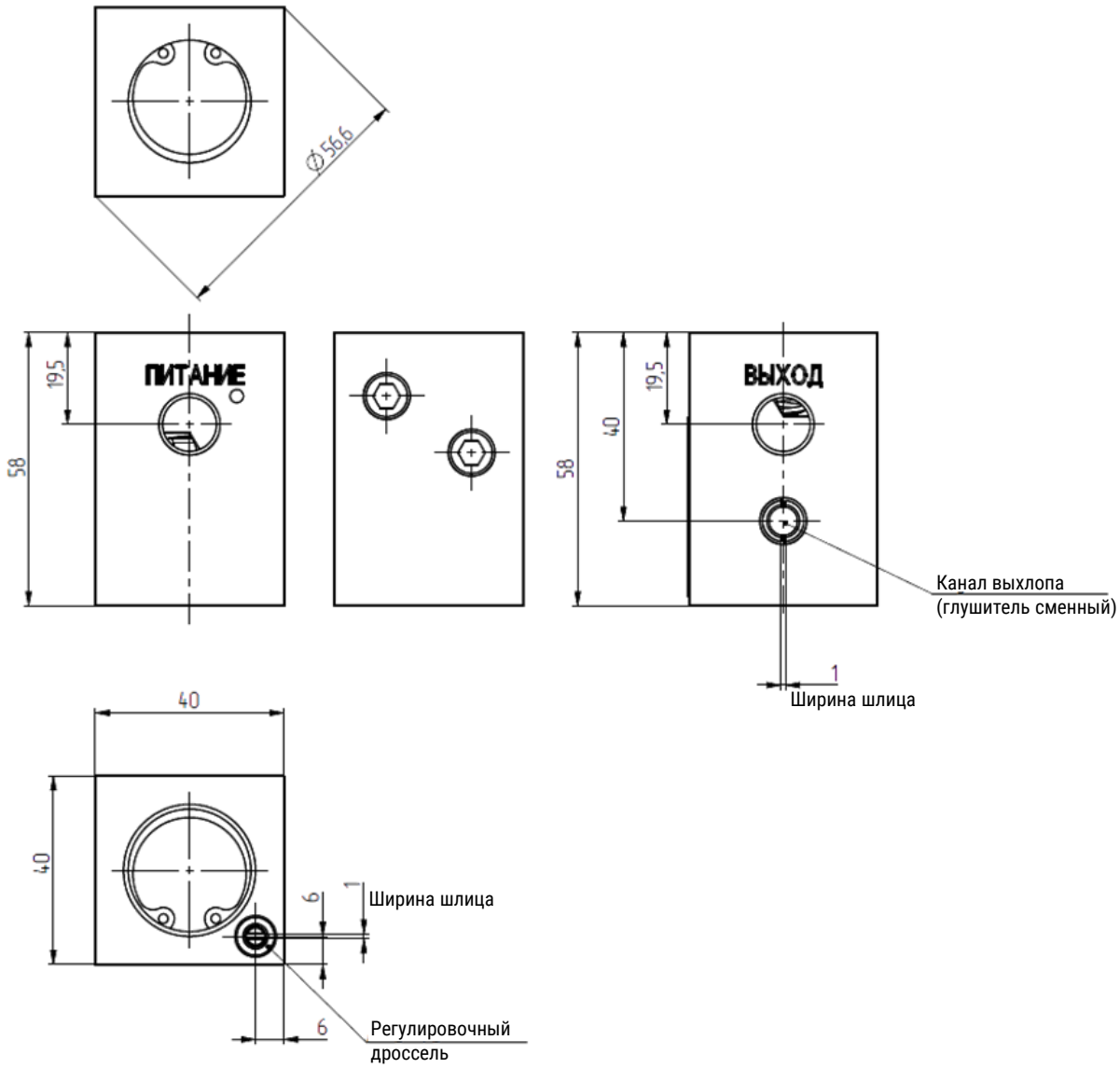

Версия 05.2025
Все права защищены

QPF

Реле давления

Описание

- Экономичное решение, позволяющее отслеживать уровень давления в пневмосистеме.
- Простая конструкция с перекидным контактом обеспечивает надёжную и долговечную работу.
- Простая настройка точки переключения с помощью регулировочного винта.

Система обозначений

□□ - □□ - □ - □

Серия
QPF

Диапазон давления
10 0,35 МПа … 1 МПа

Функция
O Нормально разомкнутый
C Нормально замкнутый

Электрическое подключение (1)
C Изолирующий колпачок
D DIN разъём

Материал корпуса (2)
B Латунь

Тип резьбы
01 Резьба G1/8

(1) DIN разъём только для реле с Н.О. контактами.

(2) Другие материалы корпуса по запросу.

Технические характеристики

Модель	QPF…-O	QPF…-C
Функция	Нормально разомкнутое (Н.О.)	Нормально замкнутое (Н.З.)
Диапазон рабочего давления	0,35 … 1,0 МПа	
Максимальное коммутируемое напряжение	50 В пост. тока / 50 В перем. тока	
Рабочая среда	Сжатый воздух по ISO 8573-1:2010 [7:4:4]	
Диапазон рабочей температуры	-20 … 90˚C	
Класс защиты	IP54	
Пневматическое присоединение	G1/8	
Материал корпуса	Латунь	
Материал переключающего контакта	Серебряный	
Материал мембраны	Каптон с PTFE покрытием	

Данные для заказа

Функция	Электрическое подключение	Номер для заказа	Код заказа
Нормально замкнутое (Н.З.)	Изолирующий колпачок	30030347	QPF10-C01-B-C
Нормально разомкнутое (Н.О.)	Изолирующий колпачок	30030346	QPF10-O01-B-C
	DIN разъём	30030986	QPF10-O01-B-D

Основные размеры

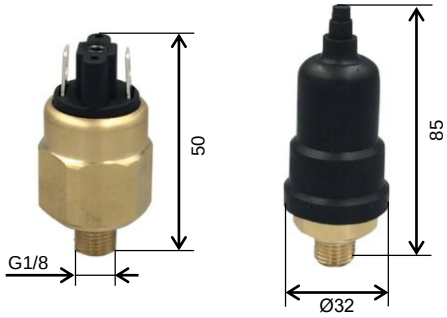

LFUB

Фильтры-глушители

Описание

- Предназначен для отделения и удаления паров масла и конденсата из выхлопного воздуха, конденсат собирается в нижней колбе и может быть удалён;
- Обеспечивает снижение шума при работе пневмосистемы;
- Рекомендуется устанавливать в пневмосистемах, в которых используется маслораспылитель или сниженное качество сжатого воздуха;

Система обозначений

[ ][ ][ ]0 - [ ]

Серия

LFUB	

Типоразмер

2	Типоразмер 2
3	Типоразмер 3
5	Типоразмер 5

Тип резьбы

2	Внутренняя резьба

Присоединительная резьба

02	Резьба G1/4
03	Резьба G3/8
04	Резьба G1/2
06	Резьба G3/4

Пример заказа: серия LFUB, типоразмер 2, внутренняя резьба, резьба G1/4.
Код заказа: **LFUB220-02**

Технические характеристики

Основные характеристики	LFUB220-02	LFUB320-02	LFUB320-03	LFUB520-04	LFUB520-06
Присоединительная резьба	G1/4	G1/4	G3/8	G1/2	G3/4
Условный проход, мм	12	16	16	55	55
Максимальный расход, л/мин	200	300	300	1000	1000
Рабочая среда	Сжатый воздух по ISO 8573-1:2010 [7:4:4]				
Максимальное рабочее давление, МПа	0,1				
Температура окружающей и рабочей среды	5 … 60 °C				
Снижение шума, дБ	33				
Эффективность удаления масла	>99,9%				
Слив конденсата	Отверстие с внутренней резьбой				
Положение монтажа	Вертикально ±5°				
Масса, кг	0,12	0,25	0,25	0,55	0,55

Все права защищены

Основные размеры

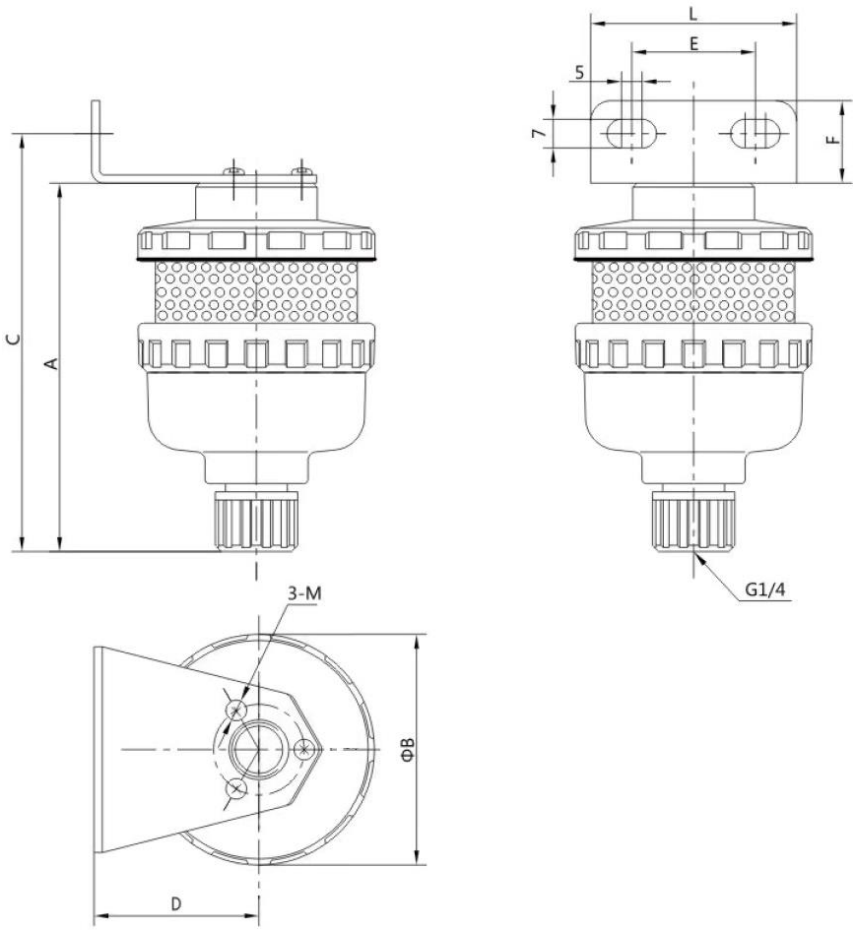

Номер для заказа	Код заказа	Резьба	A	B	C	D	E	F	L	M
30035004	LFUB220-02	G1/4	88	57,5	100	40	30	20	50	M3X8
30035005	LFUB320-02	G1/4	120,5	76,5	140,5	55		30		
30035006	LFUB320-03	G3/8								
30035007	LFUB520-04	G1/2	173,5	102,5	193,5	70	40		70	M4X8
30035008	LFUB520-06	G3/4								

Монтажные скобы

Номер для заказа	Код заказа
30048962	FJ-LFUB220
30048963	FJ-LFUB320
30048964	FJ-LFUB520

Версия 05.2025
Все права защищены

ДАТЧИКИ ДАВЛЕНИЯ

4.2

Версия 05.2025
Все права защищены

PS30

Датчики давления

Описание

- Компактные размеры.
- Двойной дисплей, благодаря чему одновременно могут отображаться текущее давление и значение настроенного давления.
- Трёхцветный дисплей для более наглядной визуализации.
- Датчики можно использовать во множестве применений благодаря наличию дискретного и аналогового выхода в одном устройстве.

Технические характеристики

Модель		PS30P-...	PS30C-...
Диапазон рабочего давления		-0,1 … 1,0 МПа	-100 … 100 кПа
Расширенный диапазон аналогового выхода		1,5 МПа	500 кПа
Рабочая среда		Сжатый воздух, инертные газы	
Диапазон рабочего напряжения		12 … 24 В пост. тока ±5%	
Максимальное потребление тока		30 мА для 24 В / 60 мА для 12 В	
Потребляемый ток для выходов NPN/PNP		макс. 80 мА при 24 В пост. тока	
Повторяемость		±0,2% шкалы	±0,5% шкалы
Время переключения (настраиваемый параметр)		2,5 мс; 5 мс; 10 мс; 25 мс; 50 мс; 100 мс; 250 мс; 500 мс; 1 000 мс; 5 000мс	
Аналоговый выход	по напряжению	0,6 … 5 В	1 … 5 В
		Линейность: ±1% шкалы; Выходное сопротивление: 1 кОм	
	по току	2,4 … 20 мА	4 … 20 мА
		Линейность: ±1% шкалы Макс. сопротивление: 300 Ом (12 В), 600 Ом (24 В); Мин. сопротивление: 50 Ом	
Диапазон рабочей температуры		0 … +50 °C	
Температура хранения		-10 … +60°C (без конденсата и замерзания)	
Относительная влажность, Rh		35 … 85 %	
Температурные характеристики		±1% FS (25°C)	
Степень защиты		IP40	
Материалы	Корпус	Технополимер	
	Дисплей	Пропилен	
	Переключатель	Силиконовая резина	
	Пневматическое присоединение	Никелированная латунь	
	Уплотнение	H-NBR	
Вес, г		~ 80	
Кабель		В комплекте 2 м	

Система обозначений

□□ - □ - □

Серия
PS30

Диапазон давления
P -0,1 МПа … 1,0 МПа
C -100 кПа … 100 кПа

Тип резьбы
01 Резьба PT1/8 + M5

Выходной сигнал
NP 1 дискретный NPN/PNP
NPA 1 дискретный NPN/PNP + 1 аналоговый (4…20 мА)
NPV 1 дискретный NPN/PNP + 1 аналоговый (1…5 В)

Данные для заказа

Диапазон давления	Выходной сигнал	Номер для заказа	Код заказа
-0,1 МПа … 1,0 МПа	1 дискретный NPN/PNP	30032749	PS30P-NP-01
	1 дискретный NPN/PNP + 1 аналоговый (4…20 мА)	30027793	PS30P-NPA-01
	1 дискретный NPN/PNP + 1 аналоговый (1…5 В)	30027794	PS30P-NPV-01
-100 кПа … 100 кПа	1 дискретный NPN/PNP	30030541	PS30C-NP-01

Все права защищены

Принадлежности

Наименование	Номер для заказа	Код заказа	Описание
Кронштейн	30014152	MS-PS-04	Предназначен для крепления датчика сверху или снизу.
	30004174	MS-PS-05	Несколько датчиков могут быть установлены рядом друг с другом.
Комплект крепления на панели	30014352	MS-PS-01-P03	Для монтажа датчика на панель толщиной от 1 до 6 мм

Кронштейн монтажа на панели

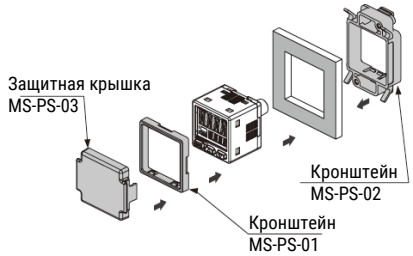

Кронштейн крепления датчика

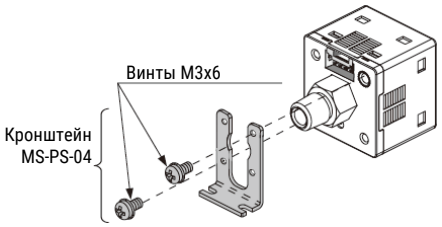

Кронштейн крепления датчика

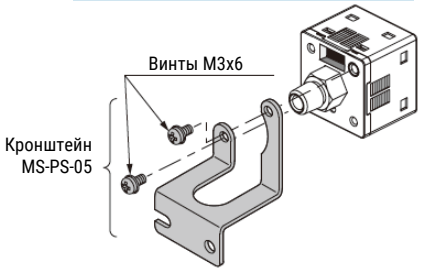

Примечание: Для соединения датчика с монтажным кронштейном используются винты M3x6, момент затяжки для них не должен превышать 0,5 Нм.

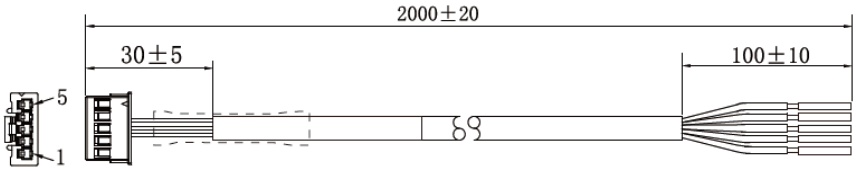

Для подключения датчика используйте кабель с разъёмом, входящий в комплект поставки. При отсоединении кабеля тяните только за разъём, в противном случае кабель может быть повреждён.

Схема электрического подключения

Датчик без аналогового выхода

Выход NPN

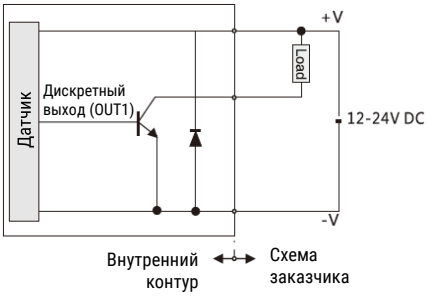

Выход PNP

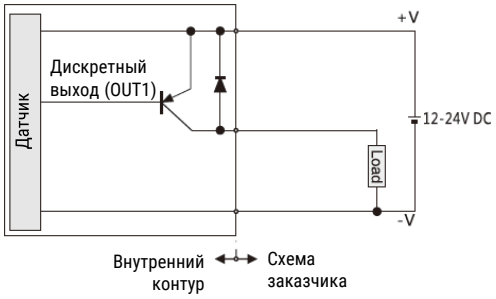

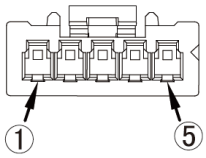

№	Цвет	Назначение
1	Коричневый	+V
2	Чёрный	OUT1
3	Белый	-
4	Оранжевый	-
5	Синий	0 V

Датчик с аналоговым выходом

Выход NPN

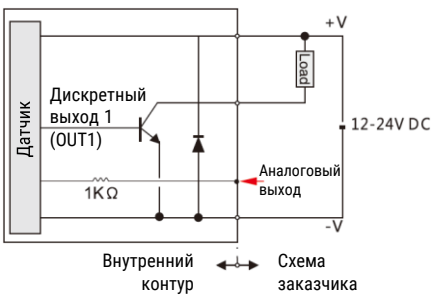

Выход PNP

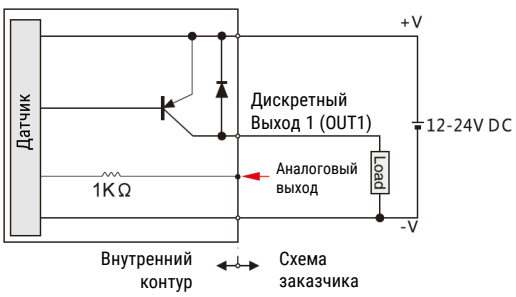

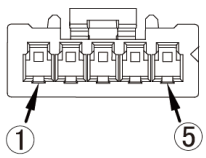

№	Цвет	Назначение
1	Коричневый	+V
2	Чёрный	OUT1
3	Белый	-
4	Оранжевый	Аналоговый
5	Синий	0 V

Режимы работы

2 независимых выхода и 3 режима настройки

1 Режим порогового значения
Простое переключение по заданному значению

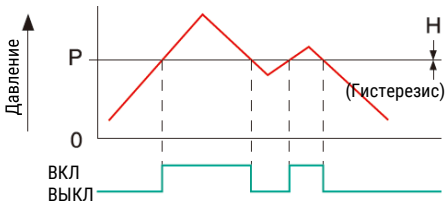

Примечание:
1) Гистерезис имеет 8 фиксированных настроек.
2) Вспомогательный дисплей отображает:
- для выхода 1 значение «P-1»
- для выхода 2 значение «P-2»

2 Режим гистерезиса
Переключение настраивается путём установки необходимого гистерезиса

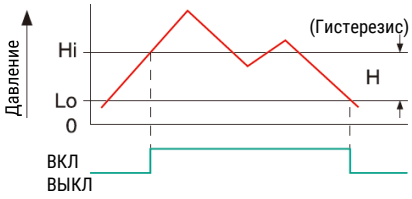

Примечание:
1) Вспомогательный дисплей отображает:
- для выхода 1 значения «Hi-1» или «Lo-1»
- для выхода 2 значения «Hi-2» или «Lo-2»

3 Оконный режим
Режим используется для настройки значений включения и выключения с независимым гистерезисом

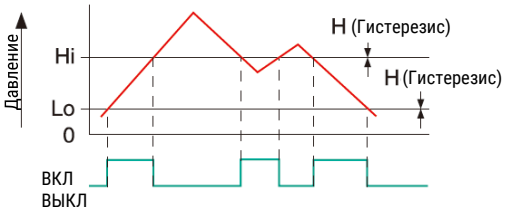

Примечание:
1) Гистерезис имеет 8 фиксированных настроек.
2) Вспомогательный дисплей отображает:
- для выхода 1 значение «Hi-1» или «Lo-1»
- для выхода 2 значение «Hi-2» или «Lo-2»

Настройка датчика

Меню настроек

Если необходимо изменить параметры установки, то следует перейти в режим настройки. Для этого необходимо нажать кнопку переключения режимов и удерживать не менее 2 секунд. Повторное длительное нажатие возвращает датчик в рабочий режим. Новые настройки применяются сразу.

Основные размеры

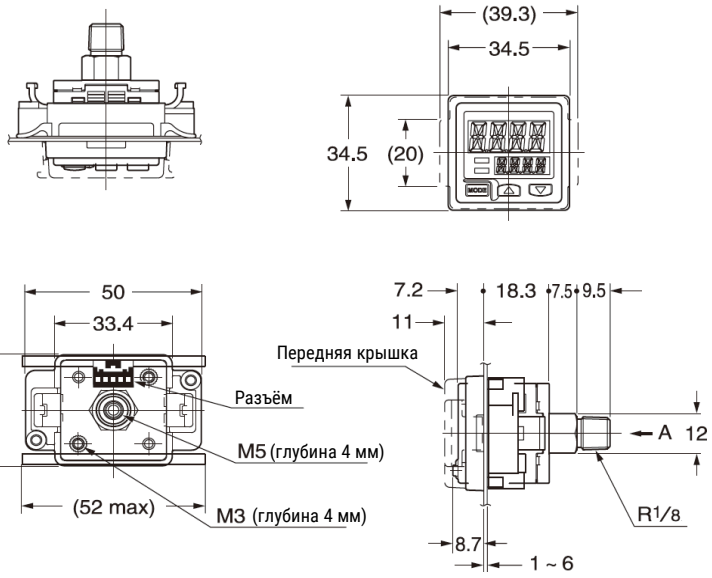

Все права защищены

Монтаж на панели

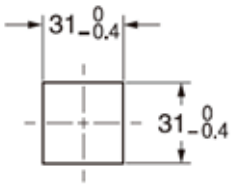

Установка нескольких датчиков горизонтально

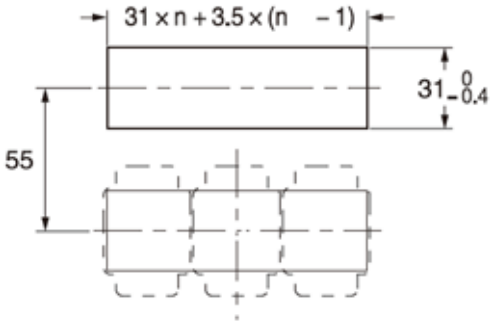

Установка нескольких датчиков вертикально

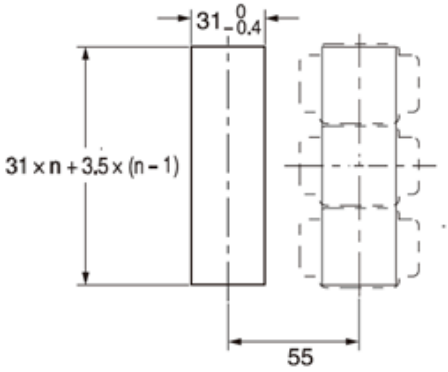

Монтажные принадлежности

MS-PS-04

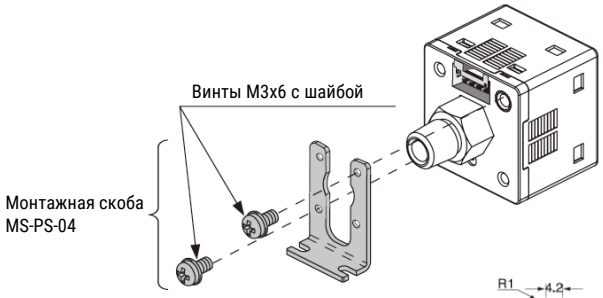

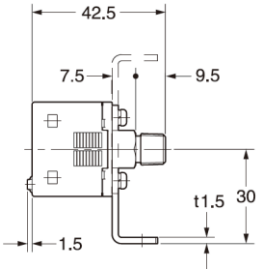

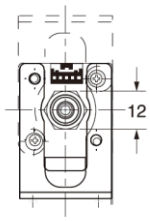

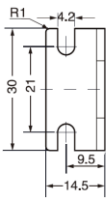

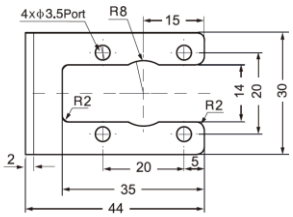

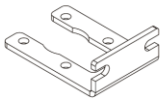

MS-PS-05

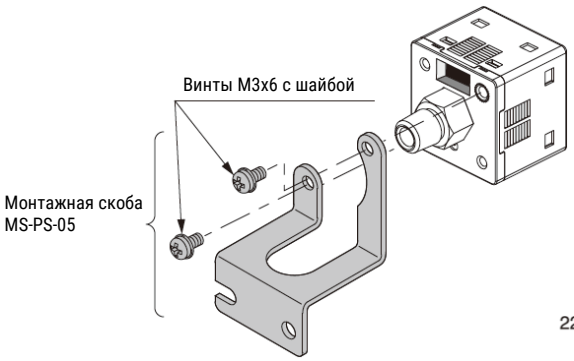

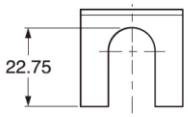

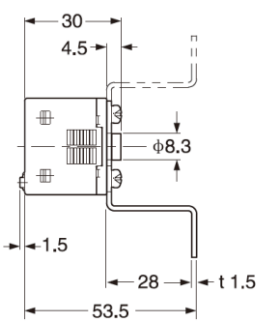

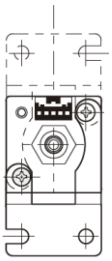

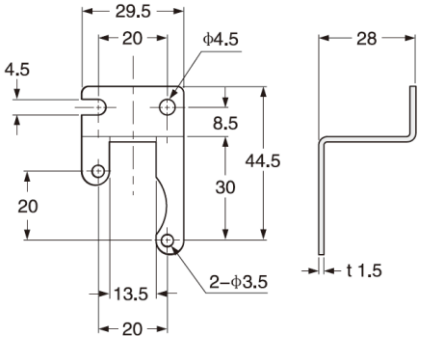

PS41

Датчики давления

Описание

- Компактные размеры.
- Водонепроницаемый корпус, степень защиты IP65.
- Трёхцветный дисплей для отображения настроек и актуальных значений давления.
- Благодаря универсальным выходам PNP/NPN нет необходимости держать множество различных датчиков на складе.
- Аналоговые выходы по току и по напряжению обеспечивают гибкость электрического подключения.

Технические характеристики

Основные характеристики		PS41P	PS41C
Диапазон номинального давления		-0,1 … 1,0 МПа	-100 … 100 кПа
Расширенный диапазон аналогового выхода		1,5 МПа	500 кПа
Рабочая среда		Сжатый воздух в соответствии с ISO8573-1:2010 [7:4:4], инертные газы	
Диапазон рабочего напряжения		12 … 24 В пост. тока ±5%	
Максимальное потребление тока		30 мА для 24 В / 60 мА для 12 В	
Потребляемый ток для выходов NPN/PNP		макс. 80 мА при 24 В пост. тока	
Повторяемость для дискретного выхода		±0,2% шкалы ± 1 цифра	±0,5% шкалы
Время переключения (настраиваемый параметр)		2,5 мс; 5 мс; 10 мс; 25 мс; 50 мс; 100 мс; 250 мс; 500 мс; 1000 мс; 5000мс	
Аналоговый выход	по напряжению	0,6 … 5 В	
		Линейность: ±1% шкалы; Выходное сопротивление: 1 кОм	
	по току	2,4 … 20 мА	
		Линейность: ±1% шкалы; Максимальное сопротивление нагрузки – 300 Ом (при 12 В), 600 Ом (при 24 В); Мин. сопротивление нагрузки – 50 Ом	
Диапазон рабочей температуры		0 … +50 °C	
Температура хранения		-10 … +60°C (без конденсата и замерзания)	
Относительная влажность, Rh		35 … 85 %	
Температурные характеристики		±3% FS (25°C)	
Степень защиты		IP65	
Материалы	Корпус	Полимер	
	Дисплей	Акрил	
	Переключатель	Силиконовая резина	
	Пневматическое присоединение	Цинк	
	Уплотнение	H-NBR	
Вес		115 г	

Система обозначений

□□ - □ - □

Серия

PS41	Водонепроницаемый

Диапазон измерений

P	-0,1 МПа … 1 МПа
C	-100 кПа … 100 кПа

Пневматическое присоединение

01	Резьба наружная PT1/8 + внутренняя M5
02	Резьба наружная G1/8 + внутренняяM5

Выходной сигнал [1]

2NPV	2 дискретных NPN/PNP + 1 аналоговый (1…5 В)
2NPA	2 дискретных NPN/PNP + 1 аналоговый (4…20 мА)

[1] Заводская настройка дискретных выходов NPN.

Все права защищены

Дисплей и подключение

Меню настроек

Если необходимо изменить параметры установки, то следует перейти в режим настройки. Для этого необходимо нажать кнопку переключения режимов и удерживать не менее 2 секунд. Повторное длительное нажатие возвращает датчик в рабочий режим. Новые настройки применяются сразу.

Электрическое подключение

Выход NPN

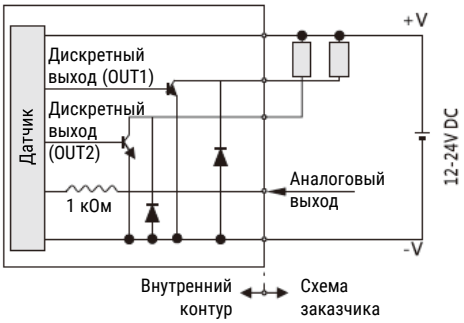

Выход PNP

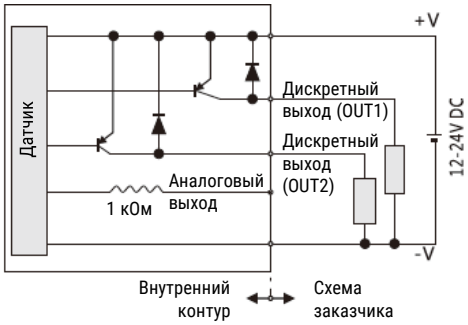

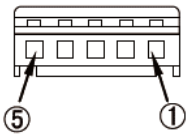

№	Цвет	Назначение
1	Коричневый	+V
2	Чёрный	OUT 1
3	Белый	OUT 2
4	Оранжевый	Аналоговый
5	Синий	0 V

Внимание! Перед использованием нагрузку необходимо подключать последовательно, в противном случае возможно повреждение датчика.

Режимы работы

2 независимых выхода и 3 режима настройки

1 Режим порогового значения
Простое переключение по заданному значению

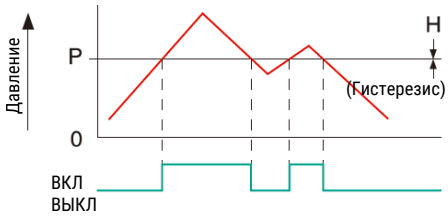

Примечание:
1) Гистерезис имеет 8 фиксированных настроек.
2) Вспомогательный дисплей отображает:
- для выхода 1 значение «P-1»
- для выхода 2 значение «P-2»

2 Режим гистерезиса
Переключение настраивается путём установки необходимого гистерезиса

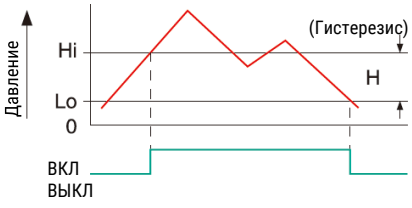

Примечание:
1) Вспомогательный дисплей отображает:
- для выхода 1 значения «Hi-1» или «Lo-1»
- для выхода 2 значения «Hi-2» или «Lo-2»

3 Оконный режим
Режим используется для настройки значений включения и выключения с независимым гистерезисом

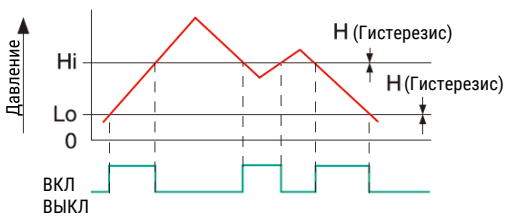

Примечание:
1) Гистерезис имеет 8 фиксированных настроек.
2) Вспомогательный дисплей отображает:
- для выхода 1 значение «Hi-1» или «Lo-1»
- для выхода 2 значение «Hi-2» или «Lo-2»

Основные размеры

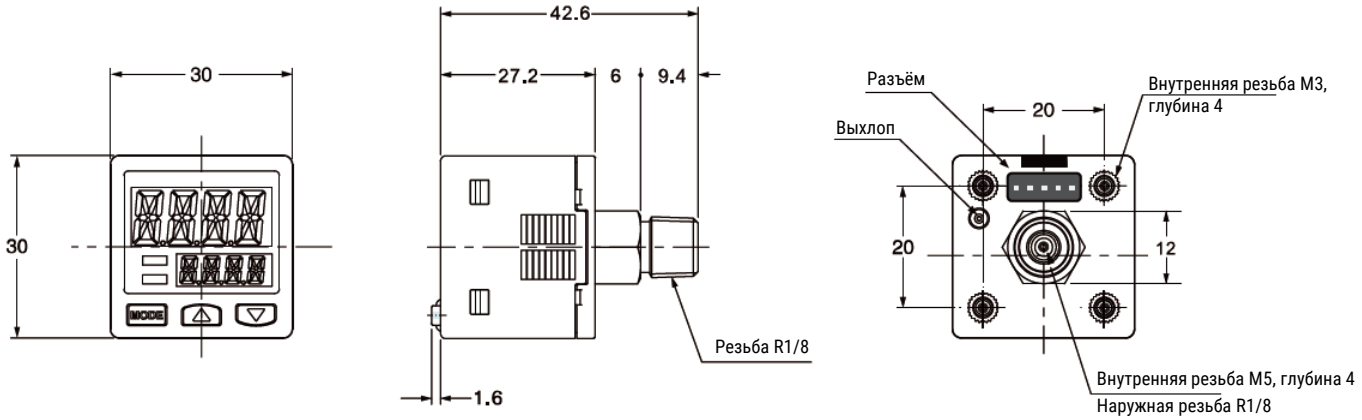

Принадлежности

Кабель с разъёмом

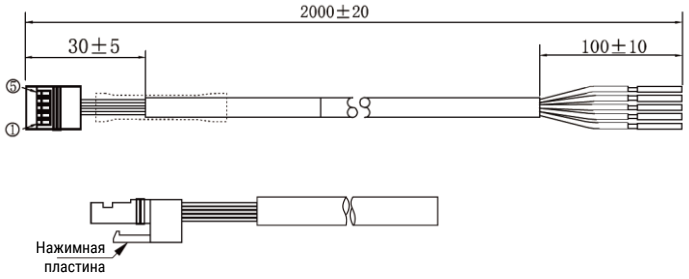

Внимание! Для подключения датчика используйте кабель с разъёмом, входящий в комплект поставки. При отсоединении кабеля тяните только за разъём, в противном случае кабель может быть повреждён.

Кронштейн для монтажа на панели

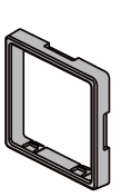

Кронштейн MS-PS-01

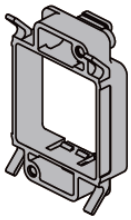

Кронштейн MS-PS-02

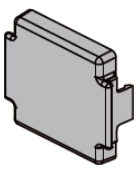

Защитная крышка MS-PS-03

Кронштейн для крепления датчика

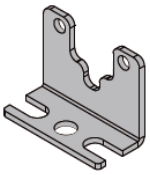

Кронштейн MS-PS41-01

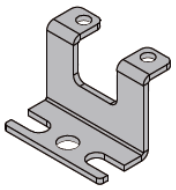

Кронштейн MS-PS41-02

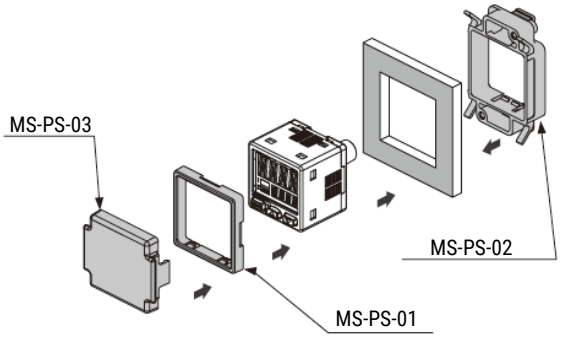

Описание	Номер для заказа	Код заказа
Комплект для панельного монтажа	30014352	MS-PS-01-P03
Кронштейн монтажный	30045805	MS-PS41-01
Кронштейн монтажный	30045806	MS-PS41-02

Все права защищены

Основные размеры - принадлежности

Панельный монтаж

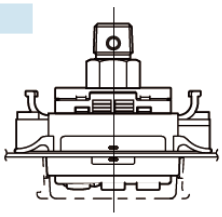

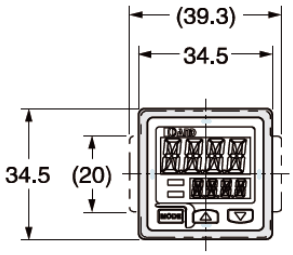

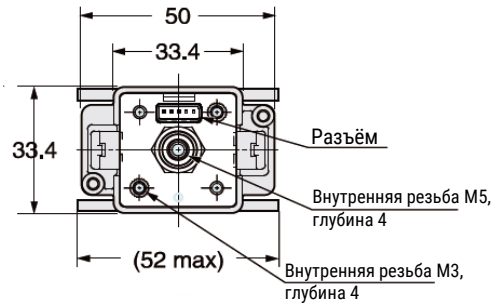

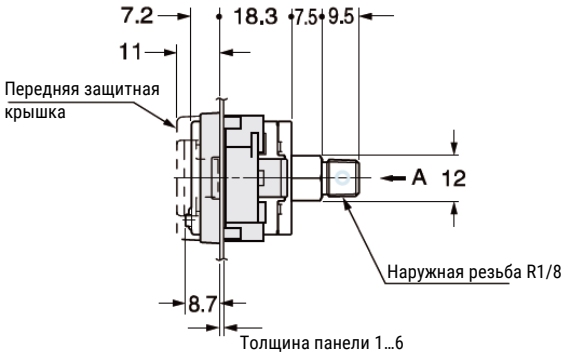

Монтажный кронштейн MS-PS-01

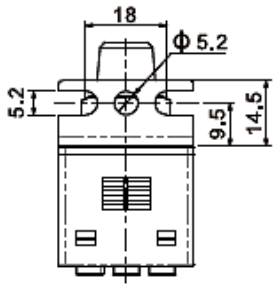

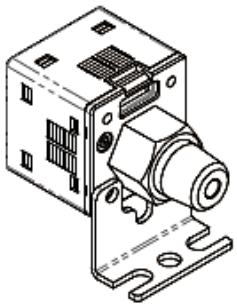

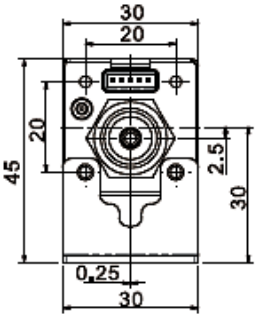

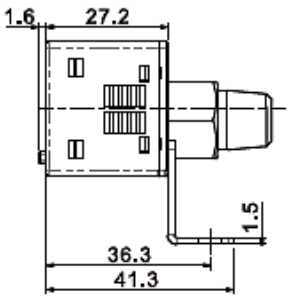

Размеры MS-PS-01

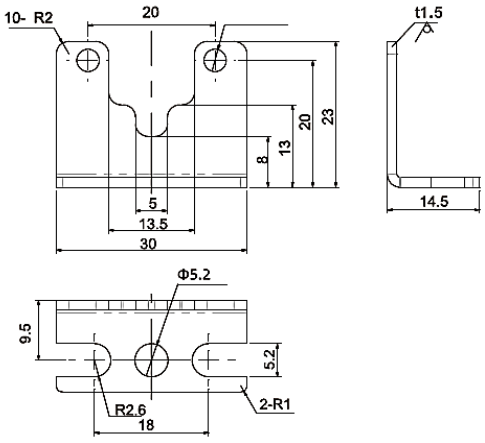

Размеры MS-PS-02

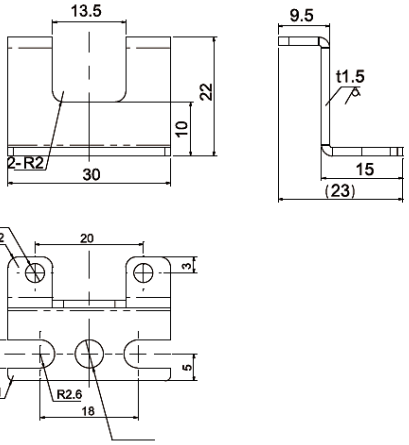

Монтаж на панели

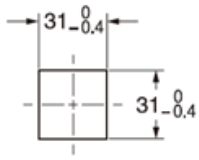

Установка нескольких датчиков горизонтально

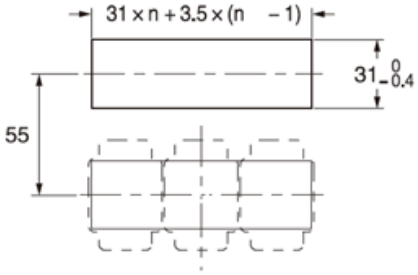

Установка нескольких датчиков вертикально

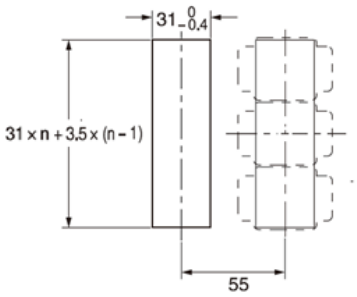

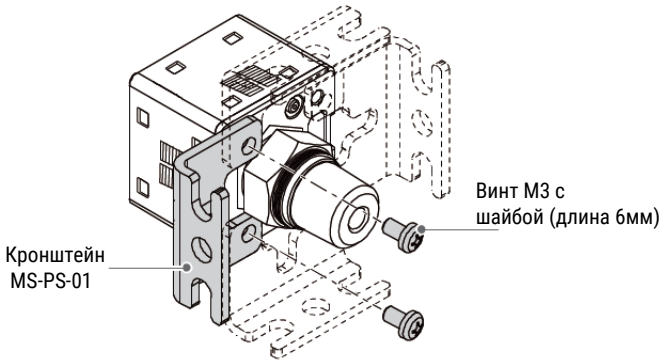

Примечание: кронштейн является дополнительным аксессуаром, его необходимо заказывать отдельно.

Присоединение шланга

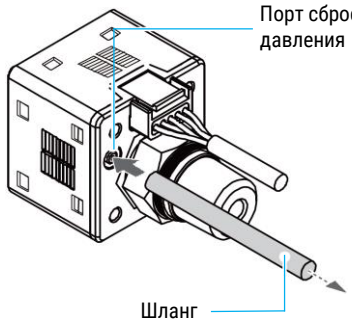

Если порт сброса давления у датчика находится в непосредственном контакте с водой или пылью, то необходимо использовать шланг (приобретается отдельно). Вставить один конец шланга в порт сброса давления, а другой - в защищенное от пыли и воды месте (см. схему)

Вывести другой конец шланга в защищенном от пыли и воды месте

Данные для заказа

Диапазон давления	Пневматическое присоединение	Дискретный выход	Аналоговый выход	Номер для заказа	Код заказа
-0,1 МПа ... 1 МПа	G1/8 наружная M5 внутренняя	2x PNP/NPN переключаемые	0,6 ... 5 В	30045823	PS41P-2NPV-01
-100 кПа ... 100 кПа					PS41C-2NPV-01
-0,1 МПа ... 1 МПа			2,4 ... 20 мА	30045780	PS41P-2NPA-01
-100 кПа ... 100 кПа					PS41C-2NPA-01

Все права защищены

PS42

Датчики давления

Описание

- Компактные размеры.
- Различные варианты монтажа позволяют использовать датчики во множестве различных применений.
- Трёхцветный дисплей для отображения настроек и актуальных значений давления.
- Благодаря универсальным выходам PNP/NPN нет необходимости держать множество различных датчиков на складе.
- Аналоговые выходы по току и по напряжению, а также подключение RS485 обеспечивают гибкость электрического подключения.

Технические характеристики

Модель		PS42P (избыточное давление)	PS42C (комбинированное давление)
Диапазон рабочего давления		-0,1 … 1,0 МПа	-100 … 100 кПа
Расширенный диапазон аналогового выхода		1,5 МПа	500 кПа
Рабочая среда		Сжатый воздух, инертные газы	
Диапазон рабочего напряжения		12 … 24 В пост. тока ±5%	
Максимальное потребление тока		27 мА для 24 В / 51 мА для 12 В	
Потребляемый ток для выходов NPN/PNP		макс. 80 мА при 24 В DC	
Повторяемость для дискретных выходов		±0,2% шкалы	±0,5% шкалы
Время переключения (настраиваемый параметр)		2,5 мс; 5 мс; 10 мс; 25 мс; 50 мс; 100 мс; 250 мс; 500 мс; 1000 мс; 5000мс	
Аналоговый выход	по напряжению	0,6 … 5 В	1 … 5 В
		Линейность: ±0,2% шкалы; Выходное сопротивление: 1 кОм	
	по току	2,4 … 20 мА	4 … 20 мА
		Линейность: ±1% шкалы Макс. сопротивление: 300 Ом (12 В), 600 Ом (24 В); Мин. сопротивление: 50 Ом	
Диапазон рабочей температуры		0 … +50 °C	
Температура хранения		-10 … +60°C (без замерзания)	
Относительная влажность, Rh		35 … 85 %	
Температурные характеристики		±1% FS (25°C)	
Степень защиты		IP40	
Материалы	Корпус	Технополимер	
	Дисплей	Пропилен	
	Переключатель	Силиконовая резина	
	Пневматическое присоединение	Никелированная латунь	
	Уплотнение	H-NBR	
Вес изделия		80 г	
Кабель		В комплекте 2 м	

Система обозначений

□□ - □ - □

Серия

PS42	

Диапазон измерений

P	-0,1 МПа … 1,0 МПа
C	-100 кПа … 100 кПа

Тип резьбы

01	Резьба PT1/8 + M5

Выходной сигнал

2NPV	2 дискретных NPN/PNP + 1 аналоговый (1…5 В)
2NPA	2 дискретных NPN/PNP + 1 аналоговый (4…20 мА)
NPR	1 дискретный NPN/PNP + RS485

Данные для заказа

Диапазон давления	Пневматическое присоединение	Дискретный выход	Аналоговый выход	Номер для заказа	Код заказа
-0,1 МПа … 1,0 МПа	G1/8 наружная M5 внутренняя	2x PNP/NPN переключаемые	0,6 … 5 В	30024604	PS42P-2NPV-01
-100 кПа … 100 кПа				30024603	PS42C-2NPV-01
-0,1 МПа … 1,0 МПа			2,4 … 20 мА	30024608	PS42P-2NPA-01
-100 кПа … 100 кПа				30024605	PS42C-2NPA-01

Все права защищены

Принадлежности

Наименование	Номер для заказа	Код заказа	Описание
Кронштейн	30014152	MS-PS-04	Предназначен для крепления датчика сверху или снизу.
	30004174	MS-PS-05	Несколько датчиков могут быть установлены рядом друг с другом.
Комплект крепления на панели	30014352	MS-PS-01-P03	Для монтажа датчика на панель толщиной от 1 до 6 мм

Кронштейн для монтажа на панели

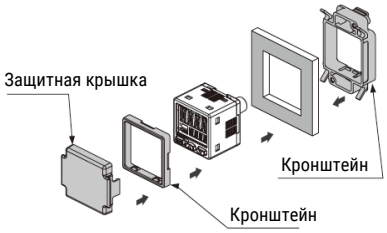

Кронштейн крепления датчика

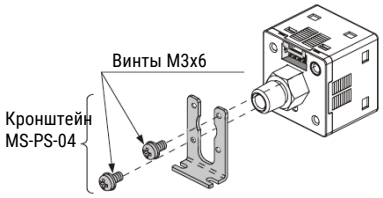

Кронштейн крепления датчика

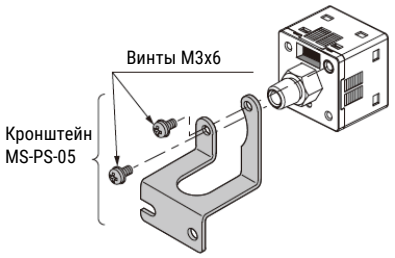

Примечание: Для соединения датчика с монтажным кронштейном используются винты M3x6, момент затяжки для них не должен превышать 0,5 Нм.

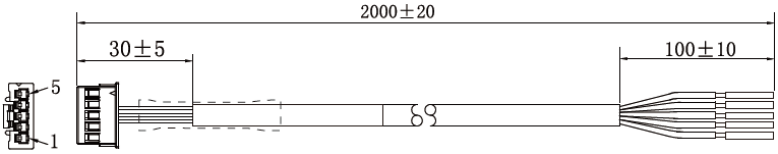

Для подключения датчика используйте кабель с разъёмом, входящий в комплект поставки.
При отсоединении кабеля тяните только за разъём, в противном случае кабель может быть повреждён.

Электрическое подключение

Датчик без RS485

Выход NPN

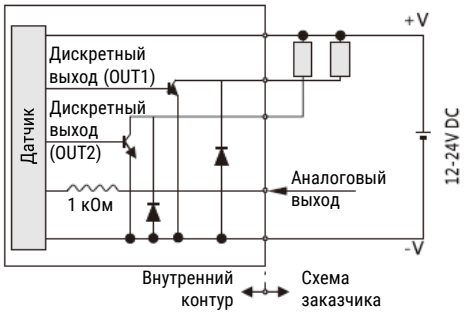

Выход PNP

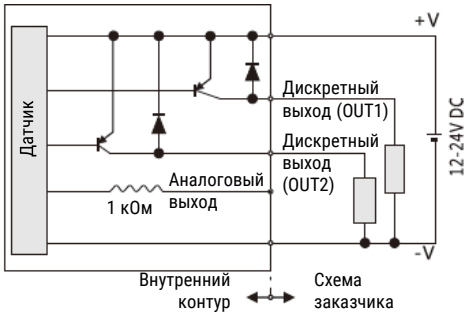

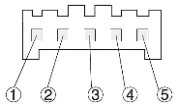

№	Цвет	Назначение
1	Коричневый	+V
2	Чёрный	OUT 1
3	Белый	OUT 2
4	Оранжевый	Аналоговый
5	Синий	0 V

Датчик с RS485

Выход NPN

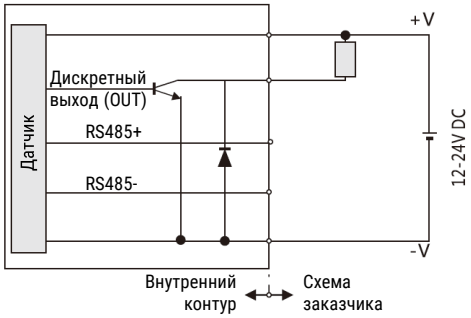

Выход PNP

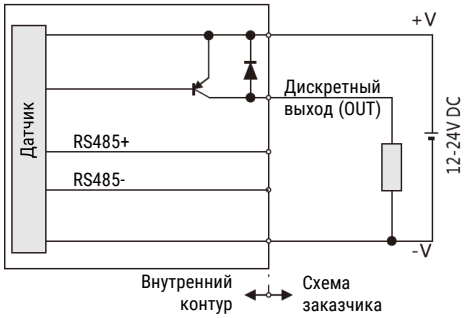

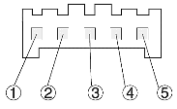

№	Цвет	Назначение
1	Коричневый	+V
2	Чёрный	OUT
3	Белый	RS485+
4	Оранжевый	RS485-
5	Синий	0 V

Режимы работы

2 независимых выхода и 3 режима настройки

1 Режим порогового значения
Простое переключение по заданному значению

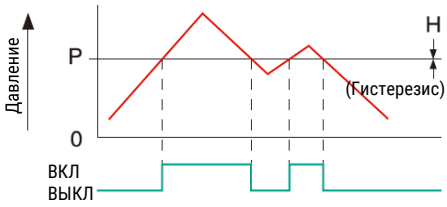

Примечание:
1) Гистерезис имеет 8 фиксированных настроек.
2) Вспомогательный дисплей отображает:
- для выхода 1 значение «P-1»
- для выхода 2 значение «P-2»

2 Режим гистерезиса
Переключение настраивается путём установки необходимого гистерезиса

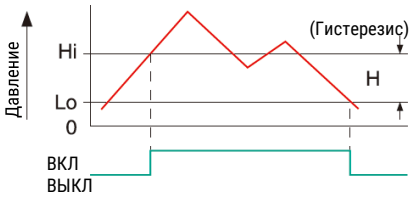

Примечание:
1) Вспомогательный дисплей отображает:
- для выхода 1 значения «Hi-1» или «Lo-1»
- для выхода 2 значения «Hi-2» или «Lo-2»

3 Оконный режим
Режим используется для настройки значений включения и выключения с независимым гистерезисом

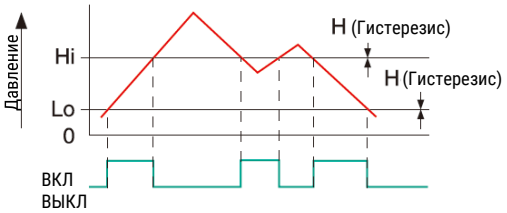

Примечание:
1) Гистерезис имеет 8 фиксированных настроек.
2) Вспомогательный дисплей отображает:
- для выхода 1 значение «Hi-1» или «Lo-1»
- для выхода 2 значение «Hi-2» или «Lo-2»

Настройка датчика

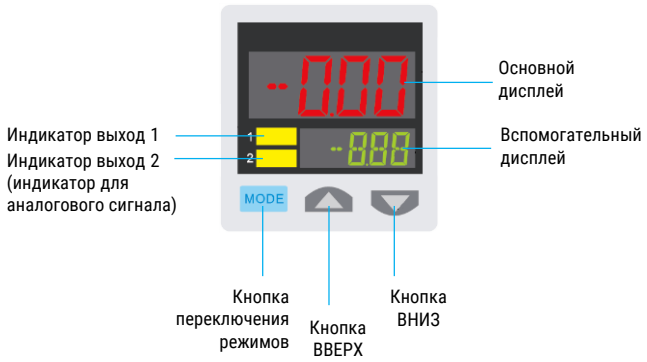

Меню настроек

Если необходимо изменить параметры установки, то следует перейти в режим настройки. Для этого необходимо нажать кнопку переключения режимов и удерживать не менее 2 секунд. Повторное длительное нажатие возвращает датчик в рабочий режим. Новые настройки применяются сразу.

Основные размеры

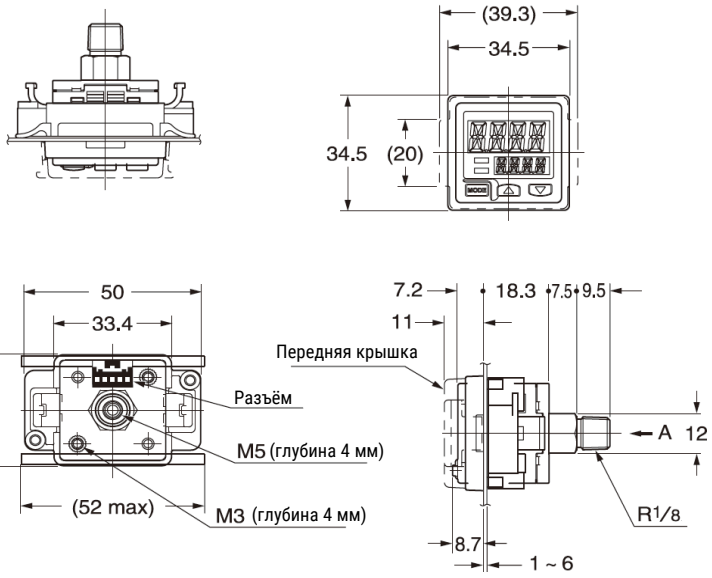

SMARTA
www.smarta.ru
8 (800) 550 3487
Версия 05.2025
Все права защищены

Монтаж на панели

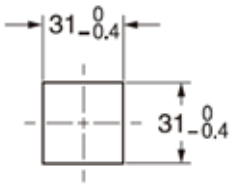

Установка нескольких датчиков горизонтально

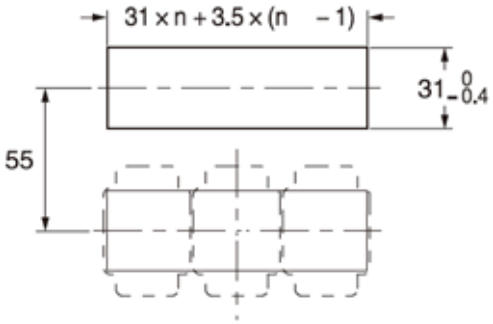

Установка нескольких датчиков вертикально

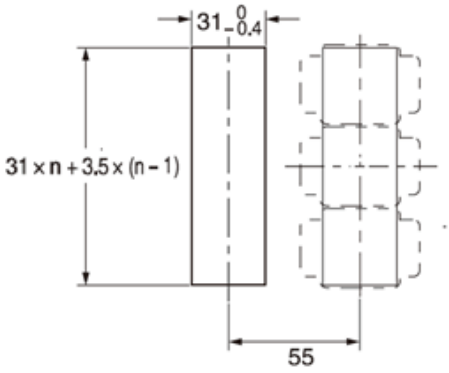

Монтажные принадлежности

MS-PS-04

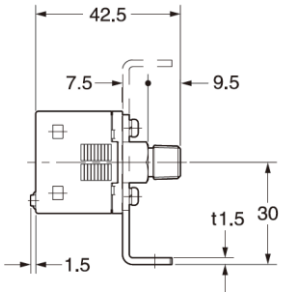

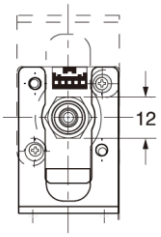

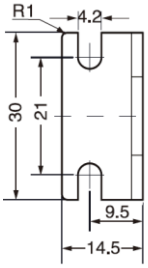

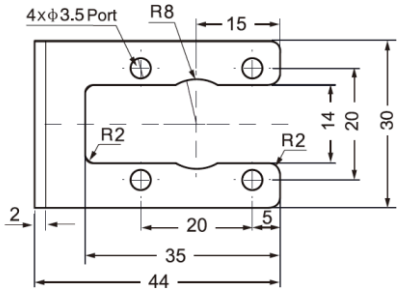

MS-PS-05

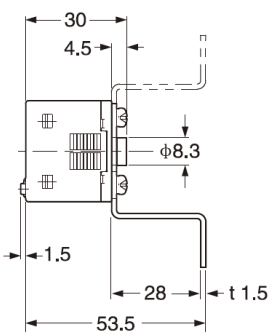

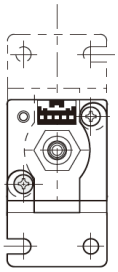

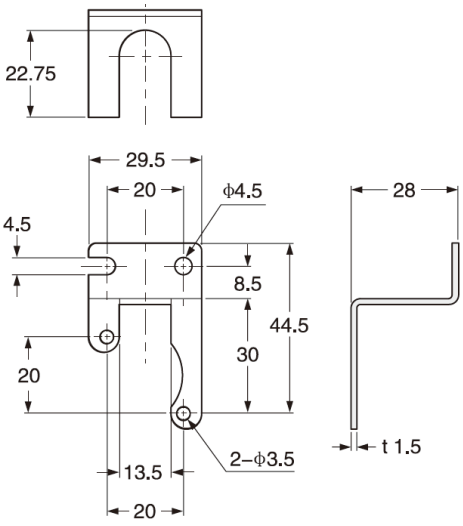

PS43

Датчики давления

Описание

- Трехцветный цифровой интеллектуальный ЖК-дисплей, четкое изображение.
- Высокая стабильность работы благодаря высококачественному чипу.
- Компактный размер, простота установки.
- Дополнительный диапазон позволяет измерять очень низкое давление.
- Возможность настройки режима энергосбережения.
- Максимальный ток выходного канала 200 мА, возможно работать при большой нагрузке.
- Встроенная защита от перегрузки по току и короткого замыкания.
- Встроенная автоматическая диагностика неисправностей и оповещение по их коду.
- Вариант подключения с разъёмом RS485 позволяет подключать датчик по Modbus/

Технические характеристики

Основные характеристики		Микродавление (M)	Комбинированное давление (C)	Избыточное давление (P)
Диапазон номинального давления		-10 … 10 кПа	-100 … 100 кПа	-0,1 … 1,0 МПа
Диапазон настраиваемого давления		-10 … 10 кПа	-103 … 103 кПа	-0,103 … 1,03 МПа
Максимальное давление		30 кПа	500 кПа	1,5 МПа
Частота обновления дисплея		5 раз/сек		
Рабочая среда		Сжатый воздух в соответствии с ISO8573-1:2010 [7:4:4]		
Диапазон рабочей температуры		0 … +50 °C		
Относительная влажность, Rh		35 … 85 %		
Температура хранения		-10 … +60°C (без конденсата и замерзания)		
Степень защиты		IP40		
Максимальный ток нагрузки		200 мА		
Внутреннее падение напряжения		≤1,0 В		
Потребление тока		≤40 мА без нагрузки		
Устойчивость к шокам		Амплитуда вибрации 1,5 мм, частота 10-55-10 Гц в минуту, в течение 2 часов по каждой оси		
Минимальное значение шкалы, единицы давления	кПа	0,01		-
	МПа	-		0,001
	кгс/см^2	0,01		0,01
	Бар	0,001		0,01
	psi	0,01		0,1
	мм рт.ст.	1		-
Линейность		±1 полной шкалы		
Повторяемость		0,3% полной шкалы		
Температурные характеристики		±3% полной шкалы (при 25°C)		
Скорость передачи данных		9600 бит/с, 19200 бит/с, 38400 бит/с, 57600 бит/с, 115200 бит/с		
Сопротивление изоляции		50 Ом (500 В постоянного тока)		
Сопротивление напряжению		1000 В переменного тока, 1 мин (между корпусом и кабелем)		
Напряжение на выходе		0,6 … 5 В ±2% полной шкалы		
Время отклика		≤2,5 мс (возможно установить 25/100/250/500/1000/1500 мс)		
Максимальное расстояние подключения RS485		1.200 м		
Вес [г]		~28 г (без кабеля)		

Все права защищены

Система обозначений

Серия
PS43

Диапазон измерений	
C	-100 кПа … 100 кПа
P	-0,1 МПа … 1,0 МПа
M	-10 кПа … 10 кПа

Тип резьбы	
01	Резьба PT1/8 + внутренняя M5

Выходной сигнал	
N	1 дискретный NPN
NV	1 дискретный NPN + 1 аналоговый по напряжению (1…5 В)
2N	2 дискретный NPN
2NV	2 дискретный NPN + 1 аналоговый по напряжению (1…5 В)
NA	1 дискретный NPN + 1 аналоговый по току (4…20 мА)
P	1 дискретный PNP
2P	2 дискретный PNP
2PV	2 дискретный PNP + 1 аналоговый по напряжению (1…5 В)
PV	1 дискретный PNP + 1 аналоговый по напряжению (1…5 В)
PA	1 дискретный PNP + 1 аналоговый выход по току (4…20 мА)
NR	1 дискретный NPN + RS485
PR	1 дискретный PNP + RS485

Схема подключения

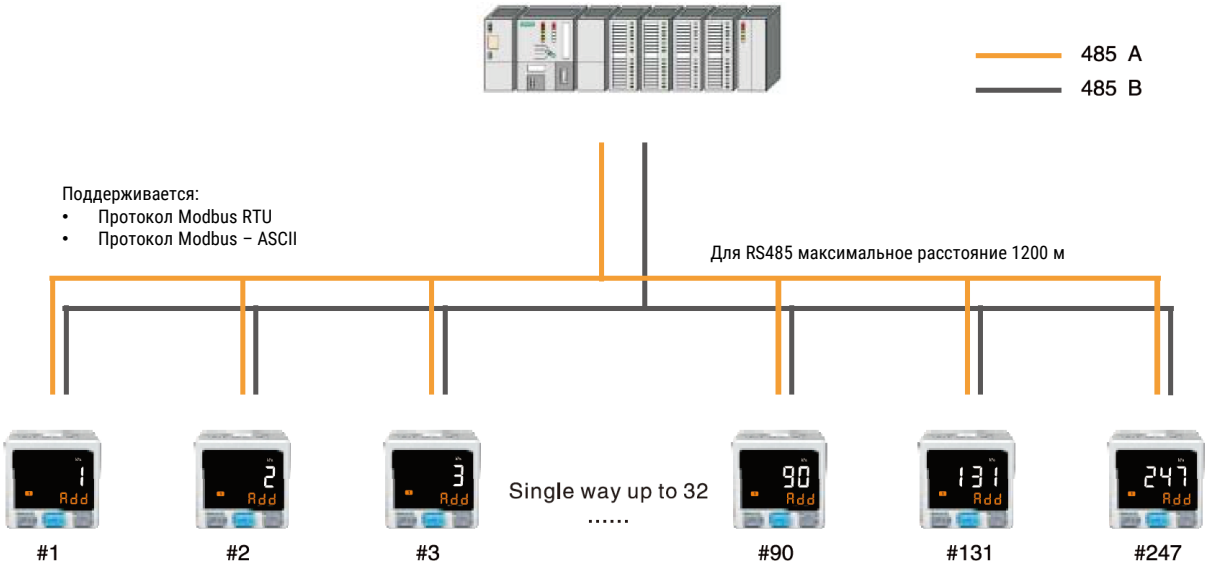

Дисплей

Более быстрая настройка

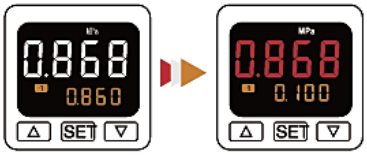

Индивидуальная настройка цвета дисплея (3 цвета)

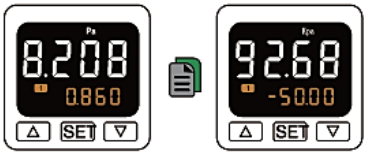

Индивидуальная настройка нескольких диапазонов давления

Основные размеры

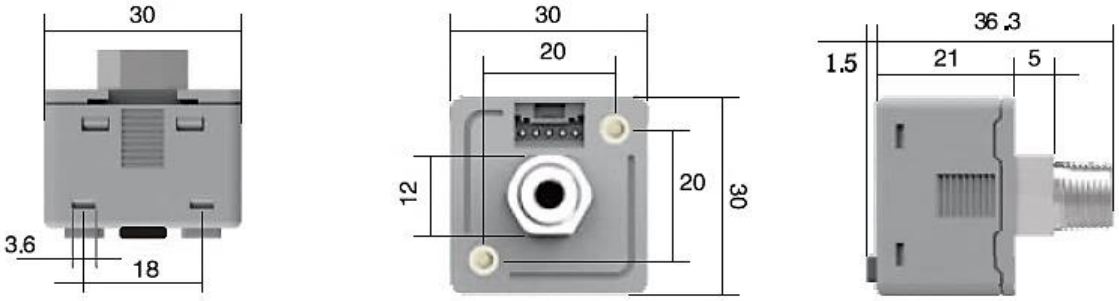

Монтажные принадлежности

MS-PS43-04

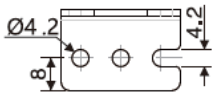

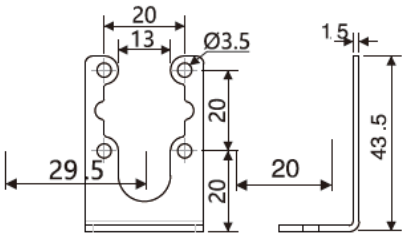

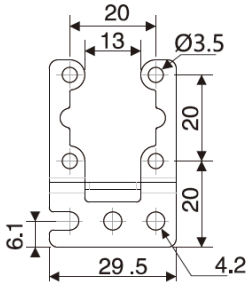

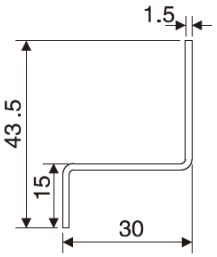

MS-PS43-05

Описание	Номер для заказа	Код заказа
Крепление для панельного монтажа		MS-PS43-01
Крепление для панельного монтажа		MS-PS43-02
Защитная крышка		MS-PS43-03
Г-образный кронштейн		MS-PS43-04
Z-образный кронштейн		MS-PS43-05

SMARTA
www.smarta.ru
8 (800) 550 3487
Версия 05.2025
Все права защищены

NISE20

Датчики давления IO-link

Описание

- Поддерживается интерфейс связи IO-link V1.1 и COM2
- Два дискретных выхода, поддержка NPN и PNP.
- Поддерживается настройка меню пакетных данных, удобная для управления параметрами.
- Экономия времени на монтаж и подключение.
- Различные режимы работы: реле давления, гистерезис и оконный режим, время отклика < 3 мс.
- Могут быть установлены различные значения максимального тока (от 50 мА до 250 мА).
- Двойной дисплей, красная и зеленая двухцветная индикация.
- Поддерживает горячую замену, параметры данных хранятся в IO-Link мастере, нет необходимости перенастраивать параметры при замене. Новый датчик автоматически распознается и немедленно включается в работу, что может сократить время простоя оборудования и затраты на техническое обслуживание, а также повысить эффективность производства.
- Протокол IO-Link не зависит от Fieldbus, обладает высокой совместимостью с промышленными сетями, поддерживает основные Fieldbus и промышленный Ethernet.
- Значение давления может быть считано без внешнего аналогового модуля, а данные передаются полностью в цифровом виде. Снижение потери точности аналого-цифрового преобразования, с сильной защитой от помех, а максимальное расстояние передачи составляет 20 метров.

Система обозначений

□□ - □ - □ - □

Серия

NISE20	0,1МПа ... 1 МПа

Диапазон измерений

B	0,1МПа ... 1 МПа
BF	-100 кПа ... 100 кПа

Тип выхода

LK	IO-Link / 2 дискретных выхода (NPN/PNP)

Кабель для подключения (1)

	Кабель с разъёмом M12 (0,3 м)
2M	Кабель с разъёмом M12 (2 м)
5M	Кабель с разъёмом M12 (5 м)

Тип резьбы

01	Наружная R1/8 + внутренняя M5
02	Наружная G1/8 + внутренняяM5

(1) Другая длина кабеля по запросу.

Данные для заказа

Диапазон давления	Пневматическое присоединение	Выходы	Кабель	Номер для заказа	Код заказа
-0,1 МПа ... 1,0 МПа	R1/8 наружная M5 внутренняя	IO-Link / 2х дискретных (NPN/PNP)	2 м	30037204	NISE20B-LK-01-2M
-100 кПа ... 100 кПа					NISE20BF-LK-01-2M

Принадлежности

Наименование	Модель	Параметры
Кронштейн A	NZS-38-A1	Монтажный кронштейн с 2 винтами (M3x8)
Кронштейн B	NZS-38-A2	
Кронштейн C	NZS-38-A3	
Адаптер 1	NZS-27-C	Адаптер для крепления на панель с 2 винтами (M3x8)
Адаптер 2	NZS-27-D	Адаптер для крепления на панель + передняя защитная крышка с 2 винтами (M3x8)
Кабель	NZS-20-2M	Кабель с разъёмом M12, 2 м, прямой, 4-жильный
	NZS-20-5M	Кабель с разъёмом M12, 5 м, прямой, 4-жильный

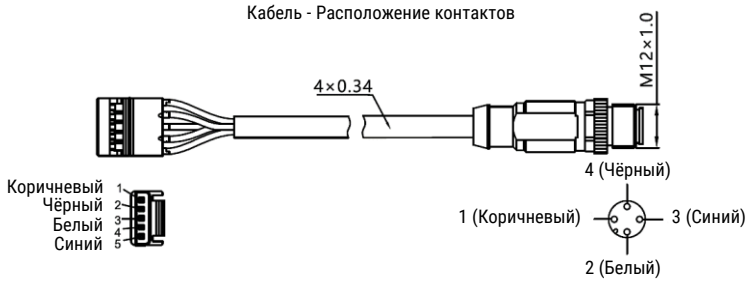

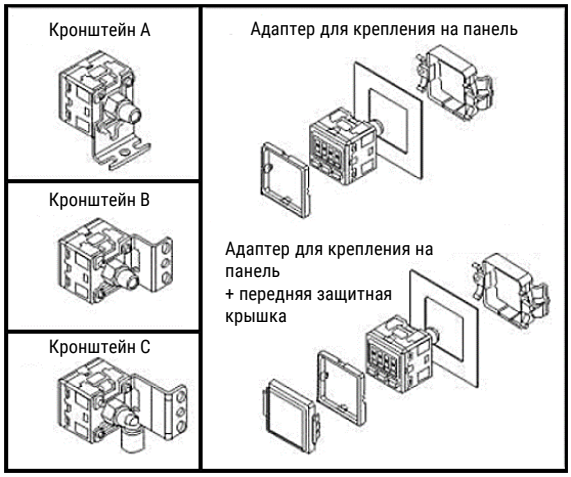

Технические характеристики

Модель		NZSE20BF	NISE20B
Диапазон номинального давления		-100 … 100 кПа	0,0 … 1,0 МПа
Индикация / установка диапазона давления		-101 … 101 кПа	-0,1 … 1,0 МПа
Максимальное давление		200 кПа	1,5 МПа
Минимальный шаг настройки		0,1 кПа	0,001 МПа
Единица измерения		кПа, $кгс/см^2$, бар, psi, дюймы и мм рс. ст.	МПа, $кгс/см^2$, бар, psi
Рабочая среда		Сжатый воздух, инертные газы	
Напряжение питания	дискретные выходы	12 … 24 В пост. тока ±10%, (без изоляции)	
	при использовании IO-Link	18 … 30 В пост. тока ±10%	
Потребляемый ток		≤ 40 мА (без нагрузки)	
Время отклика		≤ 3 мс (функция предотвращения неисправностей: 2,5; 25; 100; 250; 500; 1000; 1500 мс опционально)	
Дискретный выход (режим SIO)	Тип выхода	NPN с открытым коллектором, PNP с открытым коллектором, двухтактный режим вывода PP	
	Режим работы	Пороговое значение, режим гистерезиса, режим оконного компаратора	
	Функция переключения	Н.О. / Н.З.	
	Максимальный ток нагрузки	125 мА	
	Максимальное напряжение	30 В пост. тока (NPN)	
	Внутреннее падение напряжения	≤ 1,5 В	
Защита от короткого замыкания на выходе		Есть	
Точность отображения		2% шкалы ± 1 единица (температура окружающей среды 25 ± 3°C)	
Повторяемость		± 0,2 % полной шкалы ± 1 единица	
Индикация		Загорается при включении выхода датчика (OUT1, OUT2: оранжевый)	
Дисплей		4-значный, 7-сегментный трёхцветный дисплей (красный/зеленый/оранжевый); частота дискретизации: 5 раз/сек	
Степень защиты		IP40	
Допустимое напряжение		1000 В AC в течение 1 минуты между проводом и оплёткой	
Сопротивление изоляции		≥ 50 МОм (500 В DC) между проводом и оплёткой	
Диапазон рабочей температуры		-10 … +50°C	
Температура хранения		-10 … +60°C (без замерзания)	
Относительная влажность		35 … 85%	
Характеристики связи (тип порта IO-link)	Тип IO-link	Оборудование	
	Версия IO-link	V 1.1	
	Скорость передачи данных	COM 2 (38,4 кб/с)	
	Файл настройки	IODD файл	
	Тип разъёма	A тип	
	Минимальное время цикла	2,5 мс	
	Размер данных процесса	Входные данные – 4 байт, выходные данные - 0 байт	
	Идентификатор поставщика	1084 (0x043C)	

Все права защищены

Электрическое подключение – Дискретные выходы

NPN с открытым коллектором 1 и 2

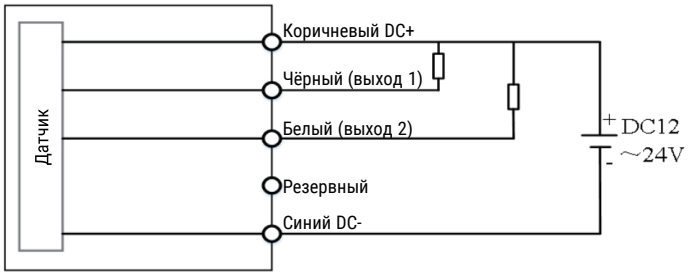

PNP с открытым коллектором 1 и 2

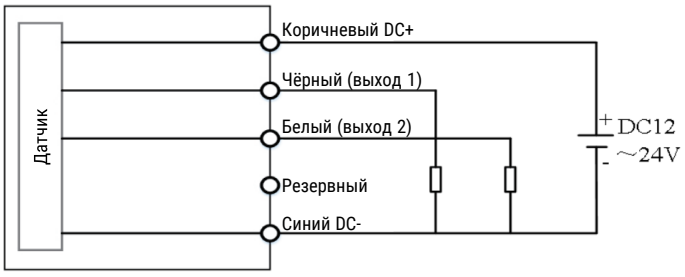

Электрическое подключение IO-Link

Примечание:

В случае использования реле давления в качестве общего датчика, выходная клемма C/Q совпадает с выходной клеммой DO для дискретного датчика.

Схема расположения контактов

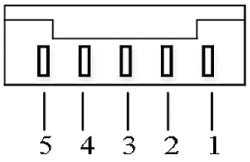

№	Цвет	Назначение
1	Коричневый	+V
2	Чёрный	Дискретный выход OUT 1 или IO-link (C/Q)
3	Белый	Дискретный выход OUT 2 / сигнал DO
4		Резервный
5	Синий	0 V

Режимы работы

1 Режим порогового значения

Простое переключение по заданному значению

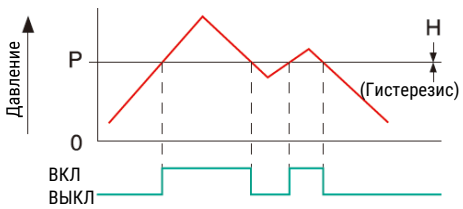

Примечание:
1) Гистерезис имеет 8 фиксированных настроек.
2) Вспомогательный дисплей отображает:
- для выхода 1 значение «P-1»
- для выхода 2 значение «P-2»

2 Режим гистерезиса

Переключение настраивается путём установки необходимого гистерезиса

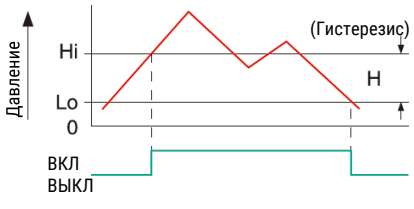

Примечание:
1) Вспомогательный дисплей отображает:
- для выхода 1 значения «Hi-1» или «Lo-1»
- для выхода 2 значения «Hi-2» или «Lo-2»

3 Оконный режим

Режим используется для настройки значений включения и выключения с независимым гистерезисом

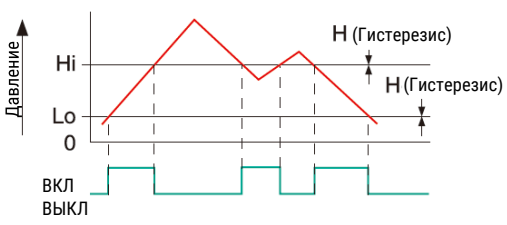

Примечание:
1) Гистерезис имеет 8 фиксированных настроек.
2) Вспомогательный дисплей отображает:
- для выхода 1 значение «Hi-1» или «Lo-1»
- для выхода 2 значение «Hi-2» или «Lo-2»

Настройка датчика

1 - Индикатор выхода 1
2 - Индикатор блокировки
3 - Индикатор выхода 2
4 - Кнопка «вверх»
5 - Кнопка настройки
6 - Кнопка «вниз»
7 - Основной дисплей
8 - Вспомогательный дисплей

IO-Link: передача данных

Взаимосвязь между данными обработки и значением давления.

NISE20BF (вакуум)

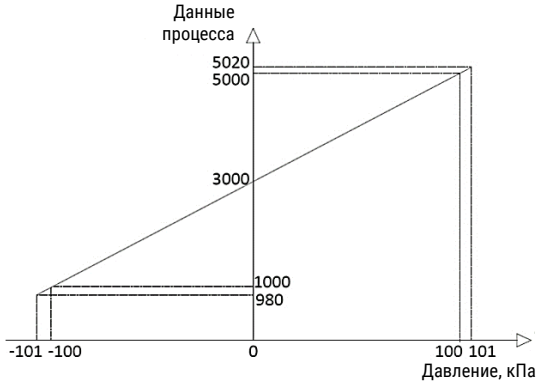

NISE20B (избыточное давление)

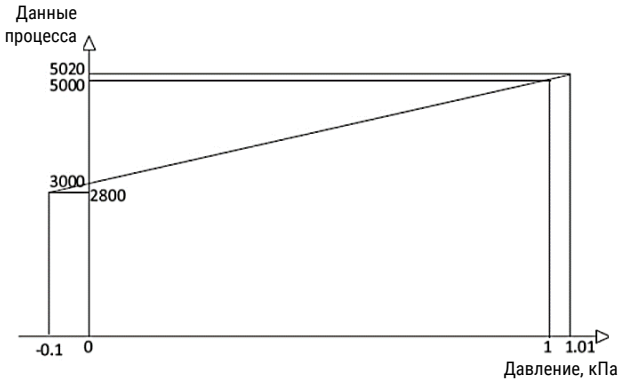

Функции

Функция	Описание
Функция точной настройки отображаемого значения	Выравнивает отклонения отображаемого значения
Режим энергосбережения	Снижает потребление электроэнергии
Функция блокировки кнопок	Кнопки датчика можно заблокировать, чтобы предотвратить случайное срабатывание
Функция обнуления	Индикация давления может быть установлена на ноль, когда линия соединена с атмосферой
Функция индикации максимального/минимального значения	Может регистрировать максимальное или минимальное значение выходного давления
Функция выбора единицы измерения	Позволяет настроить единицы измерения для датчика

Основные размеры

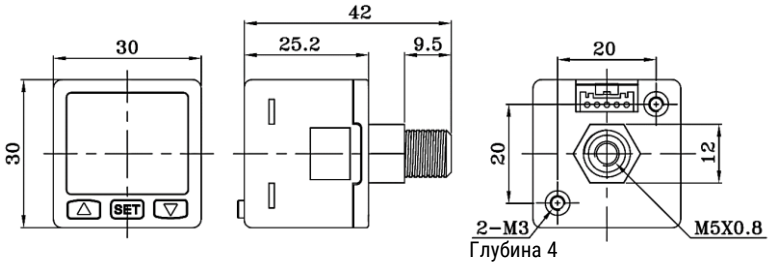

Версия 05.2025
Все права защищены

PS80

Датчики давления

Описание

- Данный тип датчиков может использоваться для сред, которые не вызывают коррозию нержавеющей стали 316L.
- Водонепроницаемый корпус, степень защиты IP65.
- Высокая стабильность работы.
- Светодиодный дисплей, крупный шрифт.
- Встроенное переключение между различными единицами измерения.
- Возможность настройки режима энергосбережения.
- Максимальный ток выходного канала 200 мА, возможно работать при большой нагрузке.
- Встроенная защита от перегрузки по току и короткого замыкания.
- Встроенная автоматическая диагностика неисправностей и оповещение по их коду.

Технические характеристики

Основные характеристики		Избыточное давление		Комбинированное давление
Диапазон номинального давления		0,1 … 2,0 МПа	-0,1 … 1,0 МПа	0 … 1,0 кПа
Диапазон настраиваемого давления		-0,103 … 2,03 МПа	-0,103 … 1,03 МПа	-0,1 … 1,0 кПа
Максимальное давление		3,0 МПа	1,5 МПа	300 кПа
Рабочая среда		Сжатый воздух в соответствии с ISO8573-1:2010 [7:4:4], среды не вызывающие коррозию нержавеющей стали SUS316, SUS304		
Диапазон рабочей температуры		0 … +50 °C		
Температура хранения		-10 … +60°C (без конденсата и замерзания)		
Относительная влажность, Rh		35 … 85 %		
Степень защиты		IP65		
Диапазон рабочего напряжения		12 … 24 В пост. тока ±10%		
Минимальное значение шкалы, единицы измерения	кПа	-	-	0,1
	МПа	0,001	0,001	-
	кгс/см^2	0,01	0,01	0,001
	Бар	0,01	0,01	0,01
	psi	-	-	0,1
	мм рт.ст.	-	-	1
Дискретный выход	Тип выхода	Выход с открытым коллектором (NPN или PNP)		
	Ток нагрузки	Максимально 200 мА		
	Внутреннее падение напряжения	1,0 В		
	Время отклика	<2,5 мс (возможно установить 25/100/250/500/1000/1500 мс)		
Аналоговый выход по напряжению	Выходное напряжение	0,6 … 5 В ±2,5%		1 … 5 В ±2,5%
	Выходное сопротивление	~1,0 кОм		
	Линейность	±1% шкалы		
Аналоговый выход по току		4 … 20 мА ±2,5% (максимальное сопротивление 250 Ом при 12 В / 600 Ом при 24 В)		
Дисплей	Цвет / частота обновления	Красный / 5 раз/сек		
	Точность отображения	±1% полной шкалы + 1 знак (при температуре +25 ±3°C)		
Гистерезис	Повторяемость	±0,3% полной шкалы		
	Индикация	OUT1 OUT2		
	Режим порогового значения	1-8 …		
	Оконный режим			
	Режим гистерезиса	Нет		
Диапазон рабочего напряжения		12 … 24 В пост. тока ±10%		
Температурные отклонения		±3% полной шкалы по сравнению с 25°C (диапазон температуры 0…+50°C)		
Сопротивление напряжению		1000 В перем. тока, 1 мин (между корпусом и кабелем)		
Сопротивление изоляции		>50 м^2 (500 В пост. тока)		
Устойчивость к шокам		Амплитуда вибрации 1,5 мм, частота 10-55-10 Гц в минуту, в течение 2 часов по каждой оси		
Ударопрочность		100 м/с (10 G) по три раза по каждой оси		
Вес [г]		~ 270 (вместе с кабелем 2 м)		

Система обозначений

□□ - □ - □

Серия

PS80	Антикоррозионный

Диапазон измерений

P	0,1 МПа … 1 МПа
C	-100 кПа … 100 кПа
H	0,1 МПа … 2 МПа

Тип резьбы

07	NPT1/8 (внутренняя резьба)
08	VCR1/4 (фитинг торцевого уплотнения)
09	NPT1/4 (M5)
10	1/4 (фитинг врезного типа)

Выходной сигнал

N	1 дискретный NPN
2N	2 дискретных NPN
2NV	2 дискретных NPN + 1 аналоговый по напряжению (1…5 В)
2NA	2 дискретных NPN + 1 аналоговый по току (4…20 мА)
P	1 дискретный PNP
2P	2 дискретных PNP
2PV	2 дискретных PNP + 1 аналоговый по напряжению (1-5 В)
PV	1 дискретный PNP + 1 аналоговый по напряжению (1-5 В)
2PA	2 дискретных PNP + 1 аналоговый по току (4…20 мА)
PA	1 дискретный PNP + 1 аналоговый по напряжению (1…5 В)
NR	1 дискретный NPN + RS485
PR	1 дискретный PNP + RS485

Тип резьбы

PT1/8 (внутренняя)

VCR1/4 (с торцевым уплотнением)

1/4 (для стальных труб)

Дисплей

Электрическое подключение

№	Цвет	Назначение
1	Коричневый	+V
2	Чёрный	OUT 1
3	Белый	OUT 2
4	Оранжевый	Аналоговый
5	Синий	0 V

Все права защищены

Система обозначений

□□ - □ - □

Серия

PS80	Антикоррозионный

Диапазон измерений

P	0,1 МПа ... 1 МПа
C	-100 кПа ... 100 кПа
H	0,1 МПа ... 2 МПа

Тип резьбы

08	VCR1/4 (фитинг торцевого уплотнения)
09	PT1/4 (M5)
10	1/4 (фитинг врезного типа)

Выходной сигнал

N	1 дискретный NPN
2N	2 дискретных NPN
2NV	2 дискретных NPN + 1 аналоговый по напряжению (1...5 В)
2NA	2 дискретных NPN + 1 аналоговый по току (4...20 мА)
P	1 дискретный PNP
2P	2 дискретных PNP
2PV	2 дискретных PNP + 1 аналоговый по напряжению (1-5 В)
PV	1 дискретный PNP + 1 аналоговый по напряжению (1-5 В)
2PA	2 дискретных PNP + 1 аналоговый по току (4...20 мА)
PA	1 дискретный PNP + 1 аналоговый по напряжению (1...5 В)
NR	1 дискретный NPN + RS485
PR	1 дискретный PNP + RS485

Специальные типы резьбы

VCR1/4 (с торцевым уплотнением)

1/4 (для стальных труб)

Дисплей

Электрическое подключение

№	Цвет	Назначение
1	Коричневый	+V
2	Чёрный	OUT 1
3	Белый	OUT 2
4	Оранжевый	Аналоговый
5	Синий	0 V

Все права защищены