ADNB

Стандартный цилиндр ISO 21287

Характеристики

Диаметр поршня, мм	20	25	32	40	50	63	80	100	125
Тип	Двустороннего действия								
Диапазон рабочего хода, мм	5...500								
Рабочая среда	Сжатый воздух (степень фильтрации 40 мкм)								
Рабочее давление, МПа	0,15...1,0								
Испытательное давление, МПа	1,5								
Рабочая температура, °C	-20...+80 (без замерзания)								
Тип демпфирования	Механическое								
Присоединительная резьба	M5		G1/8						G1/4

Система обозначений

[ ][ ] - [ ] - [ ] - [ ] - [ ] - [ ]

Серия
ADNB

Исполнение пневмоцилиндра
- Стандартный шток
- GF С антиповоротной платформой

(1) **Диаметр поршня**
- 20 20 мм
- 25 25 мм
- 32 32 мм
- 40 40 мм
- 50 50 мм
- 63 63 мм
- 80 80 мм
- 100 100 мм
- 125 125 мм

Рабочий ход (мм)
5 ... 500

Резьба на штоке
- Без резьбы (цилиндр с траверсой)
- A Шток с наружной резьбой
- I Шток с внутренней резьбой

Тип демпфирования
- P Механическое

Опрос положения
- A С помощью датчиков

(1) Для цилиндров ADNBGF доступны диаметры поршня 32...100 мм

Пример заказа: Серия ADNB, диаметр поршня 32 мм, ход штока 50 мм, наружная резьба, с механическим демпфированием, с возможностью опроса положений.
Код заказа: **ADNB-32-50-A-P-A**

Конструкция

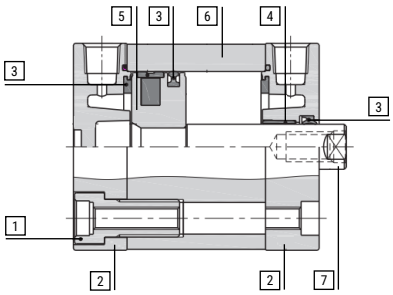

Поз.	Деталь	Материал
1	Винты	Сталь
2	Крышки	Алюминиевый сплав
3	Уплотнения	NBR
4	Подшипник	Бронза
5	Поршень	Алюминиевый сплав
6	Колба	Алюминиевый сплав
7	Шток	Сталь S45c с твёрдым хромированием

Версия 07.2025
Все права защищены

Основные размеры

ADNB-20...25

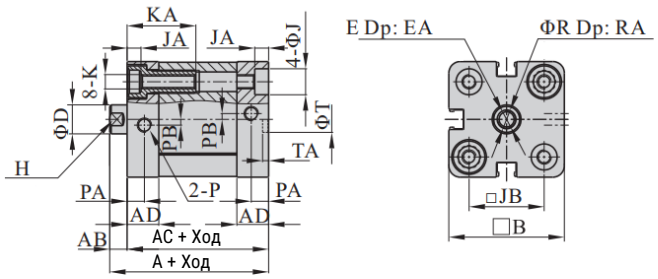

ADNB-32...63

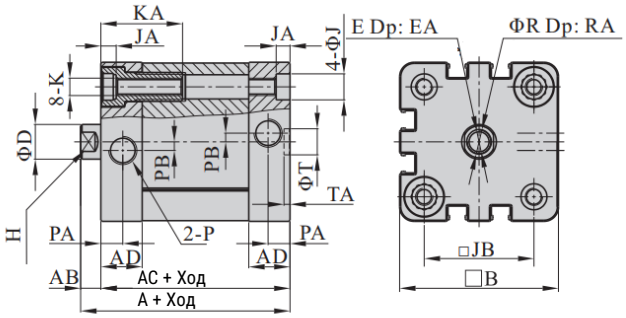

ADNB-80...100

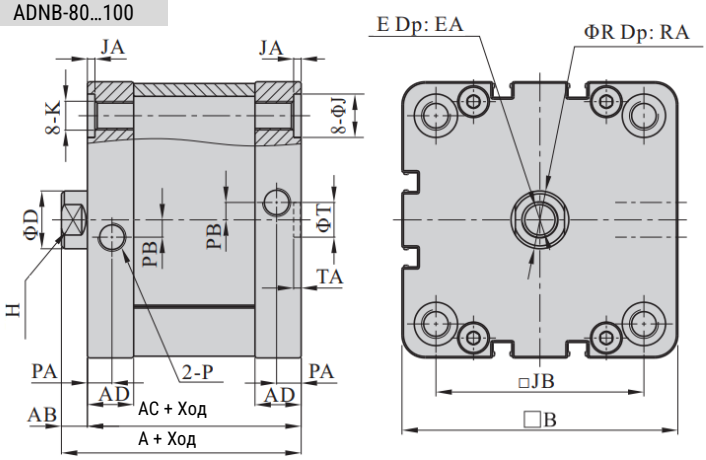

Ø поршня	A	AB	AC	AD	B	D	E	EA	H	J	JA	JB	K	KA
20	43	6	37	10,5	35,5	10	M6	14	9	9	4,5	22	M5	23,5
25	45	6	39	11	40	10	M6	14	9	9	4,5	26	M5	23,5
32	51	7	44	14	49,5	12	M8	16	10	9	4,5	32,5	M6	28,5
40	52,5	7	45,5	14,5	55	12	M8	16	10	9	4,5	38	M6	28,5
50	53,5	8	45,5	14,5	65,5	16	M10	20	13	11	4,5	46,5	M8	30,5
63	57	8	49	15	75,5	16	M10	20	13	11	4,5	56,5	M8	30,5
80	63	9	54	16	95,5	20	M12	20	17	15	2,5	72	M10	-
100	76	9	67	19	113,5	20	M12	20	17	15	2,5	89	M10	-
125														

Ø поршня	P	PA	PB	R	RA	T	TA
20	M5	6	2	6,5	2,5	9	2,1
25	M5	6	2	6,5	2,5	9	2,1
32	G1/8	7,5	3	8,5	3,5	9	2,1
40	G1/8	7,5	3	8,5	3,5	9	2,1
50	G1/8	7,5	3	10,5	4,5	12	2,6
63	G1/8	7,5	4	10,5	4,5	12	2,6
80	G1/8	8,5	6	12,5	6	12	2,6
100	G1/8	10,5	7	12,5	6	12	2,6
125							

Все права защищены

Основные размеры – пневмоцилиндр, шток с наружной резьбой

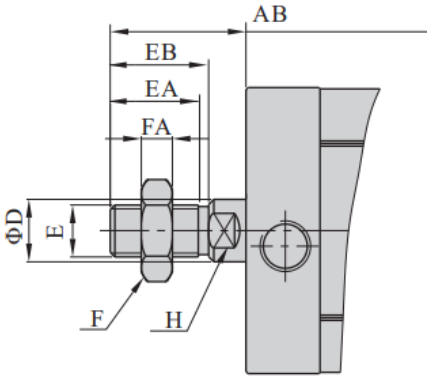

Ø поршня	AB	D	E	EA	EB	F	FA	H
20	22	10	M8	15	16	12	6	9
25	22	10	M8	15	16	12	6	9
32	26	12	M10x1,25	17	19	17	6	10
40	26	12	M10x1,25	17	19	17	6	10
50	30	16	M12x1,25	20	22	17	7	13
63	30	16	M12x1,25	20	22	17	7	13
80	37	20	M16x1,5	26	28	23	8	17
100	37	20	M16x1,5	26	28	23	8	17
125								

Основные размеры – пневмоцилиндр с антиповоротной платформой

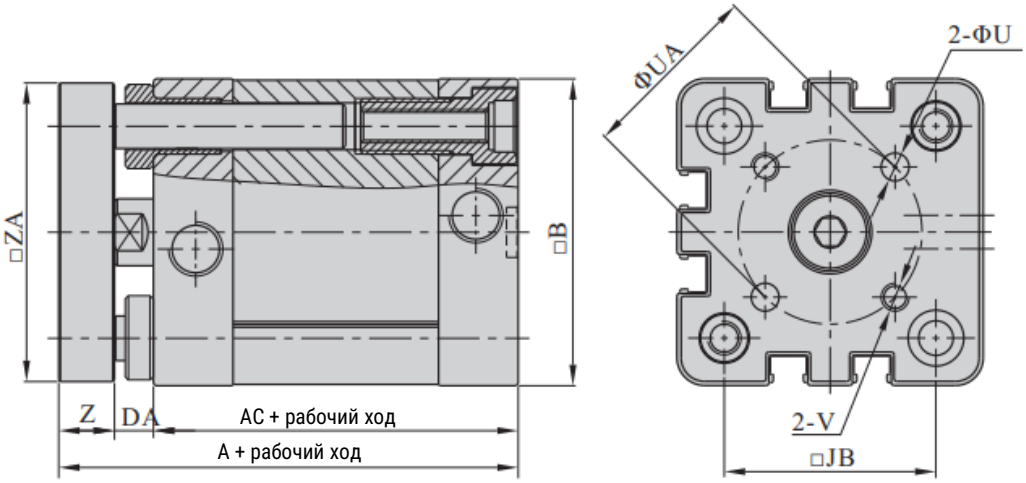

Ø поршня	A	AC	B	DA	JB	U	UA	V	Z	ZA
20	51	37	35,5	6	22	4	17	M4	8	34,5
25	53	39	40	6	26	5	22	M5	8	39
32	61	44	49,5	7	32,5	5	28	M5	10	48
40	62,5	45,5	55	7	38	5	33	M5	10	53,5
50	65,5	45,5	65,5	8	46,5	6	42	M6	12	64
63	69	49	75,5	8	56,5	6	50	M6	12	74
80	77	54	95,5	9	72	8	65	M8	14	94
100	90	67	113,5	9	89	10	80	M10	14	112
125										

Версия 07.2025
Все права защищены

Графики по несущей способности штока с антиповоротной платформой

Макс. боковое усилие Fq как функция выдвижения штока x

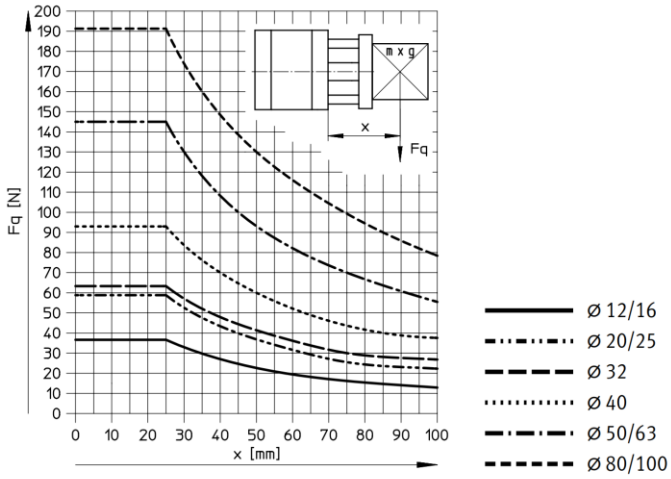

Момент M как функция длины хода l

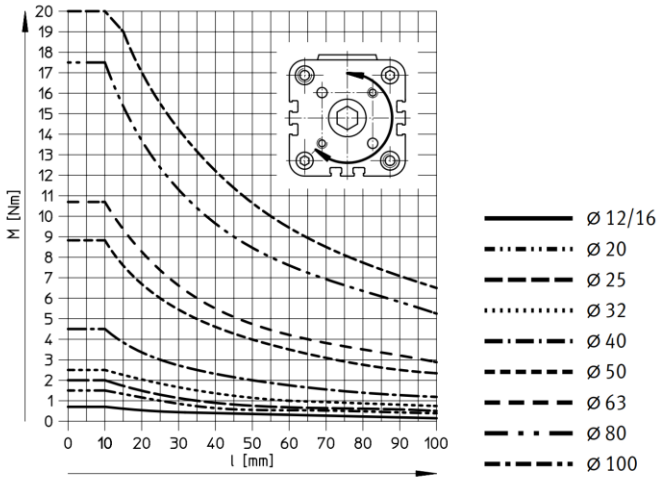

Все права защищены

Монтажные принадлежности

LB

Маркировка	AA	AC	AD	AE	AF	AG	AH	AP	AT
FJ-VBC32LB	158	142	8	47	32	24	32	7	4
FJ-VBC40LB	179	161	9	53	36	28	36	9	4
FJ-VBC50LB	190	170	10	65	45	32	45	9	5
FJ-VBC63LB	209	185	12	75	50	32	50	9	5
FJ-VBC80LB	248	210	19	95	63	41	63	12,5	6
FJ-VBC100LB	258	220	19	115	75	41	71	14,5	6

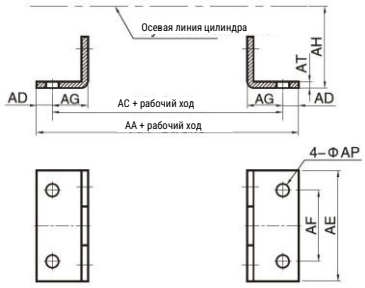

FA/FB

Маркировка	AJ	AK	BA	BB	BC	BD	BE	BF	BH	BP	T
FJ-VBC32FA	11	7	30,5	10	47	32	80	64	6	7	32,5
FJ-VBC40FA	11	7	35,5	10	53	36	90	72	6	9	38
FJ-VBC50FA	14	9	40,5	12	65	45	110	90	8	9	46,5
FJ-VBC63FA	14	9	45,5	12	75	50	125	100	8	9	56,5
FJ-VBC80FA	17	11	45,5	16	95	63	154	126	10	12,5	72
FJ-VBC100FA	17	11	55,5	16	115	75	186	150	10	14,5	89

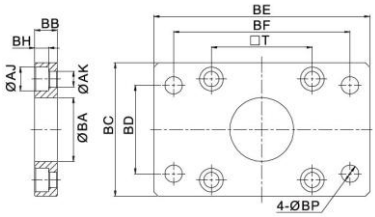

CA

Маркировка	DA	DC	DE	DJ	DP	DQ	DZ	S	T
FJ-VBC32CA	31	22	10	9,5	7	25,8	5,5	47	32,5
FJ-VBC40CA	37	25	12	9,5	7	27,8	5,5	53	38
FJ-VBC50CA	39	27	12	10,5	9	31,8	6,5	65	46,5
FJ-VBC63CA	47	32	16	10,5	9	39,7	6,5	75	56,5
FJ-VBC80CA	51	36	16	14,5	11	49,7	10	95	72
FJ-VBC100CA	61	41	20	14,5	11	59,7	10	115	89

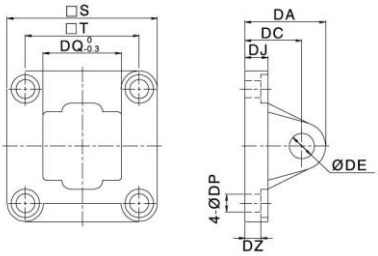

CB

Маркировка	DA	DC	DE	DJ	DP	DQ	DT	DZ	S	T
FJ-VBC32CB	31	22	10	9,5	7	$26^{+0,52}_{0}$	45	5,5	47	32,5
FJ-VBC40CB	37	25	12	9,5	7	$28^{+0,52}_{0}$	52	5,5	53	38
FJ-VBC50CB	39	27	12	10,5	9	$32^{+0,62}_{0}$	60	6,5	65	46,5
FJ-VBC63CB	47	32	16	10,5	9	$40^{+0,62}_{0}$	70	6,5	75	56,5
FJ-VBC80CB	51	36	16	14,5	11	$50^{+0,62}_{0}$	90	10	95	72
FJ-VBC100CB	61	41	20	14,5	11	$60^{+0,74}_{0}$	110	10	115	89

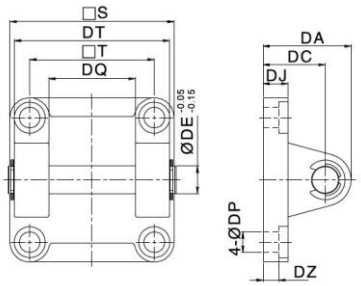

CR

Маркировка	DC	DD	DE	DF	DJ	DP	DQ	DM	DN	S	T
FJ-VBC32CR	32	10	10	21	8	7	25,8	31	18	51	38
FJ-VBC40CR	36	11	12	24	10	7	27,8	35	22	54	41
FJ-VBC50CR	45	13	12	33	12	9	31,8	45	30	65	50
FJ-VBC63CR	50	15	16	37	12	9	39,7	50	35	67	52
FJ-VBC80CR	63	15	16	47	14	11	49,7	60	40	86	66
FJ-VBC100CR	71	19	20	55	15	11	59,7	70	50	96	76

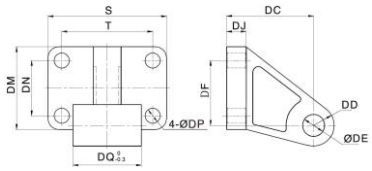

Версия 07.2025
Все права защищены

Принадлежности для штока

YJ

Маркировка	NA	NB	NC	ND	NE	NH	NM	NP	NQ	Материал
FJ-M6x1YJ	10	12	6	24	-	M6x1,0	6	12	31	Углеродистая сталь
FJ-M8x1.25YJ	14	16	8	32	-	M8x1,25	8	16	42	
FJ-M10x1.25YJ	18	20	10	40	-	M10x1,25	10	20	52	
FJ-M12x1.25YJ	20	24	12	48	-	M12x1,25	12	24	62	
FJ-M16x1.5YJ	26	32	16	64	-	M16x1,5	16	32	83	
FJ-M20x1.5YJ	34	40	20	80	-	M20x1,5	20	40	105	
FJ-M27x2YJ	42	55	30	110	-	M27x2,0	30	55	148	

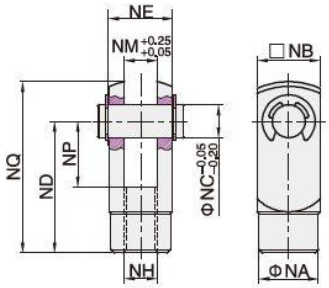

CJ

Маркировка	NA	NB	NC	ND	NH	NM	NP	NQ	Материал
FJ-M6x1YCJ	10	12	6	24	M6x1,0	6	12	31	Углеродистая сталь
FJ-M8x1.25YCJ	14	16	8	32	M8x1,25	8	16	42	
FJ-M10x1.25YCJ	18	20	10	40	M10x1,25	10	20	52	
FJ-M12x1.25YCJ	20	24	12	48	M12x1,25	12	24	62	
FJ-M16x1.5YCJ	26	32	16	64	M16x1,5	16	32	83	
FJ-M20x1.5YCJ	34	40	20	80	M20x1,5	20	40	105	
FJ-M27x2YCJ	42	55	30	110	M27x2,0	30	55	148	

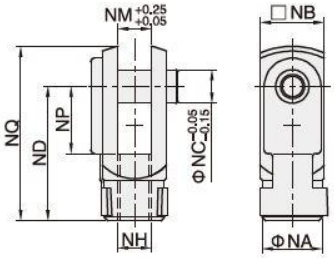

IJ

Маркировка	NA	NC	ND	NE	NF	NG	NH	NM	Материал
FJ-M6x1IJ	12	6	24	31	12	10	M6x1,0	6	Углеродистая сталь
FJ-M8x1.25IJ	16	8	30	40	11	15	M8x1,25	8	
FJ-M10x1.25IJ	20	10	40	52	15	20	M10x1,25	10	
FJ-M12x1.25IJ	24	12	48	67	24	20	M12x1,25	12	
FJ-M16x1.5IJ	32	16	64	89	32	23	M16x1,5	16	
FJ-M20x1.5IJ	40	20	80	112	40	30	M20x1,5	20	
FJ-M27x2IJ	55	30	110	155	50	55	M27x2,0	30	
FJ-M12x1.25IJ-TBC	23,5	12	48	60	24	20	M12x1,25	12	
FJ-M16x1.5IJ-TBC	28,5	16	62,5	78,5	31,5	25	M16x1,5	16	
FJ-M20x1.5IJ-TBC	38	20	81	100	37,5	30	M20x1,5	20	

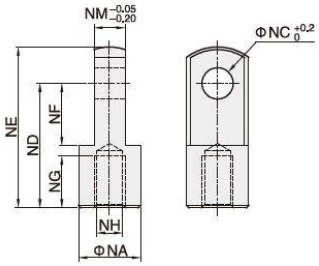

FD

Маркировка	MA	MB	MC	MD	ME	MF	MG	MH	MI/MJ	ML	MM	MK
FJ-M3x0.5FD	23,5	7,5	3	15	12,8	5,5	2,4	4	M3x0,5	5,5	13	5
FJ-M4x0.7FD	26	9,5	3	17	12,8	6	3	4	M4x0,7	7	13	5
FJ-M5x0.8FD	34,5	13,5	3,5	22,8	13,8	8	4	6	M5x0,8	8	14	5
FJ-M6x1FD	34,5	13,5	3,5	22,8	13,8	8	4	6	M6x1,0	10	14	5

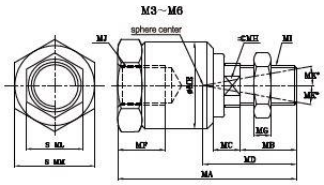

Маркировка	MA	MB	MC	MD	ME	MF	MG	MH	MI/MJ	MK
FJ-M8x1.25FD	51	20	6	17	24	10,5	6	8	M8x1,25	13
FJ-M10x1.25FD	58	22	7	21	26	11	6	10	M10x1,25	12
FJ-M12x1.25FD	58	22	8	21	28	11,5	7	12	M12x1,25	12
FJ-M14x1.5FD	70	22,5	8,5	28	34,5	16	8	15	M14x1,5	12
FJ-M16x1.5FD	90	27	10	41	44,5	19	8	17	M16x1,5	7
FJ-M18x1.5FD	92	27	10	41	44,5	21	11	18	M18x1,5	7
FJ-M20x1.5FD	102	29	13	46	53	22	10	22	M20x1,5	10
FJ-M22x1.5FD	108	32	13	46	53	25	13	22	M22x1,5	5
FJ-M26x1.5FD	120	32	14,5	52,5	59,5	25	13	27	M26x1,5	5
FJ-M27x2FD	136,5	40	14,5	52,5	59,5	40	13,5	27	M27x2,0	5
FJ-M36x2FD	194,5	60	20,5	77,5	84	54	18	36	M36x2,0	5

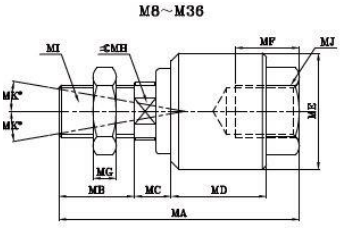

BJ

Маркировка	A	B	C	D	E	G	H	I	J	K	L	M
FJ-M6x1BJ	40,5	31	11	20	6	7	M6x1,0	13	18	11	9	7
FJ-M8x1.25BJ	48	36	12	24	8	7,5	M8x1,25	16	20	14	12	9
FJ-M10x1.25BJ	57,5	44	15,5	28	10	8	M10x1,25	19	25	17	14	10,5
FJ-M12x1.25BJ	66,5	51,5	17	32	12	9,5	M12x1,25	22	25	19	16	12
FJ-M16x1.5BJ	85	65	25	40	16	11	M16x1,5	27	35	24	21	15
FJ-M20x1.5BJ	102	77	30	50	20	12,5	M20x1,5	34	40	30	25	18
FJ-M27x2BJ	145	109	40,5	70	30	18,5	M27x2,0	50	60	43	37	25
FJ-M36x2BJ	168	127,5	39,5	80	35	19	M36x2,0	57	70	49,5	43	28,5

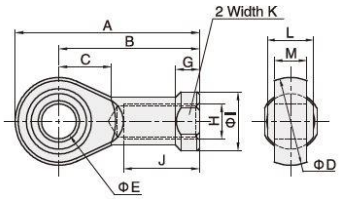

Все права защищены