SF

Стандартный цилиндр ISO 21287

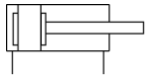
SF

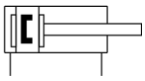
SF-S

Описание

- Соответствуют стандарту ISO 21287;
- Отличаются компактной конструкцией и широкой областью применения благодаря различным исполнениям и большому количеству монтажных принадлежностей;
- На корпусе цилиндра предусмотрены пазы для установки датчиков положения;
- Доступны заказы цилиндры как двустороннего, так и одностороннего действия.

Характеристики

Диаметр поршня (мм)	20	25	32	40	50	63	80	100
Тип	Двустороннего действия / Одностороннего действия							
Рабочая среда	Сжатый воздух (степень фильтрации 40 мкм)							
Рабочее давление (двустороннего действия / одностороннего действия)	0,1…1,0 Мпа / 0,2…1,0 МПа							
Испытательное давление	1,5 МПа							
Рабочая температура	-20…+80°C (без замерзания)							
Скорость перемещения	50…800 мм/с							
Тип демпфирования	Упругие демпфирующие кольца							
Присоединительная резьба	M5 x 0,8		G1/8*					

* PT, NPT - опционально

Система обозначений

[ ][ ][ ] x [ ] - [ ] - [ ] - [ ]

Серия

SF	

Исполнение пневмоцилиндра

	Базовая версия
D	Двусторонний шток
J	Двусторонний шток с регулировкой хода
SA	Односторонний, нормально выдвинутый шток
SB	Односторонний, нормально втянутый шток

Диаметр поршня

20	20 мм
25	25 мм
32	32 мм
40	40 мм
50	50 мм
63	63 мм
80	80 мм
100	100 мм

Рабочий ход (мм)

5
10
15
20
…
200

Регулировка хода

	Нет регулировки
10	10 мм
20	20 мм
30	30 мм
40	40 мм
50	50 мм
75	75 мм
100	100 мм

Опрос положения

	Без опроса
S	С помощью датчиков

Резьба на штоке

	Внутренняя
M	Наружная

Пример заказа: Серия SF, диаметр поршня 25 мм, ход штока 50 мм, с возможностью опроса положений, наружная резьба на штоке.
Код заказа: **SF25X50-S-M**

Версия 09.2024
Все права защищены

Обзор периферии

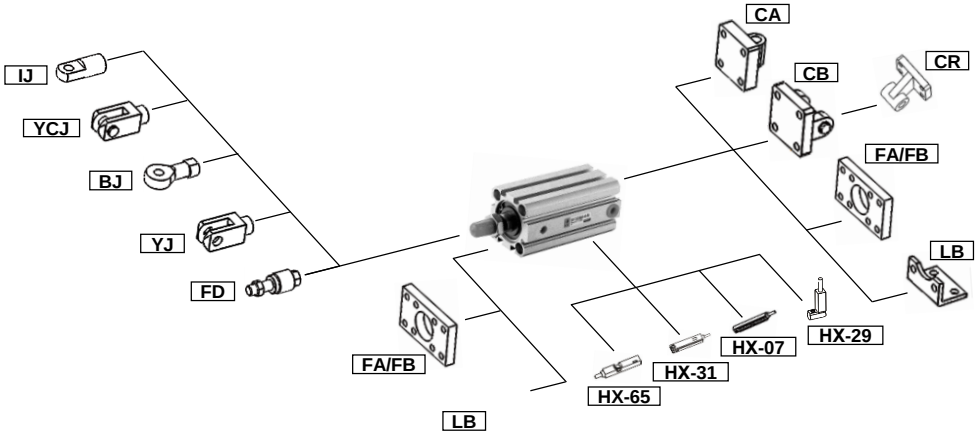

Диапазон хода

Диаметр поршня (мм)		Стандартный ход (мм)	Максимальный ход (мм)
Двустороннего действия	20…25	5 10 15 20 25 30 35 40 45 50 60 80 100 125 150	150
	32…63	5 10 15 20 25 30 35 40 45 50 60 80 100 125 150 175 200	200
	80…100	10 15 20 25 30 35 40 45 50 60 80 100 125 150 175 200	200
Одностороннего действия	20…63	5 10 15 20 25	25

Примечание: У цилиндра, имеющего нестандартный ход, будут те же размеры, что и у ближайшего цилиндра с бóльшим стандартным ходом. Например, для цилиндра с ходом штока 27 мм будут размеры аналогичные размерам цилиндра с ходом штока 30 мм.

Для заказа цилиндра с ходом больше, чем максимально допустимый, пожалуйста, свяжитесь с нами.

Конструкция

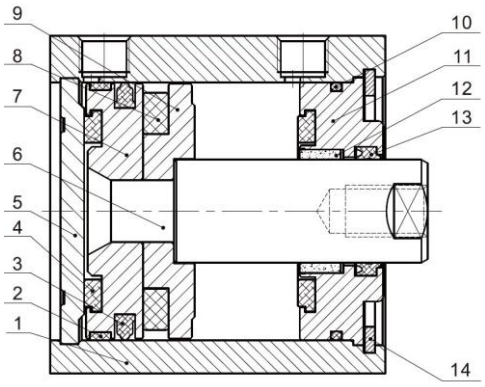

Поз.	Деталь	20	25	32	40	50	63	80	100
1	Колба	Алюминиевый сплав							
2	Направляющее кольцо	Нет			PTEE				
3	Уплотнение поршня	NBR							
4	Демпфирующее уплотнение	TPU				NBR			
5	Задняя крышка	Алюминиевый сплав							
6	Шток	Нержавеющая сталь		Сталь S45c с твёрдым хромированием					
7	Поршень	Алюминиевый сплав							
8	Магнит								
9	Держатель магнита	Алюминиевый сплав							
10	Уплотнительное кольцо	NBR							
11	Передняя крышка	Алюминиевый сплав							
12	Подшипник	Нет			Бронзо-графитовый				
13	Уплотнение штока	TPU							
14	Стопорное кольцо	Пружинная сталь							

Все права защищены

Основные размеры

Ø20...25

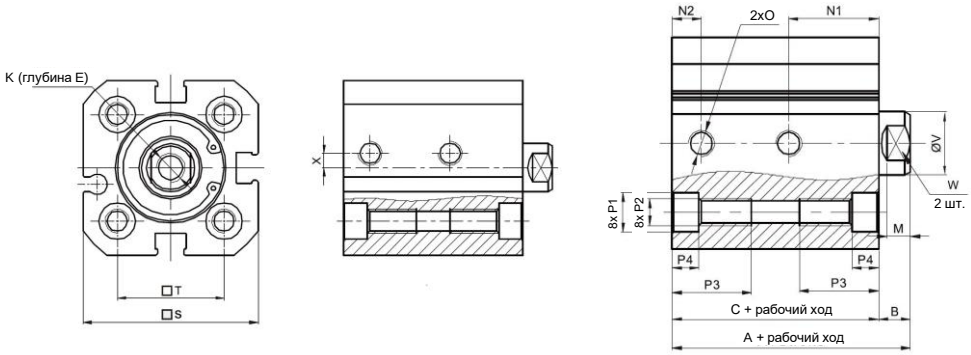

Ø поршня	A	C	N1	N2	B	E	M	K	O	P1	P2	P3	P4	S	T	X	V	W
20	43	37	15	5,5	6	10	4	M6	M5	Ø 7,3	M5	15	5	36	22	3	10	8
25	45	39	17	5,5	6	10	4,5	M6	M5	Ø 7,3	M5	15	5	40	26	-	12	10

Ø32...40

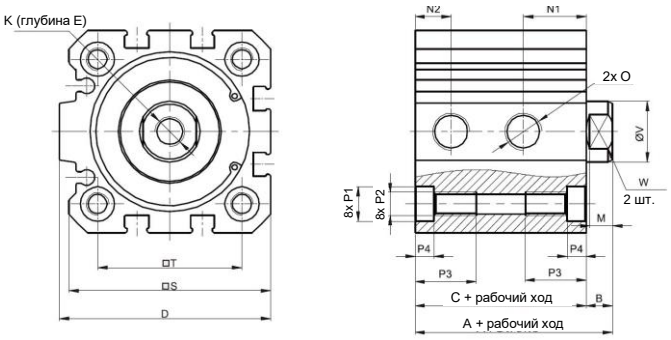

Ø поршня	A	C	N1	N2	B	D	E	M	K
32	51	44	15	8	7	48	12	6	M8x1,25
40	52	45	16,5	9,5	7	55,5	12	6	M8x1,25

Ø поршня	O	P1	P2	P3	P4	S	T	V	W
32	G1/8	Ø9	M6	16	5	45,5	32,5	16	14
40	G1/8	Ø9	M6	16	5	53	38	16	14

Ø50...100

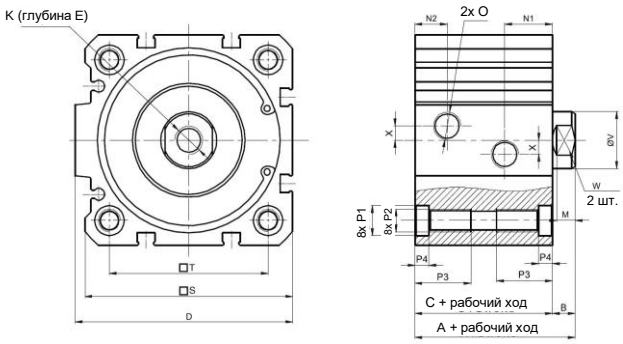

Ø поршня	A	C	N1	N2	B	D	E	M	K
50	53	45	16	10,5	8	65,5	16	6,5	M10
63	57	49	17	11,5	8	77,5	16	6,5	M10
80	64	54	17	15	10	95,5	21	8,5	M12
100	77	67	24,5	19	10	113,5	21	8	M12

Ø поршня	O	P1	P2	P3	P4	S	T	X	V	W
50	G1/8	10,5	M8	20	5	63	46,5	4	20	17
63	G1/8	10,5	M8	20	5	74	56,5	5	20	17
80	G1/8	13,7	M10	25	5	92	72	10	25	22
100	G1/8	13,7	M10	25	5	109	89	14	32	27

Версия 09.2024
Все права защищены

SFD

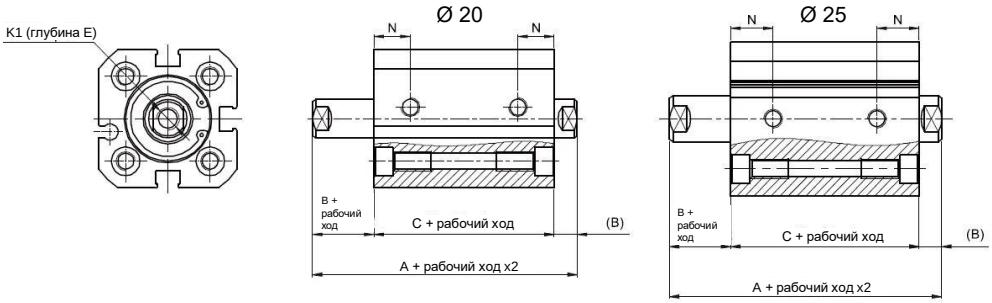

Ø поршня	A	B	C	N	K1	E
20	49	6	37	9,5	M6	10
25	51	6	39	11	M6	10

Ø 32...40

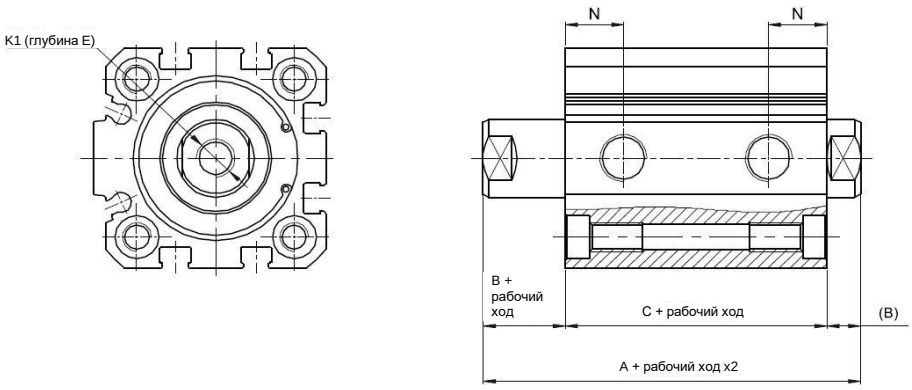

Ø поршня	A	B	C	N	K1	E
32	58	7	44	12	M8	12
40	59	7	45	13	M8	12

Ø 50...100

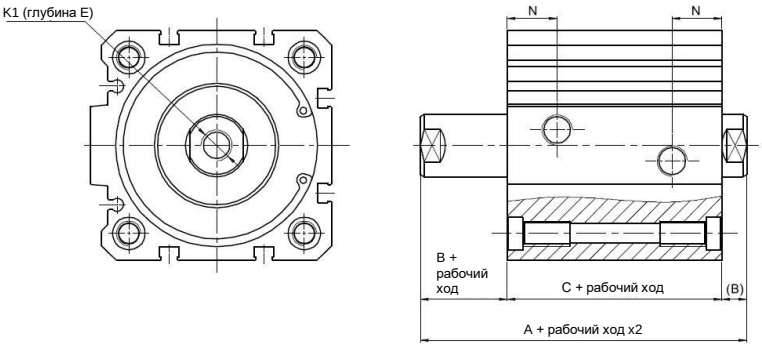

Ø поршня	A	B	C	N	K1	E
50	61	8	45	13,5	M10	12 (5 ≤ S <15) / 16 (S ≥ 15)
63	65	8	49	16	M10	12 (5 ≤ S <15) / 16 (S ≥ 15)
80	74	10	54	16	M12	14 (10 ≤ S <25) / 21 (S ≥ 25)
100	87	10	67	20,5	M12	21

Примечание: Остальные размеры аналогичны размерам цилиндра в базовом исполнении.
Размеры цилиндра с двусторонним штоком и наружной резьбой на штоке - см. размеры цилиндра в базовом исполнении.

Все права защищены

Основные размеры

SFJ

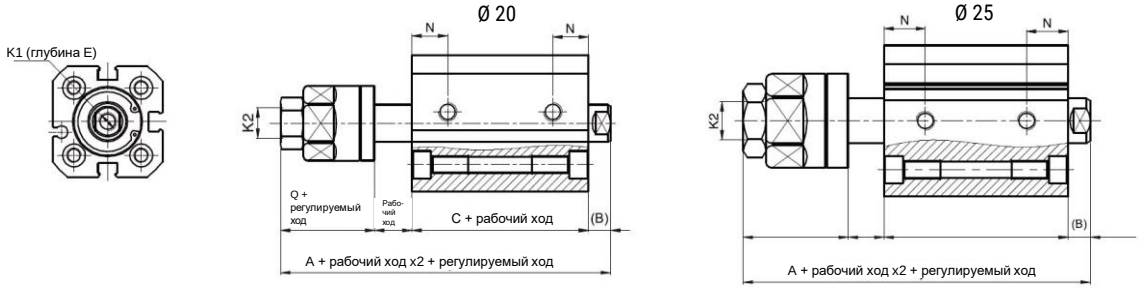

Ø поршня	A	B	C	Q	N	K1	E	K2
20	68	6	37	25	9,5	M6	10	M8
25	72,5	6	39	28	11	M6	10	M10

Ø32...40

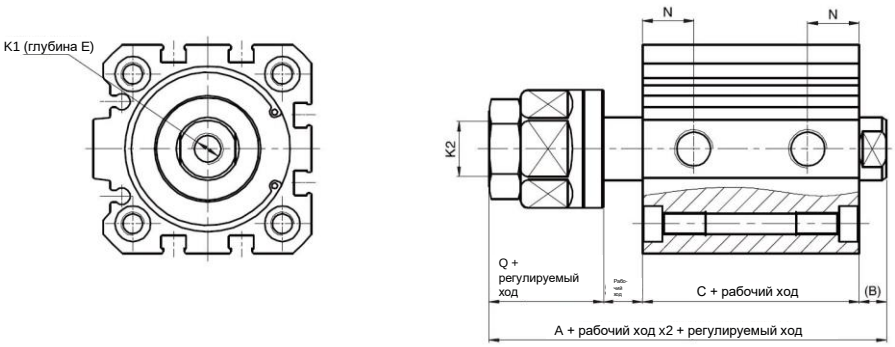

Ø поршня	A	B	C	Q	N	K1	E	K2
32	79	7	44	30	12	M8	12	M14x1,5
40	81	7	45	29	13	M8	12	M14x1,5

Ø50...100

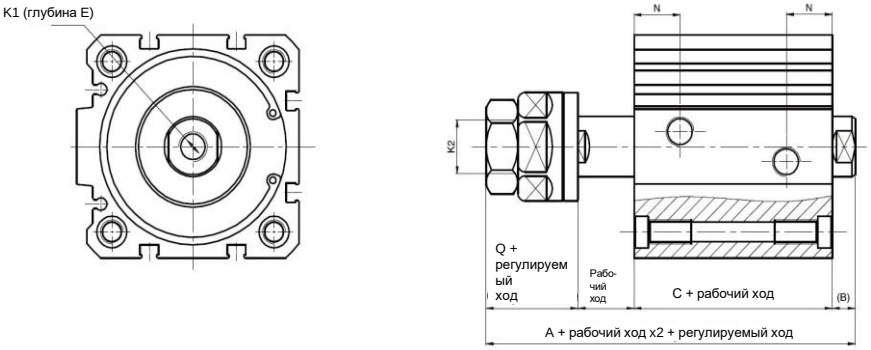

Ø поршня	A	B	C	Q	N	K1	E	K2
50	85	8	45	32	13,5	M10	12 (5 ≤ S <15) / 16 (S ≥ 15)	M18x1,5
63	88,5	8	49	32	16	M10	12 (5 ≤ S <15) / 16 (S ≥ 15)	M18x1,5
80	101	10	54	37	16	M12	14 (10 ≤ S <25) / 21 (S ≥ 25)	M22x1,5
100	113,5	10	67	37	20,5	M12	21	M26x1,5

Примечание: Остальные размеры аналогичны размерам цилиндра в базовом исполнении.
Размеры цилиндра с двусторонним штоком и наружной резьбой на штоке - см. размеры цилиндра в базовом исполнении.

Все права защищены

SFSB

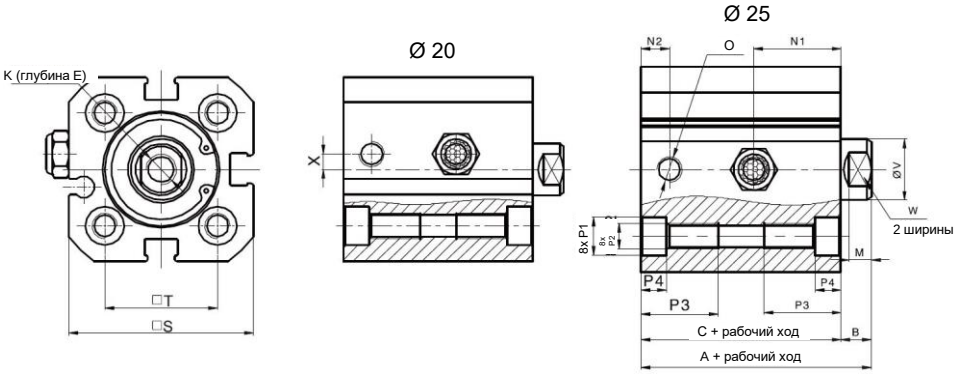

Ø поршня	A	C	N1	N2	B	E	M	K	O	P1	P2	P3	P4	S	T	X	V	W
20	43	37	15	5,5	6	10	4	M6	M5	Ø7,3	M5	15	5	36	22	3	10	8
25	45	39	17	5,5	6	10	4,5	M6	M5	Ø7,3	M5	15	5	40	26	-	12	10

Ø 32...40

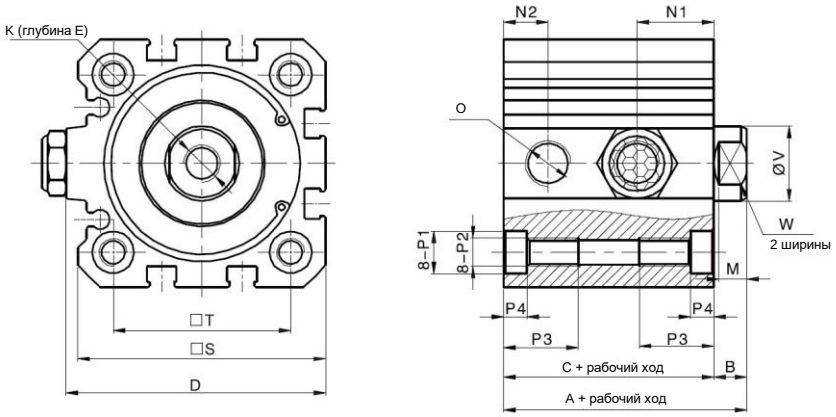

Ø поршня	A	C	N1	N2	B	D	E	M	K	O	P1	P2	P3	P4	S	T	V	W
32	51	44	15	8	7	48	12	6	M8	G1/8	Ø9	M6	16	5	45,5	32,5	16	14
40	52	45	16,5	9,5	7	55,5	12	6	M8	G1/8	Ø9	M6	16	5	53	38	16	14

Ø 50...63

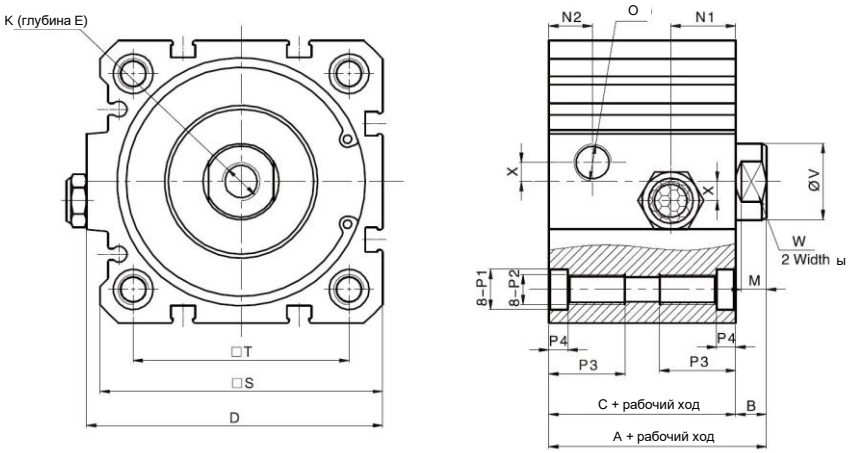

Ø поршня	A	C	N1	N2	B	D	E	M	K	O	P1	P2	P3	P4	S	T	X	V	W
50	53	45	16	10,5	8	65,5	16	6,5	M10	G1/8	Ø10,5	M8	20	5	63	46,5	4	20	17
63	57	49	17	11,5	8	77,5	16	6,5	M10	G1/8	Ø10,5	M8	20	5	74	56,5	5	20	17

Примечание: размеры не меняются в зависимости от наличия или отсутствия магнита на поршне.

Все права защищены

Основные размеры

SFSA

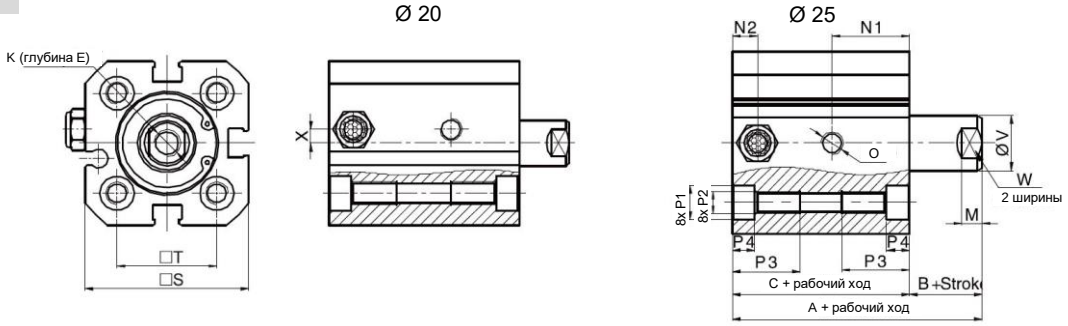

Ø поршня	A	C	N1	N2	B	E	M	K	O	P1	P2	P3	P4	S	T	X	V	W
20	43	37	15	5,5	6	10	4	M6	M5	Ø7,3	M5	15	5	36	22	3	10	8
25	45	39	12	5,5	6	10	4,5	M6	M5	Ø7,3	M5	15	5	40	26	-	12	10

Ø32...40

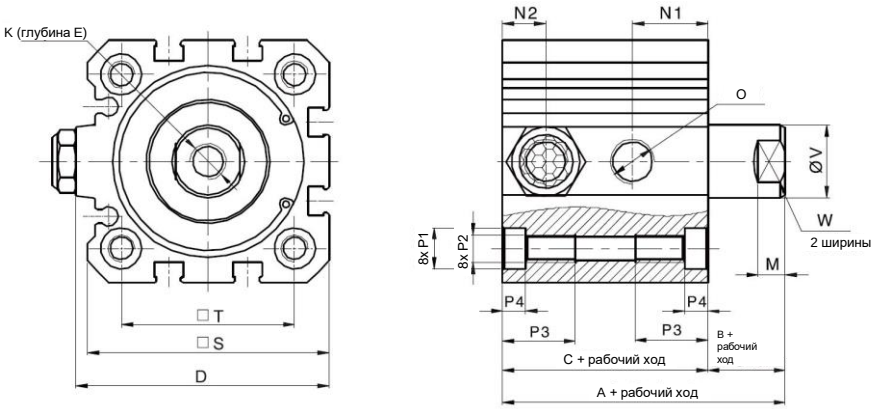

Ø поршня	A	C	N1	N2	B	D	E	M	K	O	P1	P2	P3	P4	S	T	V	W
32	51	44	15	8	7	48	12	6	M8	G1/8	Ø9	M6	16	5	45,5	32,5	16	14
40	52	45	16,5	9,5	7	55,5	12	6	M8	G1/8	Ø9	M6	16	5	53	38	16	14

Ø50...63

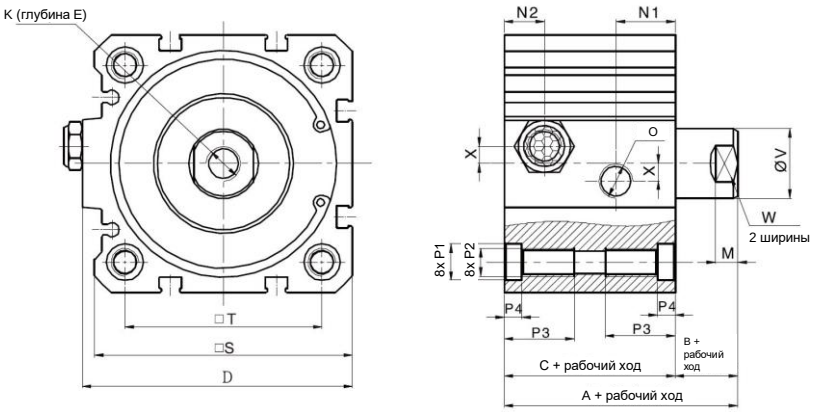

Ø поршня	A	C	N1	N2	B	D	E	M	K	O	P1	P2	P3	P4	S	T	X	V	W
50	53	45	16	10,5	8	65,5	16	6,5	M10	G1/8	Ø10,5	M8	20	5	63	46,5	4	20	17
63	57	49	17	11,5	8	77,5	16	6,5	M10	G1/8	Ø10,5	M8	20	5	74	56,5	5	20	17

Примечание: размеры не меняются в зависимости от наличия или отсутствия магнита на поршне

Версия 09.2024
Все права защищены

Размеры наружной резьбы

SF, SFD, SFJ, SFSB

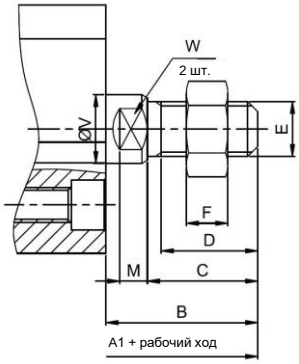

Ø поршня	A1	B	C	D	E	F	M	V	W
20	59	22	16	14	M8	6	4	10	8
25	61	22	16	14	M8	6	4,5	12	10
32	70	26	19	16,5	M10x1,25	6	6	16	14
40	71	26	19	16,5	M10x1,25	6	6	16	14
50	75	30	22	19,5	M12x1,25	7	6,5	20	17
63	79	30	22	19,5	M12x1,25	7	6,5	20	17
80	92	38	28	25	M16x1,5	8	8,5	25	22
100	105	38	28	25	M16x1,5	8	8	32	27

Примечание: для цилиндров SFSB диаметр поршня 80 и 100 недоступен

SFSA

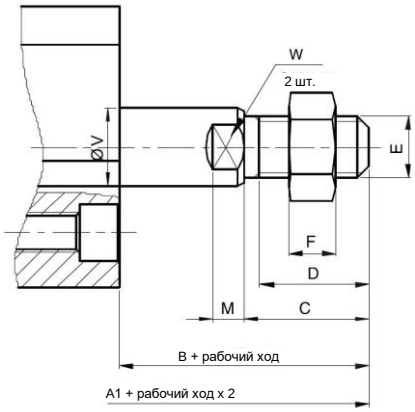

Ø поршня	A1	B	C	D	E	F	M	V	W
20	59	22	16	14	M8	6	4	10	8
25	61	22	16	14	M8	6	4,5	12	10
32	70	26	19	16,5	M10x1,25	6	6	16	14
40	71	26	19	16,5	M10x1,25	6	6	16	14
50	75	30	22	19,5	M12x1,25	7	6,5	20	17
63	79	30	22	19,5	M12x1,25	7	6,5	20	17

Примечание по монтажу

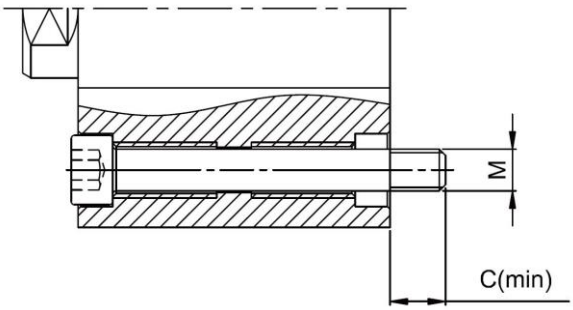

Ø поршня	M	C
20	M4	6
25	M4	6
32	M5	7
40	M5	7
50	M6	9
63	M6	9
80	M8x	12
100	M8	12

Все права защищены