EHE

Быстродействующий распределитель

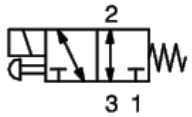

Особенности

- Прямого действия;
- Включение при нулевом давлении, подходит для вакуума;
- Универсальные по функции (нормально открытый / нормально закрытый);
- Симметричная конструкция; сбалансированный золотник; отсутствие влияния давления рабочей среды; высокая степень защиты от загрязнений и отличная герметичность;
- Ручное дублирование для удобства пуско-наладки

Характеристики

Модель		EHE3211-M5	EHE3211-M7	EHE3211S-M5	EHE3211S-M7
Рабочая среда		Фильтрованный сжатый воздух (40 мкм)			
Номинальный расход, л/мин		75	95	75	95
Присоединение		M5	M7	M5	M7
Рабочее давление, МПа		-0,09…0,8			
Испытательное давление, МПа		1,5			
Рабочая температура, °C		-5…+60 (без замерзания)			
Диапазон напряжения, %		±10%			
Потребляемая мощность, Вт		3		2	
Класс изоляции		F			
Защита электромагнитной катушки от обратной полярности		Не предусмотрена			
Цветовая маркировка проводников при электрическом подключении		Красный (+24VDC), Черный (-24VDC)			
Степень защиты		IP40			
Максимальная частота, Гц		130		330*	
Время переключения, мс	Открытие	7		1,8	
	Закрытие	3,5		2	
Вес, г		63	60	65	62

* При частоте выше 125 Гц, температура окружающей среды должна быть ограничена

Система обозначений – распределитель

[ ][ ][ ][ ][ ][ ] - [ ][ ] - [ ]

Серия
EHE

Пневматические каналы
3 3-линейный

Позиции распределителя
2 2-х позиционный

Размер
1 Размер 1

Управление
1 Моностабильный

Время включения
7 мс
S 2 мс

Кабель
Нет
0,3M Кабель длиной 0,3 м
0,6M Кабель длиной 0,6 м
1M Кабель длиной 1,0 м

Напряжение
E4 24 В пост. тока

Пневматическое подключение
M5 M5
M7 M7
C4 Ø4
C6 Ø6

Пример заказа: Серии EHE, размер 1, время переключения 2 мс, присоединение M5, катушка 24 В пост. тока, кабель 0,6 м.
Код заказа: **EHE3211S-M5E4-0,6M**

Все права защищены

Система обозначений – коллекторная плита

□□□□□ - □

Серия
EHE

Тип распределителей
32 Для 3-х линейных распределителей

Размер
1 Размер 1

Количество позиций распределителей
1…24 От 1 до 24

Элемент
F Коллекторная плита

Тип резьбы
G
T NPT*

* Резьба NPT по запросу

Система обозначений – блок распределителей

□□□□□ - □□□ - □ - □ - □

Серия
EHE

Функции распределителей
32 3/2

Размер
1 Размер 1

Электрическое подключение
Индивидуальное

Время переключения
7 мс
S 2 мс

Количество позиций распределителей

Пневматические выходы
M5 Резьба M5
M7 Резьба M7
C4 Фитинг под шланг 4 мм
C6 Фитинг под шланг 6 мм

* Резьба NPT по запросу

Напряжение
E4 24 В пост. тока

Питание и выхлоп
Резьба с двух сторон
U Глушители и фитинг Ø8 мм слева
N Глушители и фитинг Ø8 мм справа
UN Глушители и фитинг Ø8 мм с двух сторон
UL Глушители и угловой фитинг Ø8 мм слева
NL Глушители и угловой фитинг Ø8 мм справа
UNL Глушители и угловой фитинг Ø8 мм с двух сторон
U1 Глушители и фитинг Ø10 мм слева
N1 Глушители и фитинг Ø10 мм справа
UN1 Глушители и фитинг Ø10 мм с двух сторон

Кабель
0,3M Кабель длиной 0,3 м
0,6M Кабель длиной 0,6 м
1M Кабель длиной 1,0 м

Тип резьбы
G
T NPT*

Пример заказа: Блок распределителей серии EHE, размер 1, время переключения 2 мс, 6 распределителей, пневматические выходы с резьбой M5, катушки 24 В пост. тока, питание и выхлоп с резьбой, G резьба, кабели длиной 1 м.
Код заказа: **EHE321S-6M5E4-1M**

SMARTA
www.smarta.ru
8 (800) 550 3487
Версия 07.2025
Все права защищены

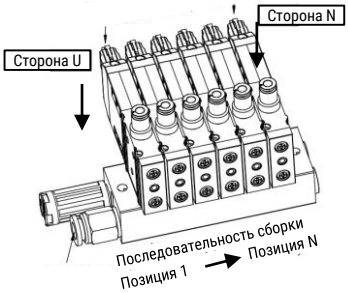

Основные размеры

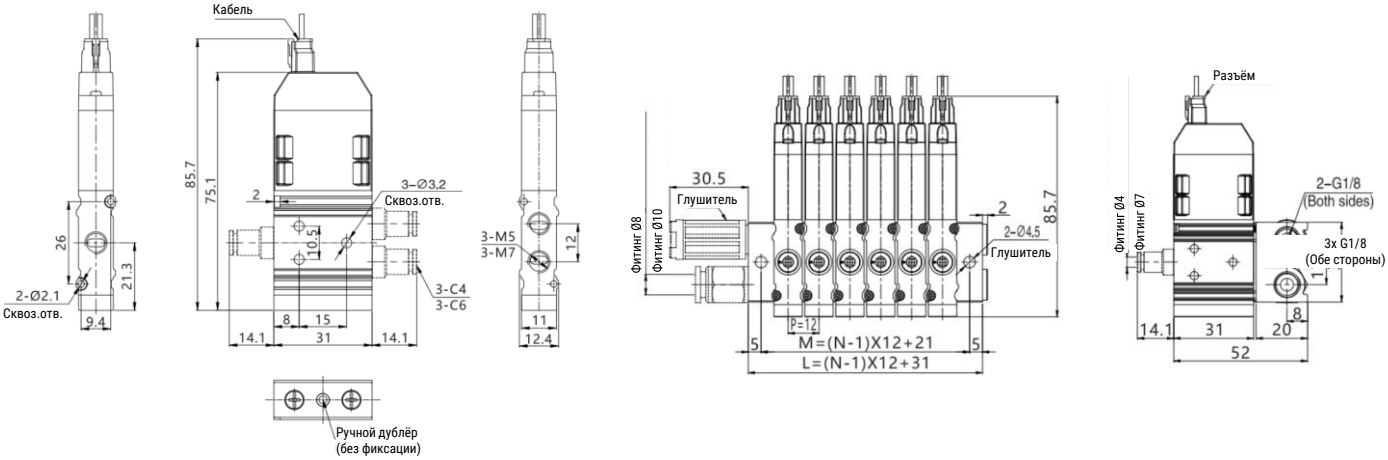

Модель Обозначение	1	2	3	4	5	6	7	8	9	10	11	12	13	14	15	16	17	18	19	20	21	22	23	24
L	33	45	57	69	81	93	105	117	129	141	141	165	117	189	201	213	225	237	249	261	273	285	297	309
M	21	33	45	57	69	81	93	105	117	129	129	153	165	177	189	201	213	225	237	249	261	273	285	297

Все права защищены

EHE34

Быстродействующие распределители

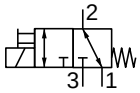

Описание

- Конструкция прямого действия обеспечивает быстрое переключение распределителя;
- Конструкция распределителя обеспечивает номинальный расход до 210 л/мин;
- Сбалансированная конструкция золотника, высокая надёжность и герметичность;
- Может работать как на низком давлении, так и с вакуумом;
- Различные варианты монтажа – индивидуальный распределитель или блок распределителей с общей плитой

Технические характеристики

Основные характеристики		EHE34A	EHE34M
Рабочая среда		Сжатый воздух в соответствии с ISO8573-1:2010 [7:4:4]	
Конструкция		3/2 распределитель прямого действия	
Пневматическое присоединение		M5	Стыковая поверхность
Номинальный расход, л/мин		120	
Диапазон рабочего давления, МПа		-0,1 … 0,8	
Диапазон температуры, °C	рабочий	-10 … +60 (без замерзания)	
	хранения	-20 … +70 (без замерзания)	
Диапазон рабочего напряжения		24 В пост. тока ± 10%	
Потребляемая мощность, Вт		4,8	
Класс изоляции		F	
Степень защиты		IP65 (DIN40050)	
Время переключения, мс	включение	3,4	
	выключение	2	
Вес, г		77	70

Расходные характеристики

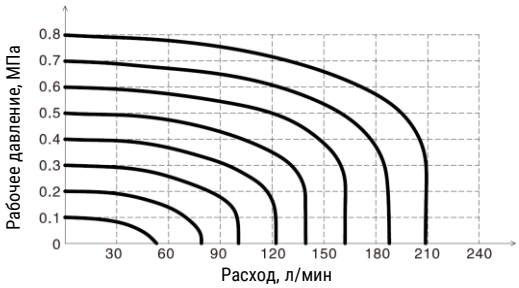

Система обозначений - Распределитель

[ ][ ][ ] - [ ][ ] - [ ]

Серия

EHE	

Типоразмер

34	Номинальный расход 120 л/мин

Тип монтажа

A	Индивидуальный монтаж
M	Блочный монтаж

Кабель

	Кабель длиной 0,3 м
0.6M	Кабель длиной 0,6 м
1M	Кабель длиной 1,0 м

Напряжение

E4	24 В постоянного тока

Пневматическое присоединение

	Стыковая поверхность
M5	Резьба M5
C4	Фитинг под шланг наружный диаметр 4 мм
C6	Фитинг под шланг наружный диаметр 6 мм

Пример заказа: распределитель серии EHE, типоразмер 34, индивидуальный монтаж, пневматический выход - резьба M5, длина кабеля – 0,3 м.
Код заказа: **EHE34A-M5E4**

Версия 07.2025
Все права защищены

Система обозначений – Блок распределителей

[ ][ ][ ] - [ ][ ] - [ ][ ][ ] - [ ] - [ ] - [ ]

Серия
EHE

Пневматические каналы
34 Номинальный расход 120 л/мин

Тип корпуса
M Стыковая поверхность

1 **Количество позиций распределителей**

2 **Функция распределителей**
Y 3/2 нормально закрытый (Н.З.)
H 3/2 нормально открытый (Н.О.)
B Плита-заглушка

3 **Количество фитингов**

Пневматические выходы
06 Резьба M5
C4 Фитинг под шланг 4 мм
C6 Фитинг под шланг 6 мм

Напряжение
E4 24 В постоянного тока

Тип резьбы
Резьба G

Кабель
Кабель длиной 0,3 м
0.6M Кабель длиной 0,6 м
1M Кабель длиной 1,0 м

Питание и выхлоп
Резьба с двух сторон
U Глушитель и фитинг Ø8 мм слева
N Глушитель и фитинг Ø8 мм справа
UN Глушитель и фитинг Ø8 мм с двух сторон
UL Глушитель и угловой фитинг Ø8 мм слева
NL Глушитель и угловой фитинг Ø8 мм справа
UNL Глушители и угловой фитинг Ø8 мм с двух сторон
U1 Глушитель и фитинг Ø10 мм слева
N1 Глушитель и фитинг Ø10 мм справа
UN1 Глушители и фитинг Ø10 мм с двух сторон

1 Если в одном блоке есть распределители и плиты-заглушки, то они указываются последовательно с количеством позиций. Если для какой-либо функции нужен только один распределитель, то указывать количество не нужно.

2 В одном блоке все распределители могут быть либо нормально открытыми, либо нормально закрытыми.

2 Если в блоке используются разные выходы, нужно указывать количество для каждого типа. Если все выходы одинаковые, количество указывать не нужно.

Пример заказа: блок распределителей серии EHE34, 4 нормально закрытых распределителя, 1 плита-заглушка, 1 нормально закрытый распределитель, пневматические выходы – фитинги под шланг 6 мм, глушители и фитинг Ø8 мм слева, резьба G.
Код заказа: **EHE34M-4YBY-C6E4-U1**

Нормально закрытые (Н.З.)

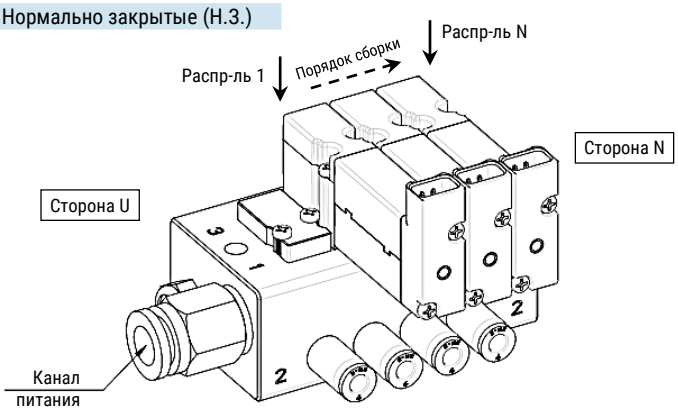

Нормально открытые (Н.О.)

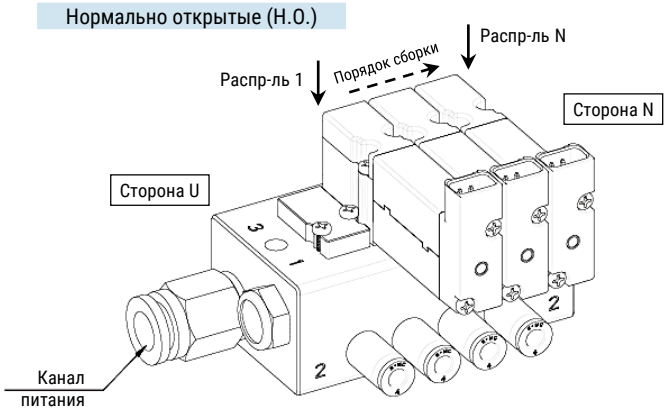

Все права защищены

Система обозначений – Коллекторная плита

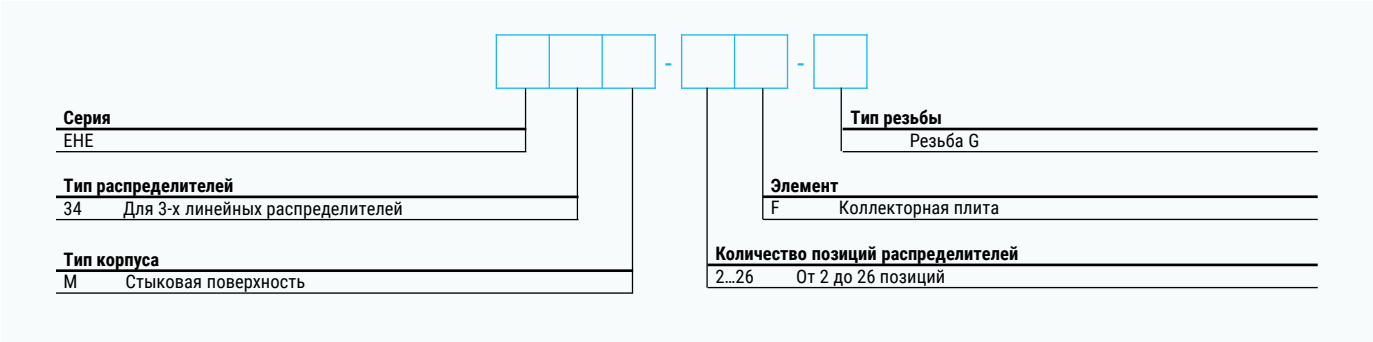

Система обозначений – Плита-заглушка

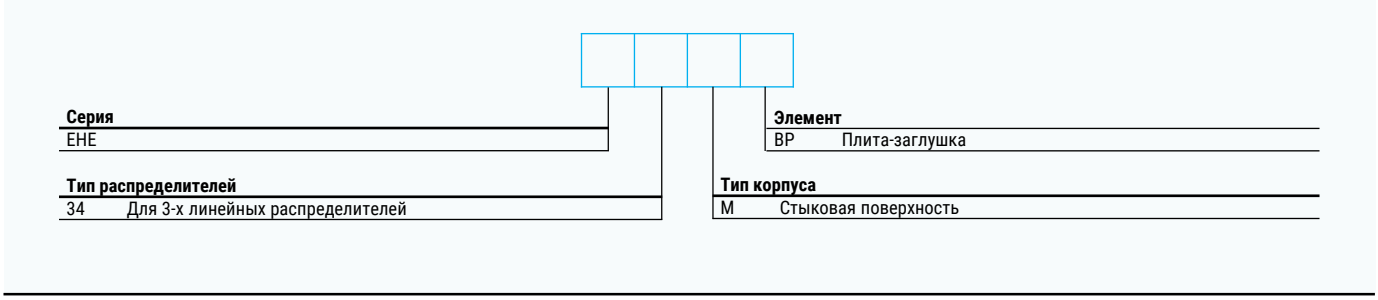

Основные размеры

Индивидуальный распределитель
EHE34A

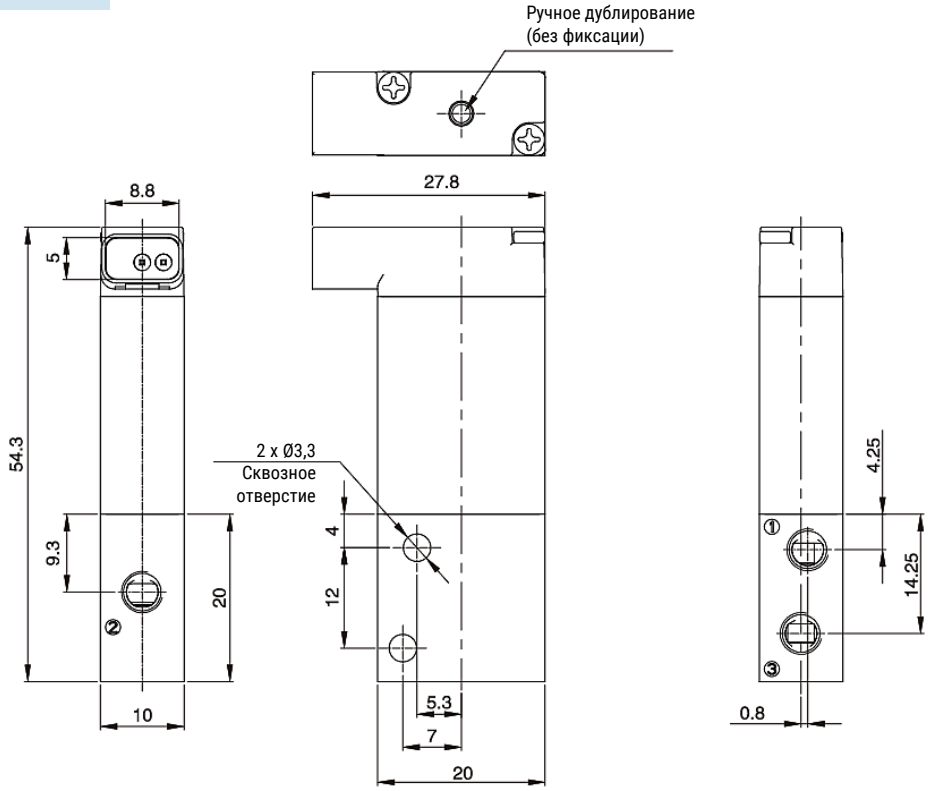

Версия 07.2025
Все права защищены

Основные размеры

Стыковой распределитель
EHE34M

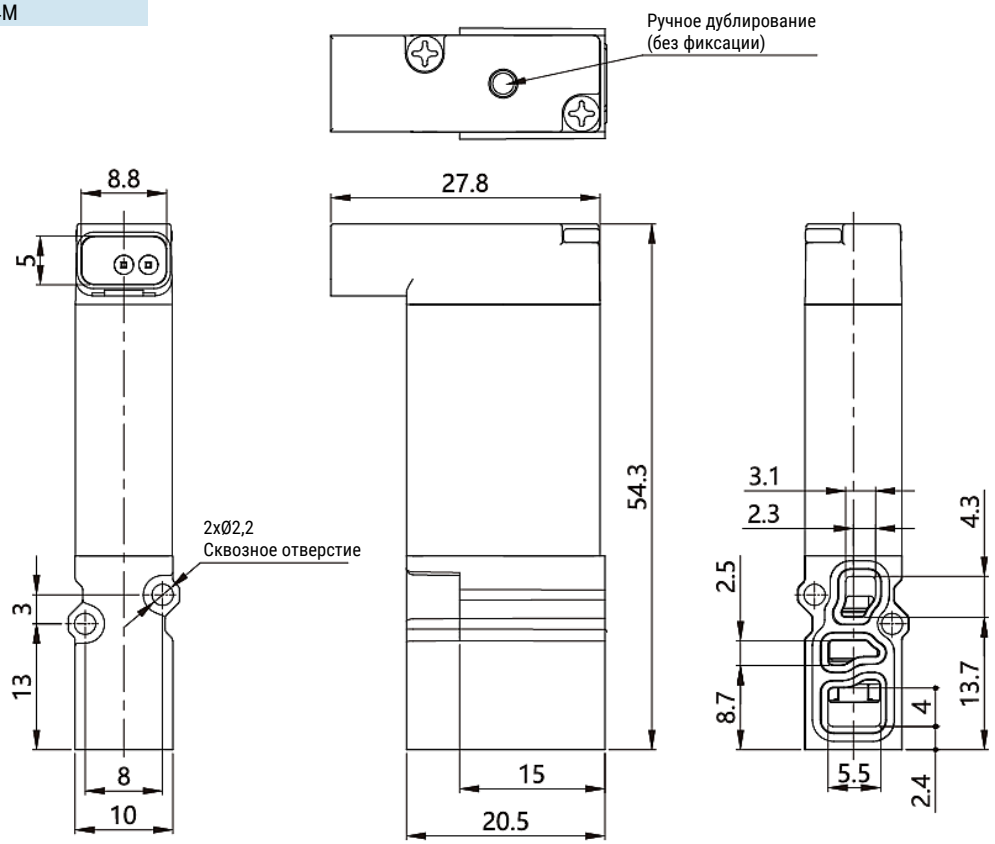

Блок распределителей

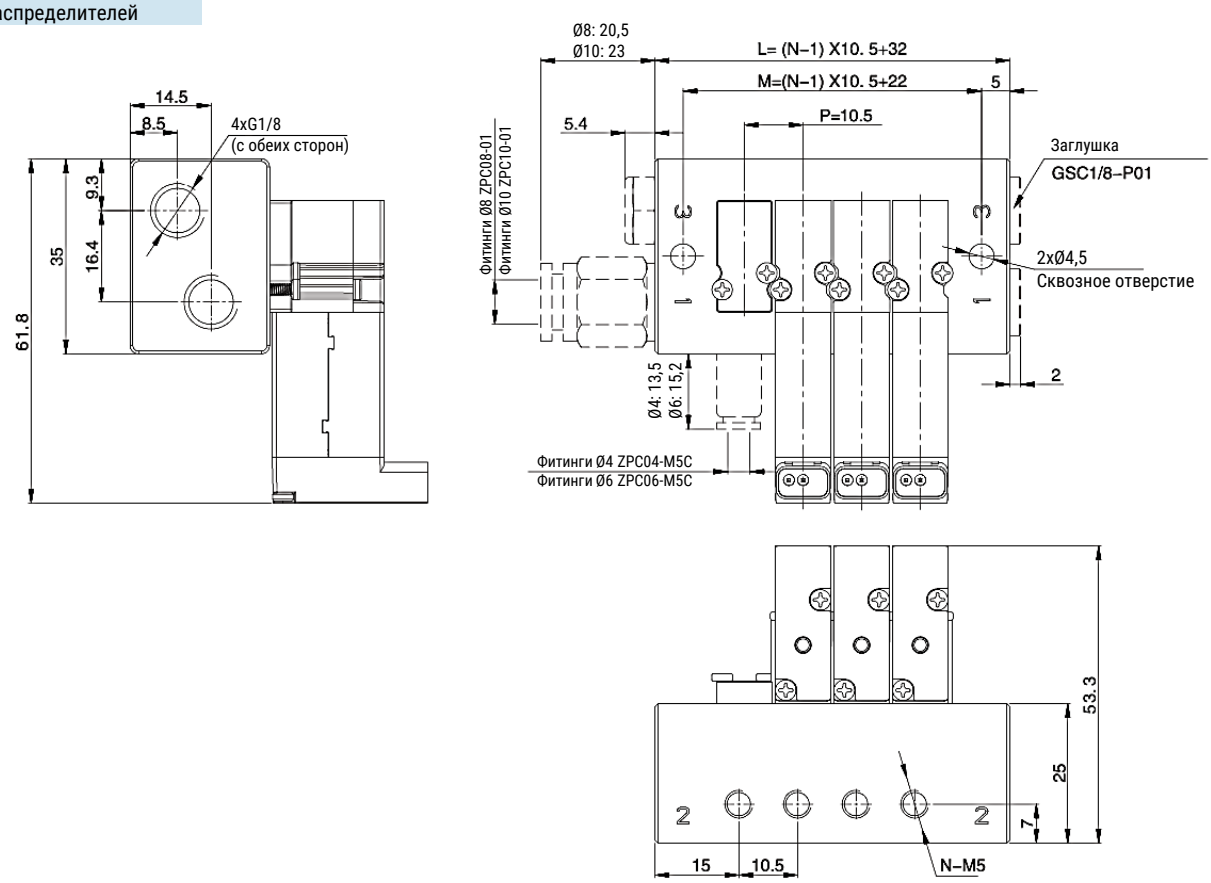

Все права защищены

EHE35

Быстродействующий 3/2 распределитель

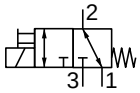

Описание

- Конструкция прямого действия обеспечивает быстрое переключение распределителя;
- Конструкция распределителя обеспечивает номинальный расход до 350 л/мин;
- Сбалансированная конструкция золотника, высокая надёжность и герметичность;
- Может работать как на низком давлении, так и с вакуумом;
- Различные варианты монтажа – индивидуальный распределитель или блок распределителей с общей плитой

Технические характеристики

Основные характеристики		EHE35A	EHE35M	EHE35LA	EHE35LM
Рабочая среда		Сжатый воздух в соответствии с ISO8573-1:2010 [7:4:4]			
Конструкция		3/2 распределитель прямого действия			
Присоединение		G1/8	Стыковая поверхность	G1/8	Стыковая поверхность
Номинальный расход, л/мин		180		250	
Диапазон рабочего давления, МПа		-0,1 … 0,8			
Диапазон температуры, °C	рабочий	-10 … +60 (без замерзания)			
	хранения	-20 … +70 (без замерзания)			
Диапазон напряжения		24 В пост. тока ± 10%			
Потребляемая мощность, Вт		5,4		12,7	
Класс изоляции		F			
Степень защиты		IP65 (DIN40050)			
Время переключения, мс	включение	6		4,5	
	выключение	2		2	
Вес, г		77	70	77	70

Расходные характеристики

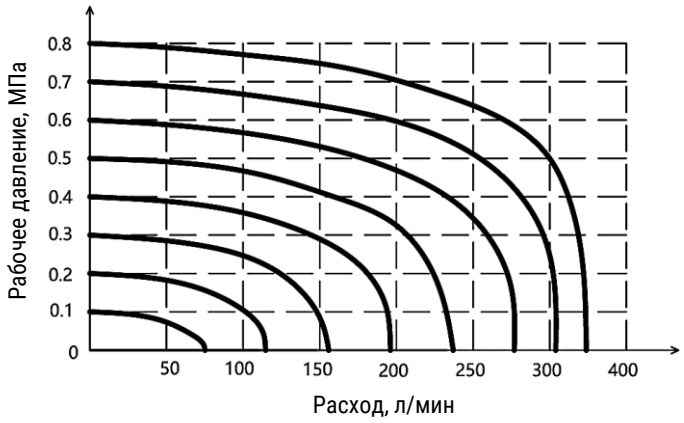

Все права защищены

Система обозначений – Распределитель

Серия

EHE	

Типоразмер

35	Номинальный расход до 250 л/мин

Номинальный расход

	Стандартный
L	Высокий

Тип монтажа

A	Индивидуальный монтаж
M	Стыковой монтаж

Пневматическое присоединение

	Стыковая поверхность
06	Резьба G1/8

Напряжение

E4	24 В пост. тока

Электрическое подключение

	DIN разъём
F	Заделанные провода
L	Вставной разъём

Кабель (2)

	Кабель длиной 0,3 м
0.6M	Кабель длиной 0,6 м
1M	Кабель длиной 1,0 м

(1) Данная опция только для подключения со вставным разъёмом (F) и заделанными проводами (L).

Пример заказа: распределитель серии EHE, типоразмер 35, стандартный номинальный расход, индивидуальный монтаж, пневматический выход - резьба G1/8, DIN разъём.
Код заказа: **EHE35A-06E4**

Система обозначений – блок распределителей

Серия

EHE	

Типоразмер

35	Номинальный расход до 250 л/мин

Номинальный расход

	Стандартный
L	Высокий

(1) **Тип корпуса**

M	Стыковая поверхность

Количество позиций распределителей

Функция распределителей

Y	3/2 Н.З.
H	3/2 Н.О.
B	Плита-заглушка

Количество фитингов

Пневматические выходы

06	Резьба M5
C4	Фитинг под шланг 4 мм
C6	Фитинг под шланг 6 мм
C8	Фитинг под шланг 8 мм

Напряжение

E4	24 В постоянного тока

Электрическое подключение

	DIN разъём
F	Заделанные провода
L	Вставной разъём

Питание и выхлоп

	Резьба с двух сторон
U	Глушитель и фитинг Ø8 мм слева
N	Глушитель и фитинг Ø8 мм справа
UN	Глушитель и фитинг Ø8 мм с двух сторон
UL	Глушитель и угловой фитинг Ø8 мм слева
NL	Глушитель и угловой фитинг Ø8 мм справа
UNL	Глушители и угловой фитинг Ø8 мм с двух сторон
U1	Глушитель и фитинг Ø10 мм слева
N1	Глушитель и фитинг Ø10 мм справа
UN1	Глушители и фитинг Ø10 мм с двух сторон

Кабель (2)

	Кабель длиной 0,3 м
0.6M	Кабель длиной 0,6 м
1M	Кабель длиной 1,0 м

Тип резьбы

	Резьба G

(1) Указывается в случае, если в блоке 2 и более типа распределителей.

(2) Данная опция только для подключения со вставным разъёмом и заделанными проводами.

Пример заказа: Блок распределителей серии EHE35, 4 нормально закрытых распределителя, 1 плита-заглушка, пневматические выходы – фитинги под шланг 6 мм, DIN разъём, глушители и фитинг Ø8 мм слева, резьба G.
Код заказа: **EHE35M-4YB-C6E4-U1**

Все права защищены

Система обозначений – Коллекторная плита

□□□ - □□ - □

Серия
EHE

Тип распределителей
35 Для 3-х линейных распределителей

Тип корпуса
M Стыковая поверхность

Тип резьбы
Резьба G

Элемент
F Коллекторная плита

Количество позиций распределителей
1...15 От 1 до 15

Система обозначений – плита-заглушка

□□□□

Серия
EHE

Тип распределителей
35 Для 3-х линейных распределителей

Элемент
BP Плита-заглушка

Тип корпуса
M Стыковая поверхность

Нормально закрытые (Н.З.)

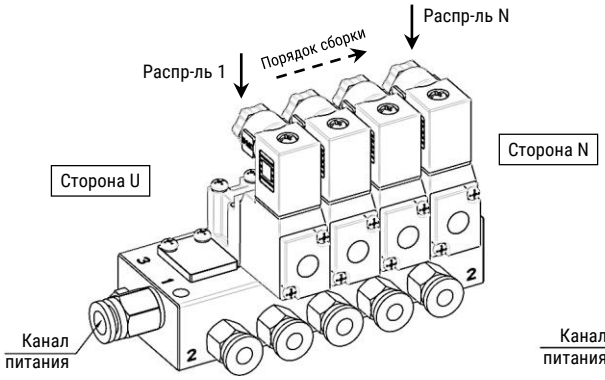

Нормально открытые (Н.О.)

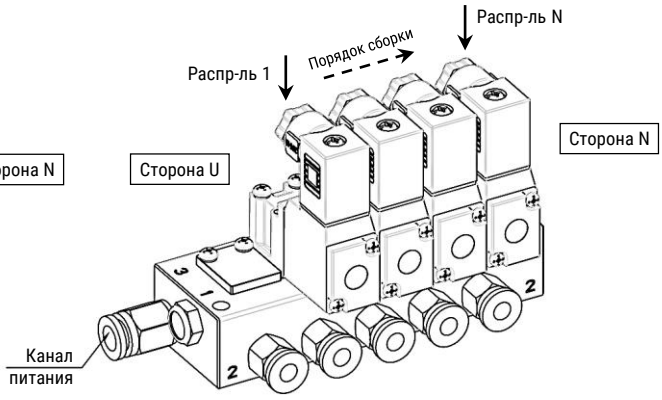

Все права защищены

Основные размеры

Индивидуальный распределитель EHE35A
DIN разъём / вставной разъём

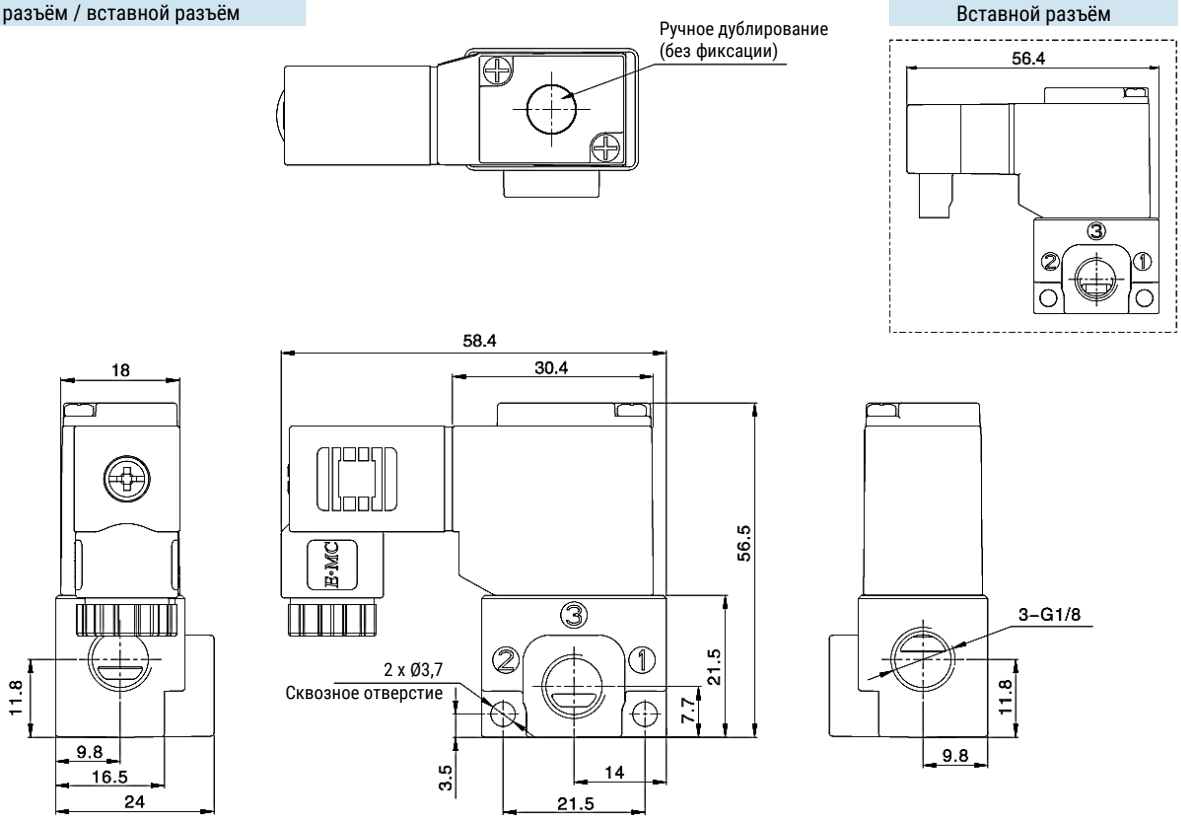

Индивидуальный распределитель EHE35A
Заделанные провода

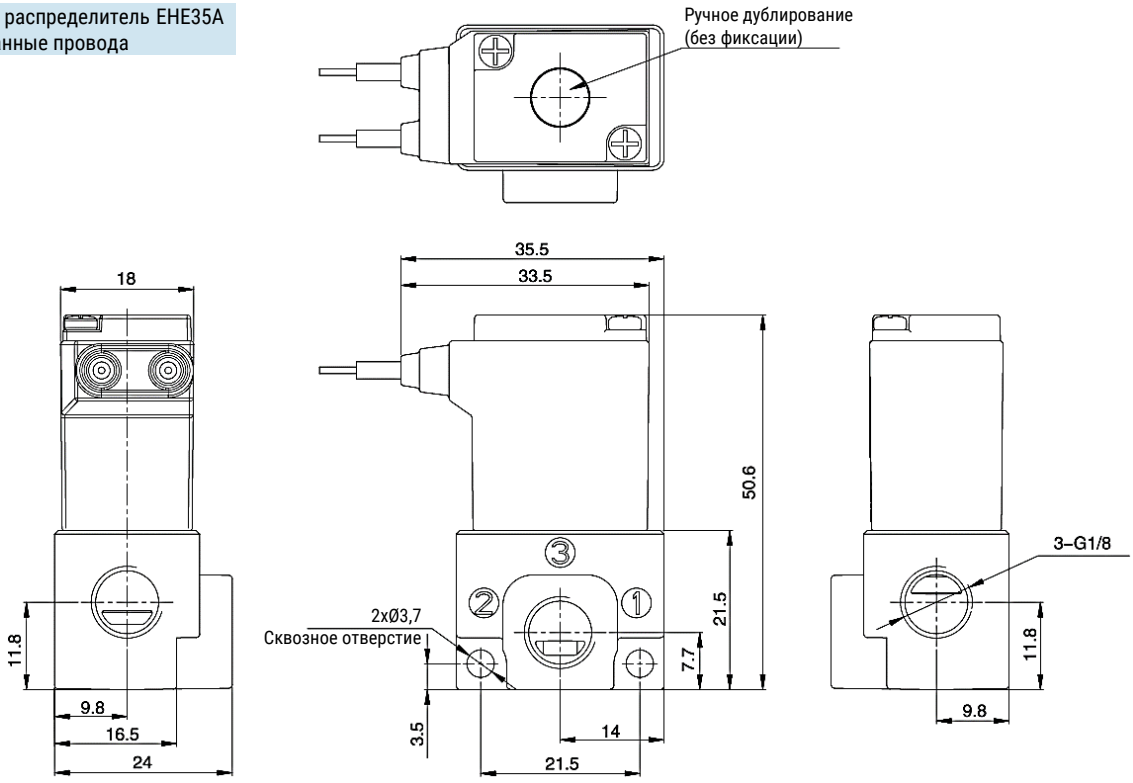

Все права защищены

Основные размеры

Стыковой распределитель EHE35M
DIN разъём / вставной разъём

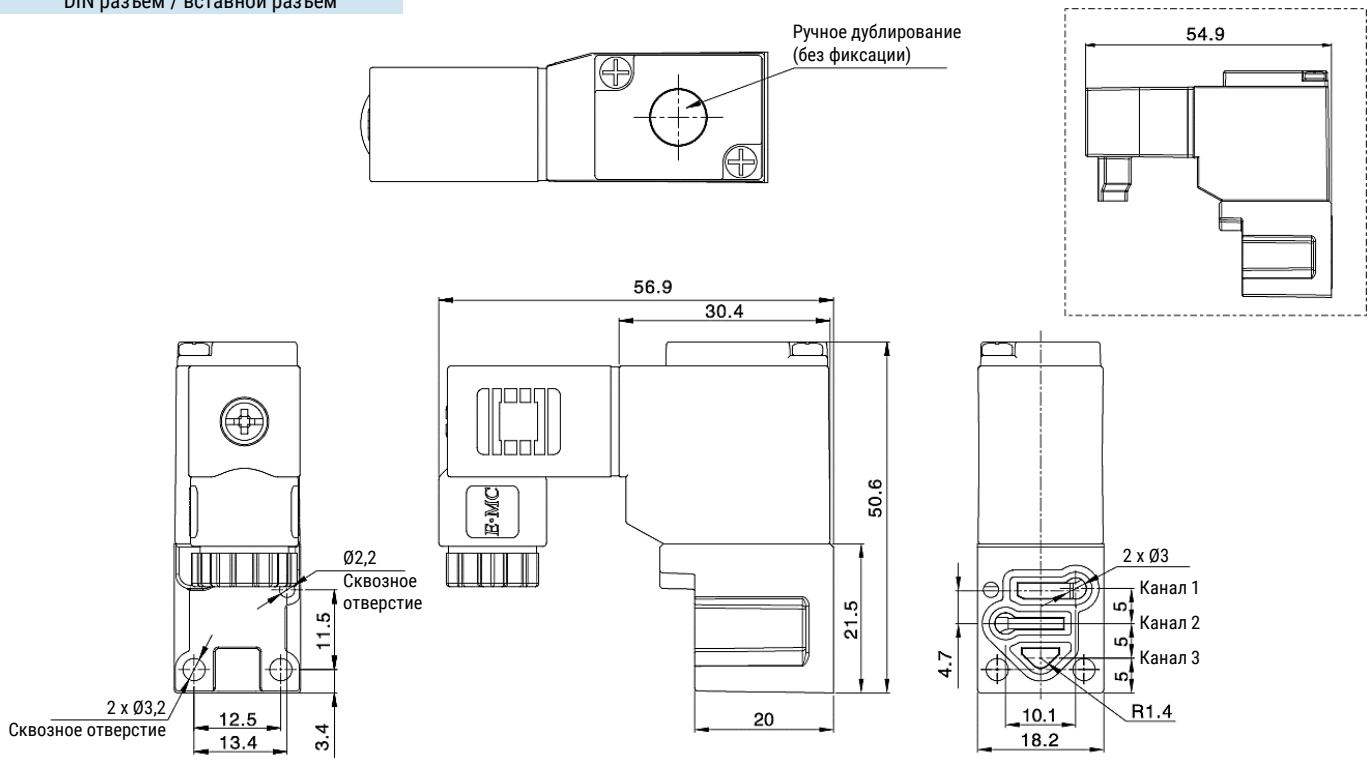

Стыковой распределитель EHE35M
Заделанные провода

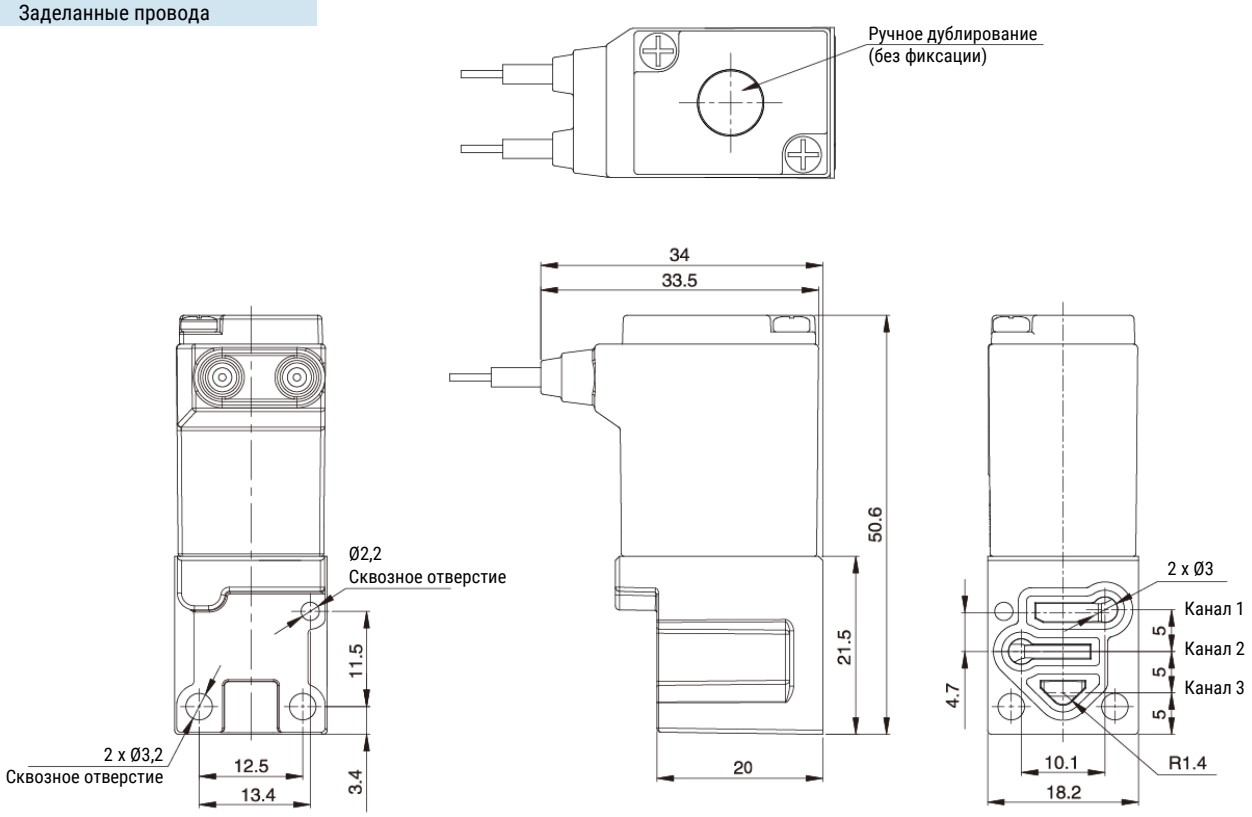

SMARTA
www.smarta.ru
8 (800) 550 3487
Версия 07.2025
Все права защищены

Основные размеры

Блок распределителей

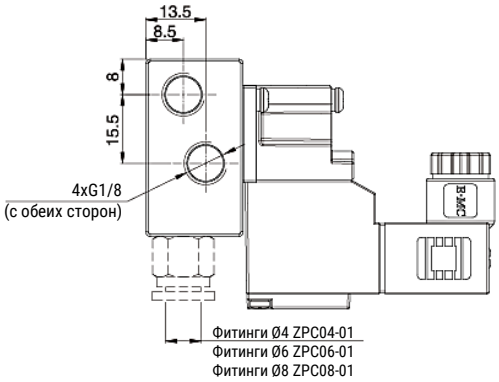

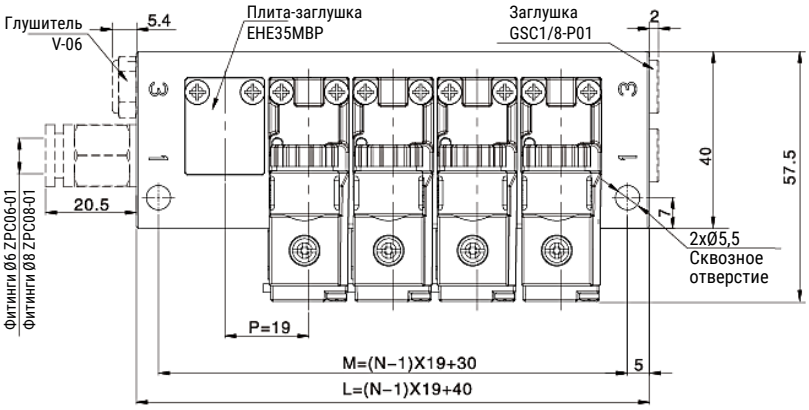

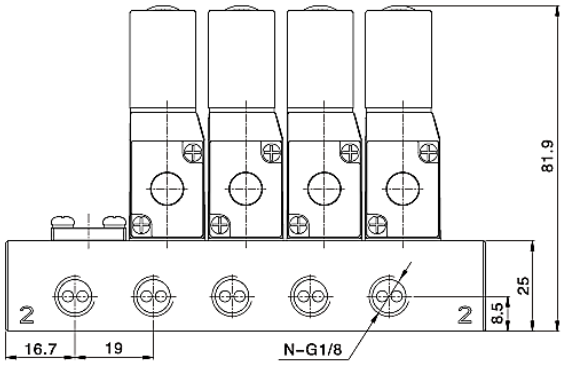

Все права защищены